CATALOGO PARTI DI RICAMBIO
PARTS CATALOG
CATALOGUE PIECES DE RECHANGE
ERSATZTEILKATALOG



Da matricola 4P003006 a matricola 4P006307
From 4P003006 until 4P006307
Du matrique 4P003006 jusqu'a 4P006307
Vom Matrikel 4P003006 bis Matr. 4P006307

CAGIVA TAMANACO 125

Part. N° 58326

www.125supercity.net

INFORMAZIONI GENERALI

Il presente catalogo serve per richiedere con esattezza le parti di ricambio dei motocicli **TAMANACO 125.**
Nelle ordinazioni indicate:
1) il numero di codice del particolare seguito dalla descrizione;
2) Il codice colore, riportato sull'adesivo applicato sulla sinistra del cannotto di sterzo o sotto la fiancatina sinistra;
3) il numero di matricola del motociclo, stampigliato sul cannotto di sterzo.
Le indicazioni destra e sinistra si riferiscono ai lati del veicolo rispetto al senso di marcia.

GENERAL INFORMATION

The present spare parts list enables one to order to exactly the right spare parts for the **TAMANACO 125** motorcycles.
When ordering specify:
1) the part's code number followed by its description;
2) colour code given on the plate fixed to the steering sleeve left-hand side or under left-hand side panel;
3) the motorcycle's serial number, stampes on the steering heah.
References to right and left apply to the vehicle in terms of its direction of movement.

INFORMATIONS GENERALES

Ce catalogue permet de commander correctement les pièces de rechange des motos **TAMANACO 125.**
Les commandes doivent être passées en indiquant:
1) le numéro de code des pièce détachées suivi de leur description;
2) le code couleur est visible sur l'adhesif placé à gauche du guidon, ou en dehors du flanc gauche;
3) le matricule de la moto, estampillé sur la tige du guidon.
Droite et gauche sont les côtes du véhicule par rapport au sens de la marche.

ALLGEMEINE HINWEISE

Dieser Ersatzteilkatalog dient zur genauen Angabe der Teile bei Ersatzteilbestellungen für die Motorräder **TAMANACO 125.**
Bei Ersatzbestellung ist folgendes anzugeben:
1) Die Bestellnummer der Ersatzteile mit der entsprechenden Beschreibung;
2) Farbenkode, angegeben auf dem Kleber links am Lenkrohr bzw. unter der linken Seitenwand.
3) Die Seriennummer des Motorrads, die am Lenkrohr eingeprägt ist.
Die Angaben rechts und links beziehen sich auf das Fahrzeug in Fahrrichtung.

NOTE - LIST - NOTES - NOTE:

F.m.: Fino alla matricola - Until V.I.N. - Jusqu'au matricule - Bis Matrikel
D.m. : Dalla matricola - From V.I.N. - Du matricule - Vom Matrikel

AUS : Australia, Australia, Australie, Australien
B : Belgio, Belgium, Belgique, Belgien
BR : Brasile, Brazil, Brasile, Brasilien
CDN : Canada, Canada, Canada, Kanada
CH : Svizzera, Switzerland, Suisse, Schweize
D : Germania, Germany, Allemagne, Deutschland
E : Spagna, Spain, Espagne, Spanien
F : Francia, France, France, Frankreich
GB : Gran Bretagna, Great Britain, Gross Britanien, Groos Britan
GR : Grecia, Greece, Grèce, Griechenland
I : Italia, Italy, Italie, Italien
TA : Tahiti, Tahiti, Tahiti, Tahiti
USA : Stati Uniti d'Ameria, United States of America, Etats Units d'Amerique, Vereinigte Staaten von Amerika
SF : Finlandia, Finald, Finlande, Finnland

Il n° di matricola iniziale del motociclo
TAMANACO 125 è 4P003006
Initial part number for the motorcycle
TAMANACO 125 is 4P003006
Le primiere numéro de matricule de la motocyclette
TAMANACO 125 est 4P003006
Die Nummer der Anfangsmatrikel vom Motorrad
TAMANACO 125 ist 4P003006

Codice colore A: moto LUCKI EXPLORER
Color code A: motorcycle LUCKI EXPLORER
Code coleur A: motocyclette LUCKI EXPLORER
Code Farbe A: LUCKI EXPLORER Motorrad

Codice colore B: moto BIANCA - ROSSA - BLU
Color code B: motorcycle WHITE - RED - BLUE
Code coleur B: motocyclette BLANCHE - ROUGE - BLEU
Code Farbe B: WEISS - ROTE - BLAU Motorrad

Dati indicativi soggetti a modifiche senza impegno di preavviso.
All data are subject to modification without prior notice.
Données indicatif sujet au modifications sans obligation de préavis.
Änderungen vorbehalten.

Emesso: Giugno 1989
Issued: June 1989
Imprimé: Juin 1989
Herausgegeben: Juni 1989

www.125supercity.net

INDICE - INDEX
INDEX - INHALTSVERZEICHNIS

Tamanaco 125

Tavola Drawing Table Bild	DENOMINAZIONE	DESCRIPTION	DESIGNATION	BEZEICHNUNG	PAG.
1	ATTREZZI DI ASSISTENZA	SERVICE TOOLS	OUTILS D'ASSISTANCE	HILFAUSRÜSTUNG	5
2	TESTA, CILINDRO, PISTONE, MANOVELLISMO	CYLINDER HEAD, CYLINDER, PISTON, CRANKSHAFT	CULASSE, CYLINDRE, PISTON, VILEBREQUIN	ZYLINDERKOPF, ZYLINDER, KOLBEN, KURBELWELLE	7
3	DISTRIBUZIONE F.m. 4P005000	VALVE TIMING	DISTRIBUTION	VENTILSTEUERUNG	13
3A	DISTRIBUZIONE D.m. 4P005001	VALVE TIMING	DISTRIBUTION	VENTILSTEUERUNG	17
4	RAFFREDDAMENTO	COOLING	REFROIDISSEMENT	WASSERKÜHLUNG	19
5	BASAMENTO	CRANKCASE	CARTER	GEHÄUSE	23
6	COPERCHI BASAMENTO	CRANKCASE COVERS	COUVERCLES CARTER	GEHÄUSEDECKEL	25
7	FRIZIONE, CONTRALBERO, TRASM. PRIMARIA	CLUTCH, LAYSHAFT PRIMARY DRIVE	EMBRAYAGE, ARBRE DE BAL., TRASMISSION PRIMARIE	KUPPLUNG, VORGELEGEWELLE, ERSTERANTRIEB	27
8	CAMBIO	TRANSMISSION	BOÎTE DE VITESSE	WECHSELGETRIEBE	29
9	COMANDO CAMBIO	SHIFTER	COMMANDE DE VITESSE	GANGSCHALTUNG	33
10	LUBRIFICAZIONE	OIL PUMP AND DRIVE	POMPE HUILE	MOTORSCHMIERUNG	35
★ 11	MOTORINO AVVIAMENTO, ALTERNATORE F.m. 4P005000	ALTERNATOR, STARTING MOTOR	MOTEUR DE DEMARRAGE, ALTERNATEUR	ALTERNATORANLAßMOTOR	37
★ 12	MOTORINO AVVIAMENTO, ALTERNATORE	ALTERNATOR, STARTING MOTOR	MOTEUR DE DEMARRAGE, ALTERNATEUR	ALTERNATORANLAßMOTOR	39
13	AVVIAMENTO A PEDALE F.m. 4P005000	KICK START	DÉMARAGE À PÉDALE	KICKANLASSER	41
14	CARBURATORE F.m. 4P005000	CARBURETOR	CARBURATEUR	VERGASER	43
14A	CARBURATORE D.m. 4P005001	CARBURETOR	CARBURATEUR	VERGASER	47
15	FILTRO ARIA	AIR FILTER	FILTRE AIRE	AIRFILTER	51
16	TELAIO, PEDANE	FRAME, FOOT RESTS	CADRE, REPOSE PIEDS	RAHMEN, FUSSBRETT	53
17	SOSPENSIONE ANTERIORE	FRONT FORK ASSEMBLY	SUSPENSION AVANT	VORDERTELESKOPGABEL	57
18	FORCELLONE E SOSPENSIONE POSTERIORE	SWING ARM AND REAR SUSPENSION	FOURCHE ET SUSPENSION ARRIÈRE	GABEL UND HINTERAUFHÄNGUNG	61
19	MANUBRIO E COMANDI	HANDLEBAR AND CONTROLS	GUIDON ET COMMANDES	LENKER UND STEUERORGANE	65
20	CUPOLINO, CARENATURA, FRECCE ANTERIORI	FAIRING, FENDERS, FRONT BLINKLIGHT LIGHTS	DÔME, CARENATURE, FEUX DE DIRECTIONS AV.	VERKLEIDUNG, SCHALE HINTER LICHT	69
21	PARAFANGO ANT., PROTEZIONE DISCHI FRENO	FRONT FENDER, BRAKE DISC GUARDS	GARDE-BOUE AV., PROTECTION DISQUE FREIN	VORDERKÖTFLUGEL, BREMSSCHEIBESCHUTZ	75
22	SERBATOIO, SELLA, PANNELLI	GAS TANK, SEAT, PANELS	RESERVOIR, SIÈGE, COUVERCLES	KRAFTSTOFFBEHÄLTER, SATTEL, TAFEL	77
23	SCARICO	EXHAUST SYSTEM	TUYAU D'ECHAPPEMENT	AUSPUFFROHR	83
24	RUOTA ANTERIORE, FRENO IDRAULICO ANTERIORE	FRONT WHEEL, FRONT HYDRAULIC BRAKE	ROUE AV., FREIN HYDRAULIQUE AVANT	VORTERRAD, VORTERBREMSE	85
25	RUOTA POSTERIORE	REAR WHEEL	ROUE ARRIÈRE	HINTERRAD	89
26	FRENO IDRAULICO POSTERIORE	REAR HYDRAULIC BRAKE	FREIN HYDRAULIQUE ARRIÈRE	HINTERBREMSE	93
27	FANALE ANTERIORE, STRUMENTI	FRONT LIGHT, INSTRUMENTS	FEU AV., INSTRUMENTS	SWEISERLAMPE, INSTRUMENTEN	97
28	FANALE POSTERIORE, PARAFANGO POSTERIORE	TAIL LIGHT, REAR FENDER	FEU AR., GARDE-BOUE ARRIÈRE	RÜCKLICHT, KOTFLUEGEL	101
29	IMPIANTO ELETTRICO, PARTE ELETTRICA	ELECTRIC SYSTEM, ELECTRIC PART	INSTALLATION ELECTRIQUE, PARTIE ELECT.	ELEKTRISCHE ANLAGE, ELECTRISCHETEIL	103
30	CARATTERISTICHE TECNICHE	TECHNICAL DATA	DONNEES TECHNIQUES	TECHNLSCHE DATEN	106
31	VARIANTI PER LA SVIZZERA	VARIANTS FOR SWITZERLAND	VARIANTES POUR LA SUISSE	VARIANTE FUR SCHWEIZE	113
	★ : In alternativa	★ : In alternative	★ : En alternative	★ : Die Auswahl	

www.125supercity.net

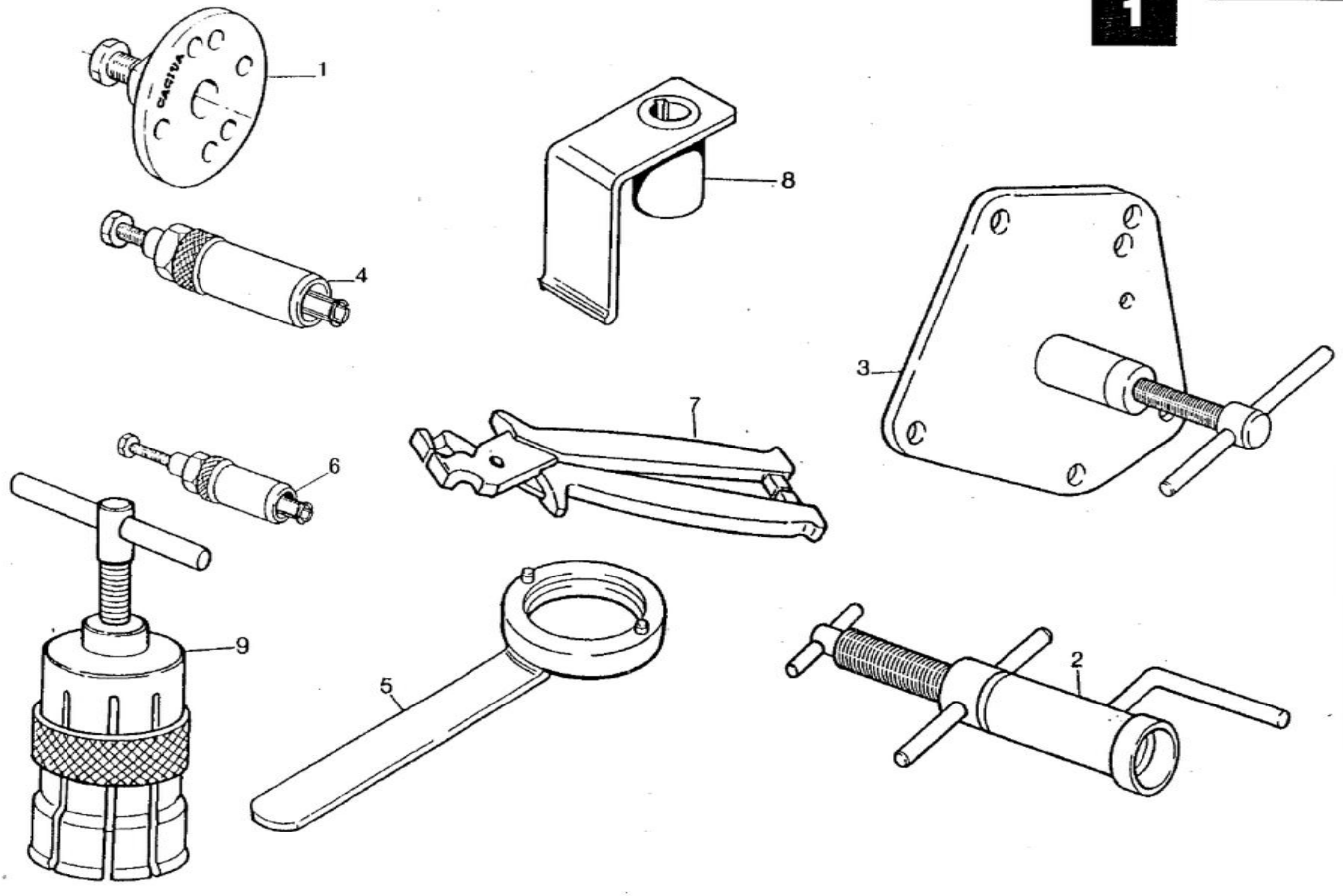

www.125supercity.net

Note Notes Notes Marke	Index No. Pos. Pos.	Code N. Part. No. N. Cod Best. Nr.	DENOMINAZIONE	DESCRIPTION	DESIGNATION	BEZEICHNUNG	Q.ty Q.tà Q.to M.ge	Validity Validità Validité Gültig
	1	800051614	Estrattore volano	Rotor puller	Extracteur pour volant	Auszieher fur Schwungrad	1	
	2	800033047	Attrezzo mont.alb. motore nel carter dx.	Installing tool crankshaft right	Outil mont. vilebrequin demicarter D.	Kurberwelle Auszutaten R.	1	
	3	800033048	Attrezzo sep.semicarter e sm. alb.motore	Crankcase splitting tool	Outil demontage demicarter vilebrequin	Werkzeug um Halbgeh Kubelwelle auszub.	1	
	4	800043823	Estrattore cuscinetto a rullini alb. primario e per anello di tenuta pompa acqua	Needle bearing puller main shaft and seal ring water pump	Extracteur pour roulement à aiguilles, arbre prim. et pour bague d'étanchéité pompe à eau	Auszieher fur Nadelkafig Abtriebswelle und Wasserpump Manchette	1	
	5	800046614	Chiave smont. per volano	Rotor holding tool	Clef de blocage volant	Haltschlussel fur Schwungrad	1	
	6	800033054	Estrattore cuscinetto a rullini albero pompa olio	Needle bearing puller oil pump shaft extractor	Extracteur pour roulement arbre pompe à huile	Auszieher fur Nadelkafig Oelpumpenwelle	1	
	7	800049767	Pinza montaggio fascette	Plier installing clamp	Pince pour montage collier	Zange schelle	1	
	8	800048803	Attrezzo controllo fase accensione	Ignition control tool	Outil pour surveillance allumage	Kontrolle Zundung Werkzeug	1	
	9	80Y002271	Estrattore per cuscinetto albero motore	Tool for bearing	Extracteur pour roulement	Abzieher fur rollenlayers	1	

www.125supercity.net

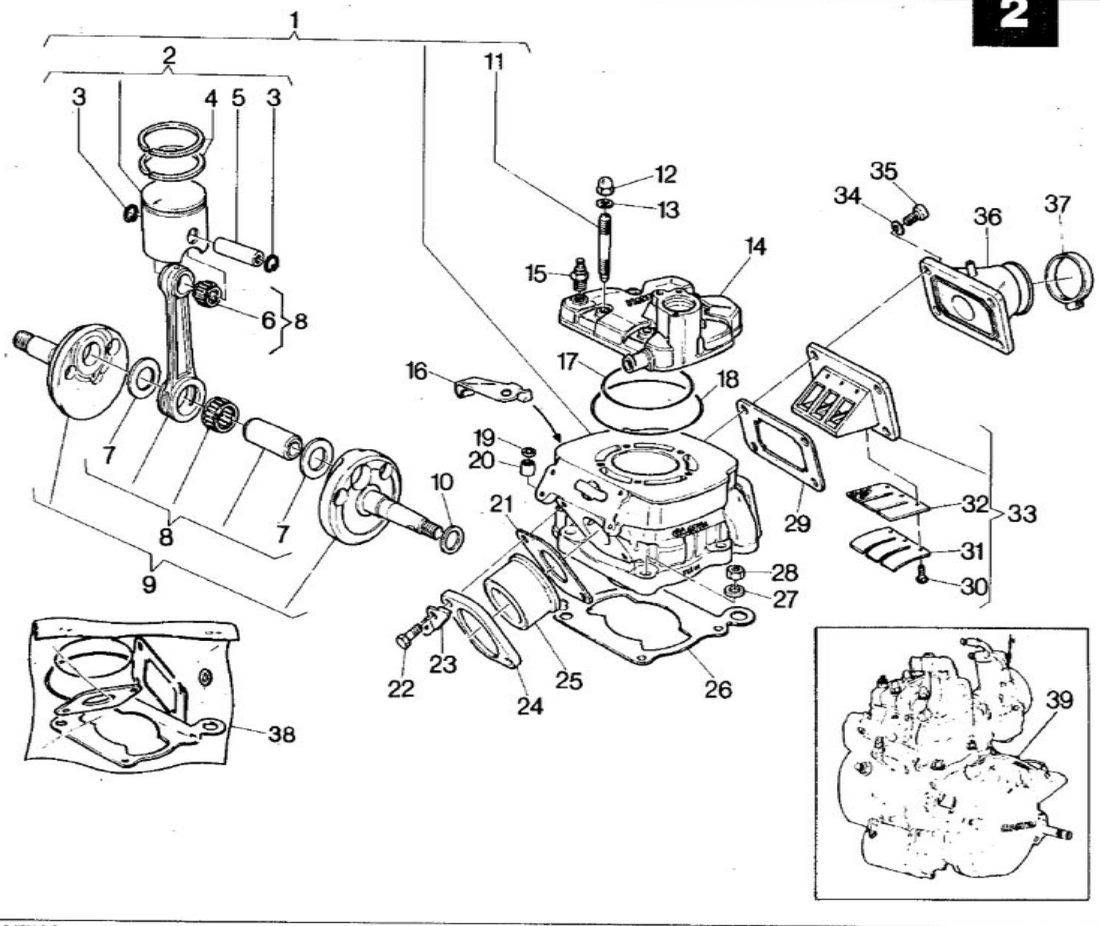

www.125supercity.net

Note / Notes / Notes / Marke	Index No. / Pos. / Pos.	Code N. / Part. No. / N. Cod / Best. Nr.	DENOMINAZIONE	DESCRIPTION	DESIGNATION	BEZEICHNUNG	Q.ty / Q.tà / Q.te / M.ge	Validity / Validità / Validité / Gültig
	1	800056323	Ass. cilindro completo	Cylinder assy	Cylindre compl.	Zylinder kpl.	1	F.m. 4P005000
		800060431	Ass. cilindro completo	Cylinder assy	Cylindre compl.	Zylinder kpl.	1	D.m. 4P005001
		800060550	Ass. cilindro completo (CH)	Cylinder assy	Cylindre compl.	Zylinder kpl.	1	
	2	800054888/1	Assieme pistone A Ø55,955 mm	Piston assy	Piston compl.	Kolben kpl.	1	
		800054888/2	Assieme pistone B Ø55,965 mm	Piston assy	Piston compl.	Kolben kpl.	1	
		800054888/3	Assieme pistone C Ø55,975 mm	Piston assy	Piston Compl.	Kolben kpl	1	
		800054888/4	Assieme pistone D Ø55,985 mm	Piston assy	Piston compl.	Kolben kpl.	1	
	3	800034358	Anellino	Ring	Bague	Ring	2	
	4	800L46494	Coppia segmenti	Piston rings	Segments	Segment	1	
	5	800037343	Spinotto	Pin	Axe	Bolzen	1	
*	6	800021929	Cusc. a rull. per piede di biella	Needle bearing for small end rod	Roul. à aiguil. pour pied de biel.	Nadelkafig fur Pleuelauge	1	
	7	800032231	Rondella	Washer	Rondelle	Scheibe	2	
	8	800054884	Biella motore completa	Connecting rod compl.	Bielle compl.	Pleuelstange kpl.	1	
	9	800054882	Assieme albero motore	Crankshaft assy	Vilebrequin compl.	Kurbewelle kpl.	1	
	10	800010350	Rosetta di rasamento sp. 0,3 mm.	Thrust washer	Rondelle d'épaulement	Anlaufscheibe	1	
		80A010350	Rosetta di rasamento sp. 0,4 mm.	Thrust washer	Rondelle d'épaulement	Anlaufscheibe	1	
		80B010350	Rosetta di rasamento sp. 0,5 mm.	Thrust washer	Rondelle d'épaulement	Anlaufscheibe	1	
		80C010350	Rosetta di rasamento sp. 0,6 mm.	Thrust washer	Rondelle d'épaulement	Anlaufscheibe	1	
	11	800049556	Prigioniero	Stud bolt	Goujon prisonnier	Stiftschraube	5	
	12	60N115095	Dado fissaggio testa	Nut	Ecrou	Mutter	5	
	13	800039335	Rosetta	Washer	Rondelle	Scheibe	5	
	14	800054946	Testa motore	Cylinder head	Culasse	Zylinderkopf	1	
		800060805	Testa motore (CH)	Cylinder head	Culasse	Zylinderkopf	1	
	15	800049558	Termistore per testa	Thermistor	Thermostat	Thermostat	1	
	16	800053127	Piastrina	Plate	Plaque	Platte	1	

www.125supercity.net

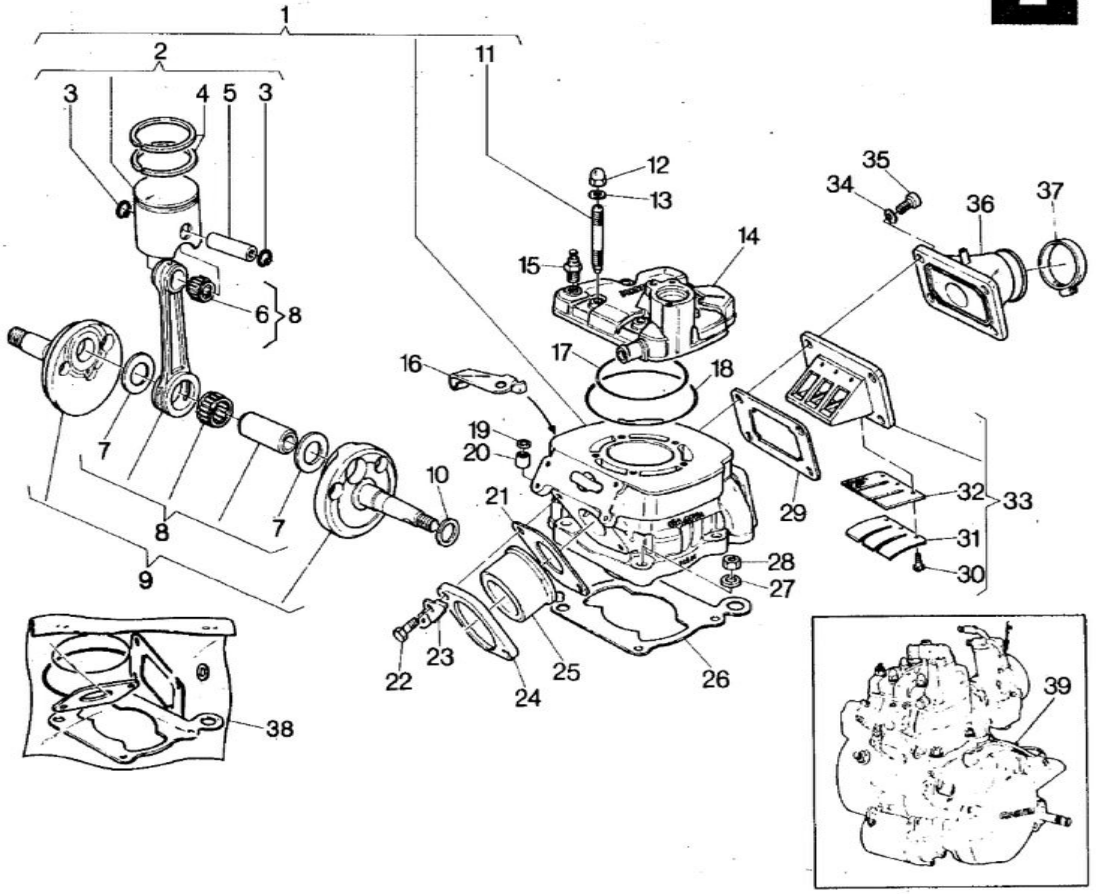

www.125supercity.net

Note Notes Notes Merke	Index No. Pos. Pos.	Code N. Part. No. N. Cod Best. Nr.	DENOMINAZIONE	DESCRIPTION	DESIGNATION	BEZEICHNUNG	Q.ty Q.tà Q.te M.ge	Validity Validità Validité Gültig
	17	800038203	Guarnizione OR int. per testa	O-Ring	Bague OR	O-Ring	1	
	18	800047707	Guarnizione OR est. per testa	O-Ring	Bague OR	O-Ring	1	
	19	800047715	Anello di tenuta	Seal ring	Bague d'étanchéité	Dichtungsring	1	F.m. 4P005000
	20	800047714	Boccola a rullini	Needle bearing	Roulement a aiguilles	NadelKafig	1	F.m. 4P005000
	21	800038228	Guarnizione per flangia	Gasket	Joint	Dichtung	1	
	22	60N101082	Vite fiss. raccordo	Screw	Vis	Schraube	2	
	23	800057165	Piastrina	Plate	Plaque	Platte	2	
	24	800046592	Flangia	Flange	Bride	Flansch	1	
	25	800046627	Raccordo	Union	Raccord	Anschluss	1	
	26	80B049557	Guarniz. base cilindro sp. 0,2 mm.	Gasket	Joint	Dichtung	1	
		80C049557	Guarniz. base cilindro sp. 0,3 mm.	Gasket	Joint	Dichtung	1	
		80D049557	Guarniz. base cilindro sp. 0,4 mm.	Gasket	Joint	Dichtung	1	
		80E049557	Guarniz. base cilindro sp. 0,5 mm.	Gasket	Joint	Dichtung	1	
		80F049557	Guarniz. base cilindro sp. 0,6 mm.	Gasket	Joint	Dichtung	1	
		80G049557	Guarniz. base cilindro sp. 0,7 mm.	Gasket	Joint	Dichtung	1	
		80H049557	Guarniz. base cilindro sp. 0,8 mm.	Gasket	Joint	Dichtung	1	
	27	800011276	Rosetta	Washer	Rondelle	Scheibe	4	
	28	60N115008	Dado fiss. cilindro	Cylinder fastening nut	Ecrou fixage cylindre	Mutter fur Zylinderbefestigung	4	
	29	800043067	Guarnizione per valvola	Gasket	Joint	Dichtung	1	
	30	800035408	Vite di fissaggio	Screw	Vis	Schraube	6	
	31	800043065	Piastrina	Plate	Plaque	Platte	2	
	32	800055885	Lamella	Plate	Lame	Blattchen	2	F.m. 4P005000
		800050907	Lamella	Plate	Lame	Blattchen	1	D.m. 4P005001
	33	800055884	Valvola aspirazione compl.	Inlet valve assy.	Soupape d'aspiration compl.	Einlassventil kpl.	1	F.m. 4P005000
		800050906	Valvola aspirazione compl.	Inlet valve assy.	Soupape d'aspiration compl.	Einlassventil kpl.	1	D.m. 4P005001
	34	60N115504	Rosetta	Washer	Rondelle	Scheibe	4	
	35	60N102509	Vite fiss. valvola	Screw	Vis	Schraube	4	
	36	800053198	Raccordo	Union	Raccord	Anschluss	1	
	37	800031542	Fascetta	Clamp	Collier	Schelle	1	
	38	800057781	Assieme guarnizione e anelli di tenuta	Seal set assy	Jeu joint compl.	Dichtungsgruppe	1	
	39	800L58888	Assieme motore	Engine assy	Moteur complet	Motor kpl.	1	F.m. 4P005000
		800L62184	Assieme motore	Engine assy	Moteur complet	Motor kpl.	1	D.m. 4P005001

www.125supercity.net

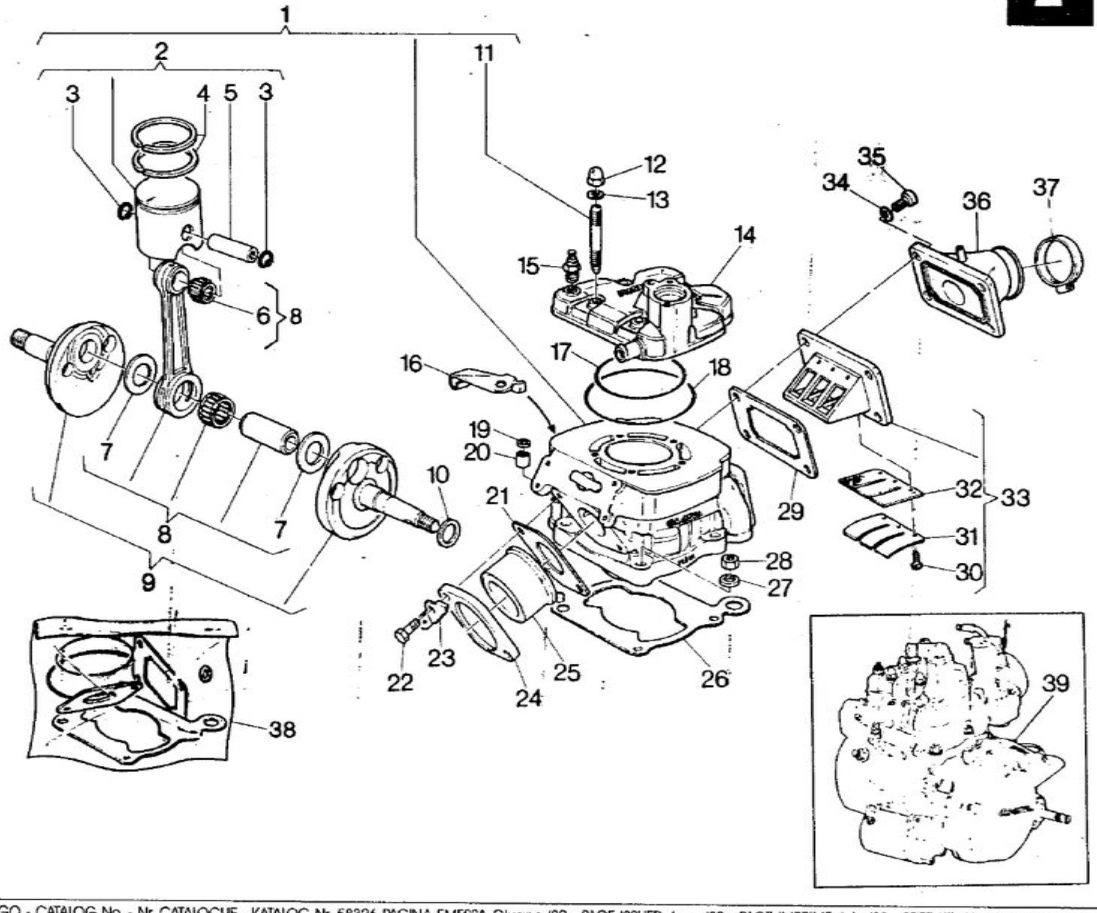

www.125supercity.net

Note Notes Notes Marke	Index No. Pos. Pos.	Code N. Part. No. N. Cod Best. Nr.	DENOMINAZIONE	DESCRIPTION	DESIGNATION	BEZEICHNUNG	Q.ty Q.tà Q.te M.ge	Validity Validità Validité Gültig

★ : Accoppiamento piede di biella

La sottoriportata tabella elenca i possibili accoppiamenti che consentono di ottenere il corretto gioco radiale di 0,002 ÷ 0,010 mm

C: colore di selezione biella

★ : Connecting rod small end coupling

The table hereunder shows the possible couplings which allow to obtain a radial clearance of 0.002 ÷ 0.010 mm

C: rod selection colour

★ : Couplage du pied de bielle

Le tableau ci-dessous indique tous les couplages possibles permettant d'obtenir le jeu radial exact de 0,002 ÷ 0,010 mm

C: couleur de sélection bielle

★ : Verbindung des Pleuelstangenkopfes

Die folgende Tabelle gibt die möglichen Verbindungen an für das genaue Radialspiel von 0,002 ÷ 0,010 mm

C: Wahlfarbe der Pleuelstange

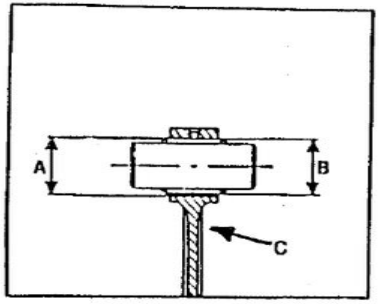

Colore di selezione foro «A» piede di biella (mm) Hole selection colour «A» connecting rod small end (mm.) Couleur de sélection trou «A» pied de bielle (mm.) Wahlfarbe der Bohrung «A» Pleuelstangenkopf (mm.)	Selezione gabbia a rullini «B» Cage selection «B» Sélection cage à rouleaux «B» Wahlnadelkäfig «B»
Giallo - Yellow - Jaune - Gelb 19,994 ÷ 19,996	—3 ÷ —5
Verde - Green - Vert - Grün 19,996 ÷ 19,998	—3 ÷ —5
Bianco - White - Blanc - Weiss 19,998 ÷ 20,000	—2 ÷ —4 —1 ÷ —3
Nero - Black - Noir - Schwarz 20,000 ÷ 20,002	—1 ÷ —3 0 ÷ —2
Rosso - Red - Rouge - Rot 20,002 ÷ 20,004	—3 ÷ —5

Qualora, in sede di revisione del motore, si dovesse riscontrare un gioco radiale superiore al limite ammesso di 0,015 mm e non fosse più visibile il contrassegno del colore sullo stelo della biella, rilevare il diametro «A» del piede di biella e, in base a questo, montare la gabbietta appropriata.
NOTA: Nel richiedere la gabbia a rullini, specificare la selezione.

When overhauling, should a radial clearance greater than the consented limit of 0.015 mm be noticed and the colour mark under the connecting rod small end is no more visible, collect the connecting rod small end «A» diameter and assemble the right cage according to it.
NOTE: When requesting the cage, specify the selection.

Si en révisionnant le moteur on trouve un jeu radial supérieur à la limite admise de 0,015 mm et le marque de la couleur n'est plus visible sur la tige de bielle, enregistrer le diamètre «A» du pied de bielle et assembler la cage exacte selon ce diamètre.

NOTA: En demandant la cage à rouleaux, spécifier la sélection.

Falls bei Motorprüfung das Radialspiel über das zugelassene Mass von 0,015 mm sein sollte und das Farbkennzeichen an der Pleuelstange nicht mehr sichtbar ist, wird der «A»-Durchmesser des Pleuelstangenkopfes gemessen und aufgrund dessen der geeignete Käfig montiert.
BEMERKUNG: Bei Anfrage den genauen Wahlnadelkäfig angeben

www.125supercity.net

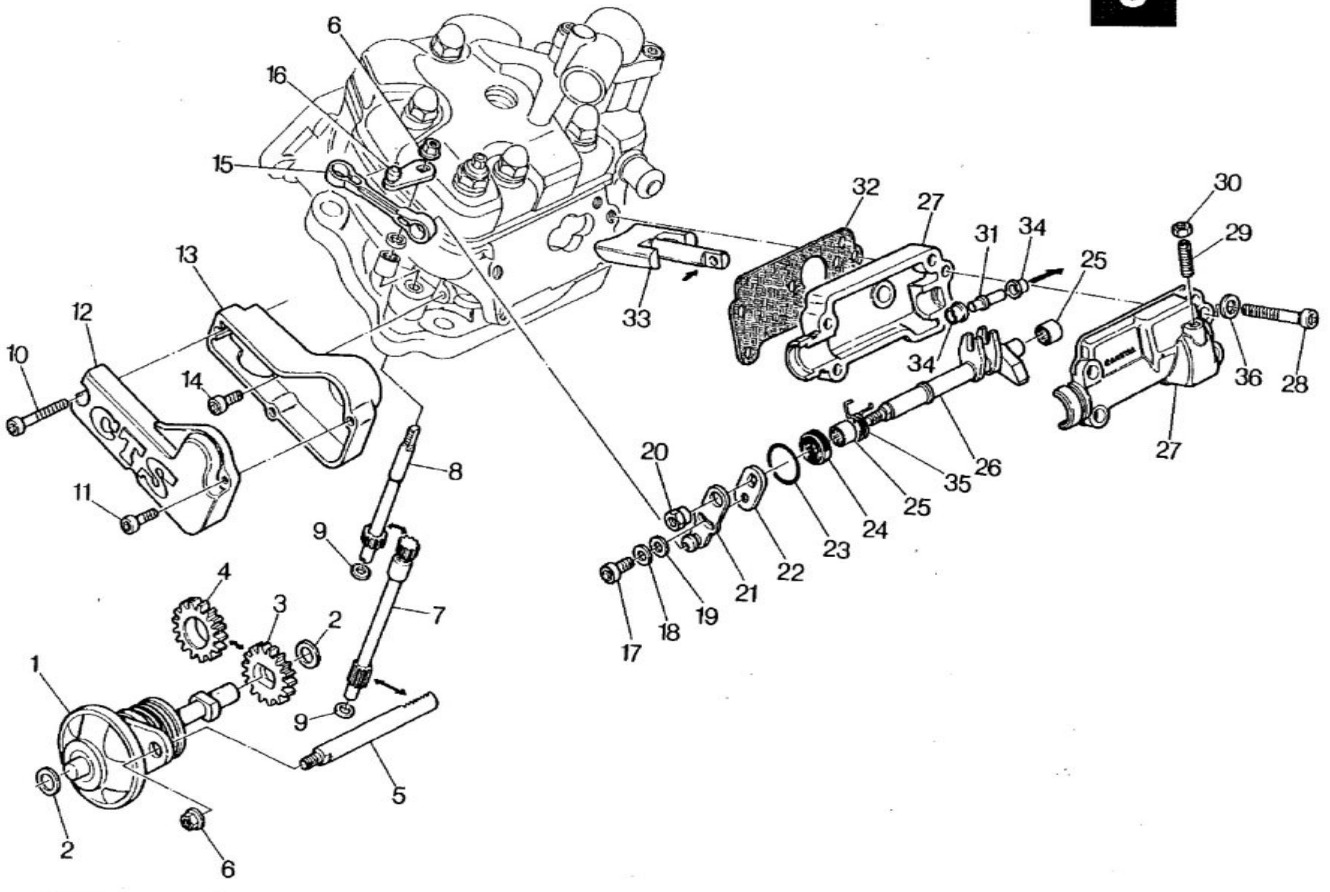

www.125supercity.net

Note Notes Notes Marke	Index No. Pos. Pos.	Code Nr. Part. No. N. Cod Best. Nr.	DENOMINAZIONE	DESCRIPTION	DESIGNATION	BEZEICHNUNG	Q.ty Q.tà Q.te M.ge	Validity Validità Validité Gültig
	1	800058835	Assieme regolat. centrifugo	Valve drive regulator	Registre comm. soupape	Regler fur Abzapventilantrieb	1	
	2	800034292	Rosetta di rasamento sp. 0,3 mm.	Thrust washer	Rondelle d'épaulement	Anlaufscheibe	2	
		80A034292	Rosetta di rasamento sp. 0,4 mm.	Thrust washer	Rondelle d'épaulement	Anlaufscheibe	2	
		80B034292	Rosetta di rasamento sp. 0,5 mm.	Thrust washer	Rondelle d'épaulement	Anlaufscheibe	2	
		80C034292	Rosetta di rasamento sp. 0,6 mm.	Thrust washer	Rondelle d'épaulement	Anlaufscheibe	2	
		80G034292	Rosetta di rasamento sp. 1 mm.	Thrust washer	Rondelle d'épaulement	Anlaufscheibe	2	
	3	800047390	Ingran. com. regoaltore Z=18	Gear	Engrenage	Zahnrad	1	
	4	800047392	Pignone com. regolatore Z=19	Pinion	Pignon	Ritzle	1	
	5	800047393	Cremagliera	Rack	Cremaillere	Zahnstange	1	
	6	800042278	Dado	Nut	Ecrou	Mutter	2	
	7	800047394	Alberino per com. valvola	Shaft	Arbre	Welle	1	
	8	800054898	Alberino di rinvio	Counter shaft	Arbre intérm.	Vorgelegewelle	1	
	9	80C047395	Rosetta di rasamento sp. 0,3 mm.	Thrust washer	Rondelle d'épaulement	Anlaufscheibe	1	
		80D047395	Rosetta di rasamento sp. 0,4 mm.	Thrust washer	Rondelle d'épaulement	Anlaufscheibe	1	
		80E047395	Rosetta di rasamento sp. 0,5 mm.	Thrust washer	Rondelle d'épaulement	Anlaufscheibe	1	
		80G047395	Rosetta di rasamento sp. 0,7 mm.	Thrust washer	Rondelle d'épaulement	Anlaufscheibe	1	
		80H047395	Rosetta di rasamento sp. 0,8 mm.	Thrust washer	Rondelle d'épaulement	Anlaufscheibe	1	
		80L047395	Rosetta di rasamento sp. 1 mm.	Thrust washer	Rondelle d'épaulement	Anlaufscheibe	1	
	10	60N102489	Vite	Screw	Vis	Schraube	1	
	11	60N107330	Vite	Screw	Vis	Schraube	2	
	12	800049937	Coperchio	Cover	Couvercle	Deckel	1	
	13	800049936	Basetta	Button strip	Base-poussoirs	Druckknopftafel	1	
	14	60N102483	Vite	Screw	Vis	Schraube	1	
	15	800052543	Astina per leve	Rod	Tige	Stange	1	
	16	800054899	Levetta	Lever	Levier	Hebel	1	
	17	60N102482	Vite di regolazione	Adjusting screw	Vis	Stellschraube	1	
	18	60N115535	Rosetta elastica	Spring washer	Rondelle élastique	Federscheibe	1	
	19	60N115503	Rosetta piana	Flat washer	Rondelle	Scheibe	1	
	20	800052545	Dado	Nut	Ecrou	Mutter	1	
	21	800053199	Ass. leva com. alberino valvola	Lever assy	Levier compl.	Lasche kpl.	1	
	22	800052546	Levetta per alberino	Lever	Levier	Lasche	1	
	23	800036380	Anello di tenuta	Seal ring	Bague d'étanchéité	Dichtungsring	1	
	24	800038519	Anello di tenuta	Seal ring	Bague d'étanchéité	Dichtungsring	1	
	25	800031748	Boccola a rullini	Needle bearing	Roulement a aiguilles	NadelKafig	2	
	26	800058060	Perno com. valvola di scarico	Pin	Pivot	Stift	1	
	27	800058661	Assieme supp. e coperchio	Holder and cover assy	Support et couvercle compl.	Halter u. Deckel kpl.	1	
	28	60N302489	Vite	Screw	Vis	Schraube	4	
	29	800049917	Vite di fermo	Stopping screw	Vis	Schraube	1	
	30	60N115151	Dado	Nut	Ecrou	Mutter	1	
	31	800058046	Perno	Pin	Pivot	Stift	1	

www.125supercity.net

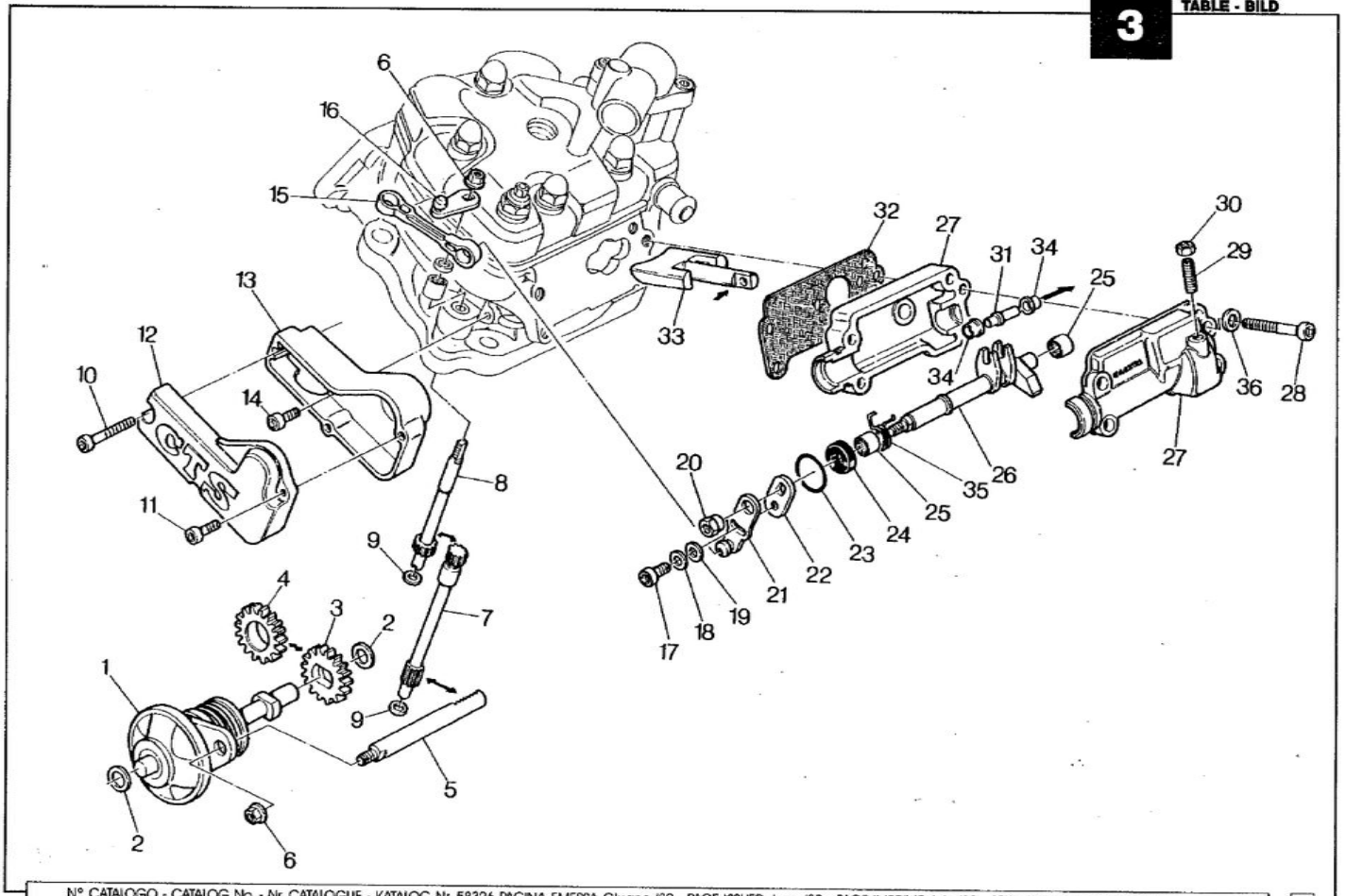

www.125supercity.net

Note Notes Notes Marke	Index No. Pos. Pos.	Code N. Part. No. N. Cod Best. Nr.	DENOMINAZIONE	DESCRIPTION	DESIGNATION	BEZEICHNUNG	Q.ty Q.tà Q.te M.ge	Validity Validità Validité Gültig
	32	800047716	Guarnizione	Gasket	Joint	Dichtung	1	
	33	800058061	Valvola scarico	Exhaust valve	Soupape échappement	Auslass-Ventil	1	
	34	800058048	Rotella	Roller	Galet	Radchen	2	
	35	800054696	Molla richiamo valvola gas	Return spring	Ressort retour	Feder	1	
	36	60N115503	Rosetta	Washer	Rondelle	Scheibe	4	

www.125supercity.net

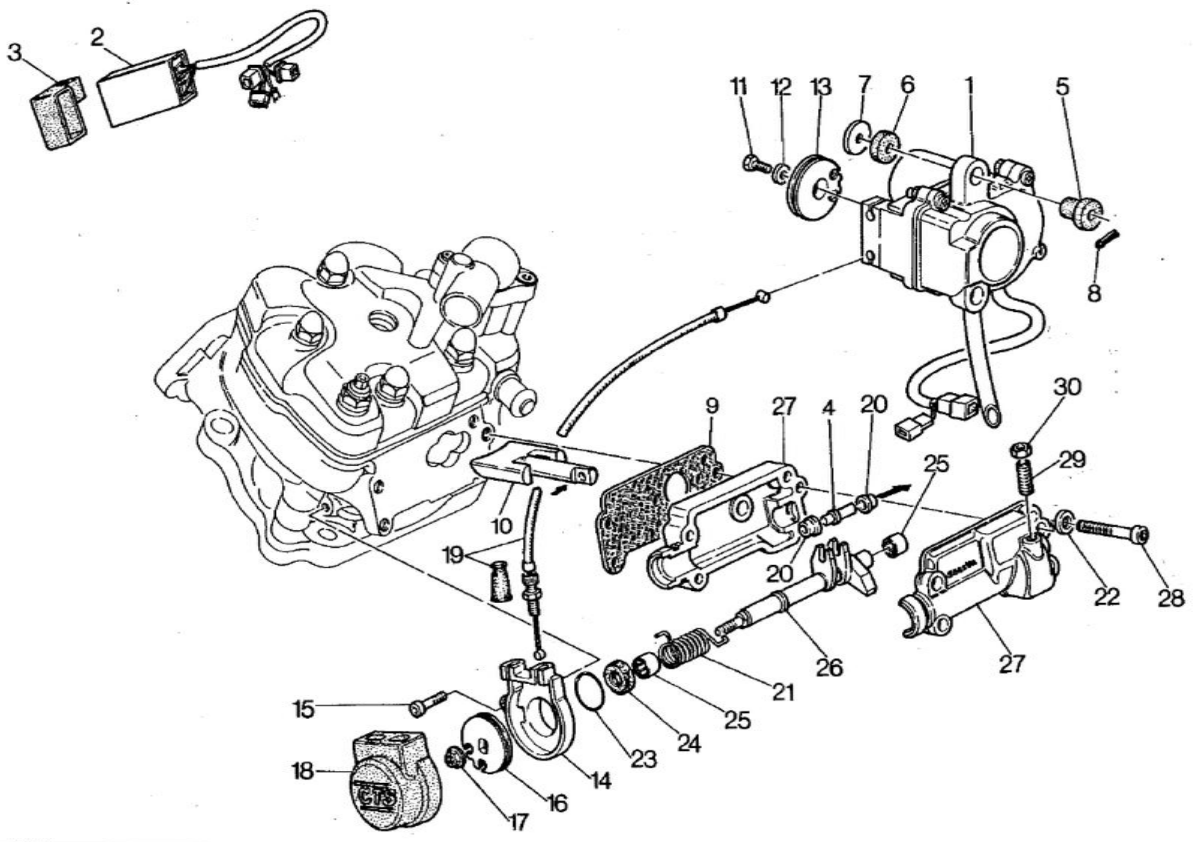

www.125supercity.net

Note Notes Notes Marke	Index No. Pos. Pos.	Code N. Part. No. N. Cod Best. Nr.	DENOMINAZIONE	DESCRIPTION	DESIGNATION	BEZEICHNUNG	Q.ty Q.tà Q.te M.ge	Validity Validità Validité Gültig
	1	800059034	Attuatore	Actuator	Actionneur	Trieb	1	
	2	800059033	Controllore apertura valvola	Valve opening rocker cam	Came ouverture soupapes	Ventiloffnungswachter	1	
	3	800059288	Supporto elastico	Elastic holder	Support élastique	Elasticherhalter	1	
	4	800058046	Perno	Pin	Pivot	Stift	1	
	5	800059287	Antivibrante	Damper bushing	Element antivibrant	Vibrierschatzelement	2	
	6	800062390	Rosetta in gomma	Spring washer	Rondelle élastique	Federscheibe	2	
	7	800039260	Rosetta piana	Flat washer	Rondelle	Scheibe	2	
	8	800027353	Molletta	Spring	Ressort	Feder	2	
	9	800047716	Guarnizione	Gasket	Joint	Dichtung	1	
	10	800058061	Valvola scarico	Exhaust valve	Soupape échappement	Auslass-Ventil	1	
	11	60N101050	Vite	Screw	Vis	Schraube	1	
	12	60N115766	Rosetta elastica	Spring washer	Rondelle élastique	Federscheibe	1	
	13	800054895	Carrucola	Pulley	Poulie	Fuhrungsrolle	1	
	14	800054894	Basetta	Button strip	Base-poussoirs	Druckknopftafel	1	
	15	60N107330	Vite	Screw	Vis	Schraube	1	
	16	800054896	Carrucola	Pulley	Poulie	Fuhrungsrolle	1	
	17	800042278	Dado	Nut	Ecrou	Mutter	1	
	18	800054893	Coperchio	Cover	Couvercle	Deckel	1	
	19	800063192	Trasmissione comando valvola	Valve control drive	Transmission commande soupapes	Ventilsteuerungsantrieb	2	
	20	800058048	Rotella	Roller	Galet	Radchen	2	
	21	800054696	Molla	Spring	Ressort	Feder	1	
	22	60N115503	Rosetta	Washer	Rondelle	Scheibe	4	
	23	800036380	Anello di tenuta	Seal ring	Bague d'étanchéité	Dichtungsring	1	
	24	800064296	Anello di tenuta	Seal ring	Bague d'étanchéité	Dichtungsring	1	
	25	800031748	Cuscinetto a rullini	Needle bearing	Roulement à aiguilles	Nadelkafig	2	
	26	800060430	Perno	Pin	Pivot	Stift	1	
	27	800058861	Assieme supp. e coperchio	Holder and cover assy	Support et couvercle compl.	Halter u. Deckel kpl.	1	
	28	60N102489	Vite	Screw	Vis	Schraube	1	
	29	800049917	Vite	Screw	Vis	Schraube	1	
	30	60N115151	Dado	Nut	Ecrou	Mutter	1	

www.125supercity.net

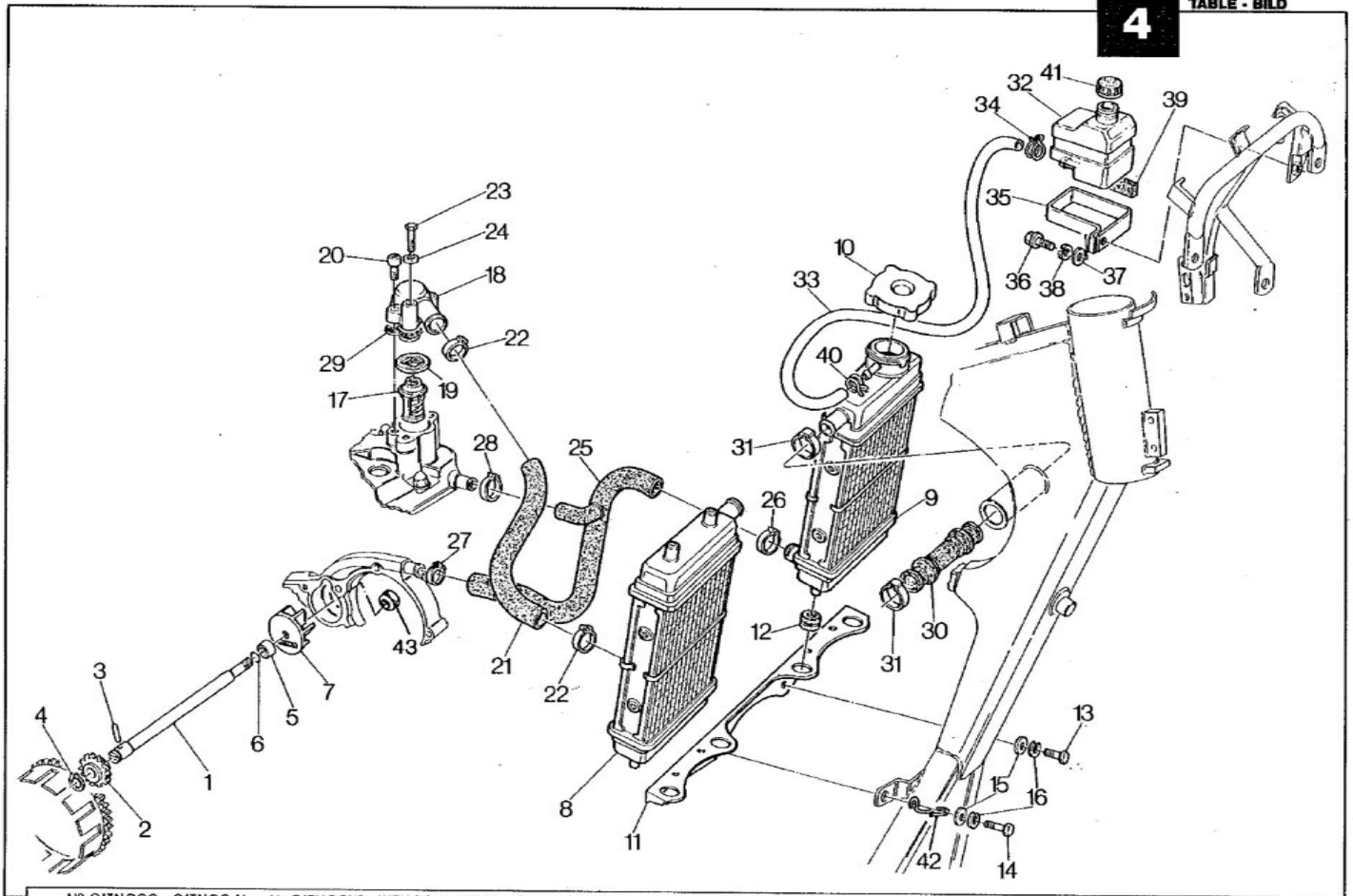

www.125supercity.net

Note Notes Noten Marke	Index No. Pos. Pos.	Code N. Part. No. N. Cod Best. Nr.	DENOMINAZIONE	DESCRIPTION	DESIGNATION	BEZEICHNUNG	Q.ty Q.tà Q.te M.ge	Validity Validità Validité Gültig
	1	800042257	Albero comando pompa acqua	Water pump shaft	Arbre pompe eau	Wasserpumpenwelle	1	F.m. 4P005000
		800059960	Albero comando pompa acqua	Water pump shaft	Arbre pompe eau	Wasserpumpenwelle	1	D.m. 4P005001
	2	800042265	Ingranaggio	Gear	Engrenage	Zahnrad	1	
	3	800042259	Rullino	Needle roller	Rolleau	Nadelrolle	1	
	4	60N221202	Anello elastico	Elastic ring	Bague élastique	Elastischer Ring	1	
	5	800038216	Distanziale	Spacer	Entretoise	Distanzstuck	1	F.m. 4P005000
	6	800034063	Anello OR	«O» Ring	Joint «OR»	«O» Ring	1	F.m. 4P005000
	7	800047841	Girante	Rotor	Couronne	Windrad	1	F.m. 4P005000
		800060415	Girante	Rotor	Couronne	Windrad	1	D.m. 4P005001
	8	800053758	Radiatore destro	Right radiator	Radiateur D.	R. Kuhler	1	F.m. 4P005000
		800062786	Radiatore destro	Right radiator	Radiateur D.	R. Kuhler	1	D.m. 4P005001
	9	800053759	Radiatore sinistro	Left radiator	Radiateur G.	L. Kuhler	1	F.m. 4P005000
		800062809	Radiatore sinistro	Left radiator	Radiateur G.	L. Kuhler	1	D.m. 4P005001
	10	800038373	Tappo	Plug	Bouchon	Verschluss	1	F.m. 4P005000
		800055063	Tappo	Plug	Bouchon	Verschluss	1	D.m. 4P005001
	11	800051819	Piastra appoggio inf. radiatori	Plate	Plaque	Platte	1	
	12	800018417	Antivibrante	Damper bushing	Element antivibrant	Vibrierschatzelement	4	
	13	60N101077	Vite	Screw	Vis	Schraube	1	
	14	60N101079	Vite	Screw	Vis	Schraube	1	
	15	800004898	Rosetta piana	Flat washer	Rondelle	Scheibe	2	
	16	60N115536	Rosetta elastica	Spring washer	Rondelle élastique	Federscheibe	2	
	17	800047686	Termostato	Thermo-switch	Thermostate	Thermostat	1	
	18	800054925	Coperchietto	Cover	Couvercle	Deckel	1	
	19	800047701	Guarnizione	Gasket	Joint	Dichtung	1	
	20	60N107335	Vite	Screw	Vis	Schraube	2	
	21	800051813	Manicotto	Rubber	Manchon	Gummimuffe	1	F.m. 4P005000
		800062785	Manicotto	Rubber	Manchon	Gummimuffe	1	D.m. 4P005001
	22	800050455	Fascetta	Clamp	Collier	Schelle	2	
	23	60N101140	Vite	Screw	Vis	Schraube	1	
	24	60N115675	Rosetta	Washer	Rondelle	Scheibe	1	
	25	800051812	Manicotto	Rubber	Manchon	Gummimuffe	1	
	26	800050454	Fascetta	Clamp	Collier	Schelle	1	
	27	800050451	Fascetta	Clamp	Collier	Schelle	1	
	28	800050445	Fascetta	Clamp	Collier	Schelle	1	
	29	800057536	Guarnizione	Gasket	Joint	Dichtung	1	
	30	800051806	Manicotto	Rubber	Manchon	Gummimuffe	1	
	31	800050452	Fascetta	Clamp	Collier	Schelle	2	
	32	800041758	Serbatoio liquido raffreddamento	Tank	Réservoir	Tank	1	
	33	800059324	Condotto	Line	Conduite	Rohr	1	
	34	800042349	Fascetta	Clamp	Collier	Schelle	1	

www.125supercity.net

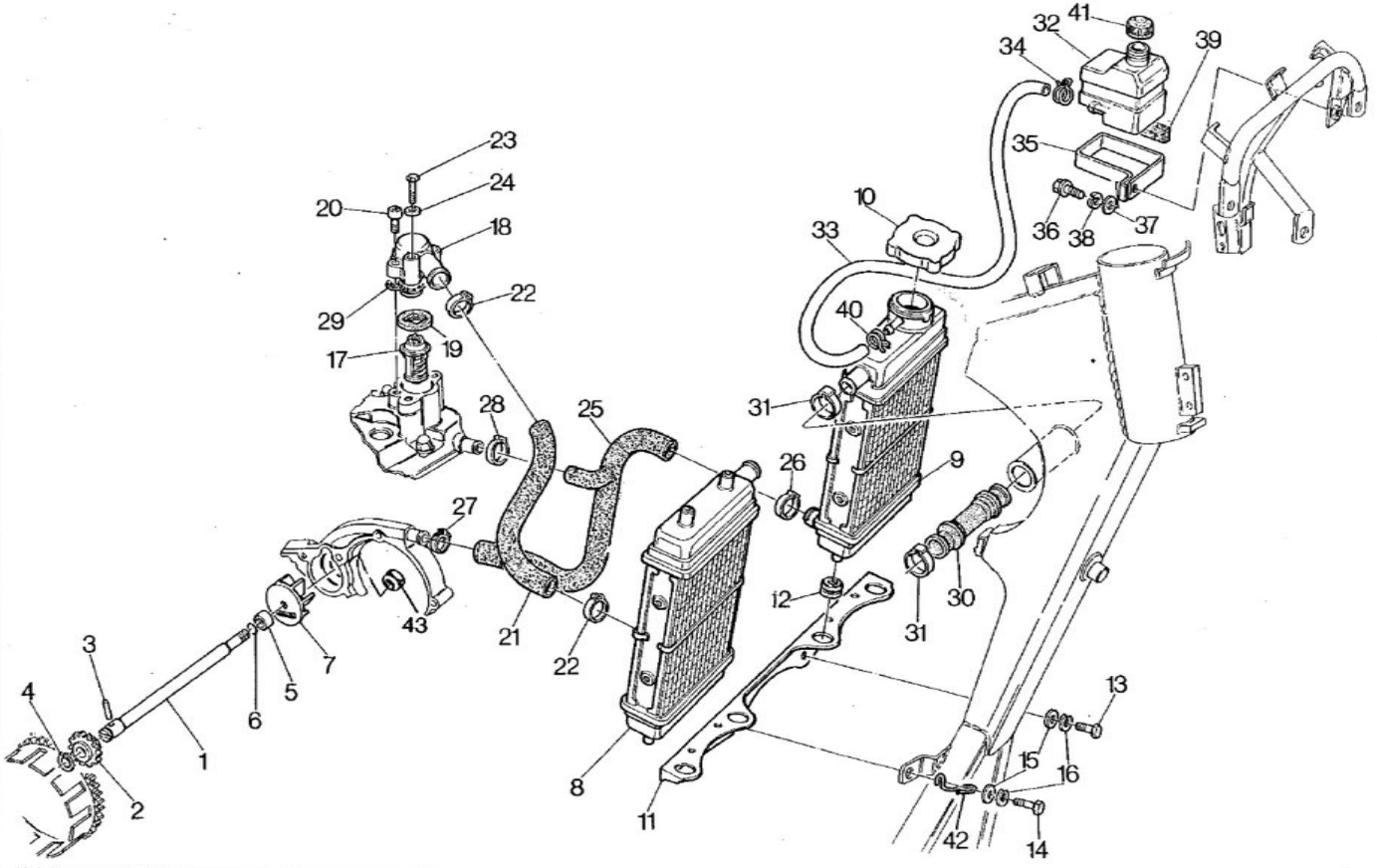

www.125supercity.net

Note Notes Notes Marke	Index No. Pos. Pos.	Code N. Part. No. N. Cod Best. Nr.	DENOMINAZIONE	DESCRIPTION	DESIGNATION	BEZEICHNUNG	Q.ty Q.tà Q.te M.ge	Validity Validità Validité Gültig
	35	800059325	Fascia supporto	Clamp	Collier	Schelle	1	
	36	60N101077	Vite	Screw	Vis	Schraube	1	
	37	800021535	Rosetta piana	Flat washer	Rondelle	Scheibe	1	
	38	60N115536	Rosetta elastica	Spring washer	Rondelle élastique	Federscheibe	1	
	39	800048801	Spessore elastico	Rubber pad	Epaisseur élastique	Elastische Seitendicke	1	
	40	800041912	Fascetta	Clamp	Collier	Schelle	1	
	41	800040427	Tappo	Plug	Bouchon	Verschluss	1	
	42	800057161	Asola guida trasmissioni	Cable guide	Guide -cable	Kabelfuhrung	1	
	43	800042278	Dado	Nut	Ecrou	Mutter	1	D.m. 4P005001

www.125supercity.net

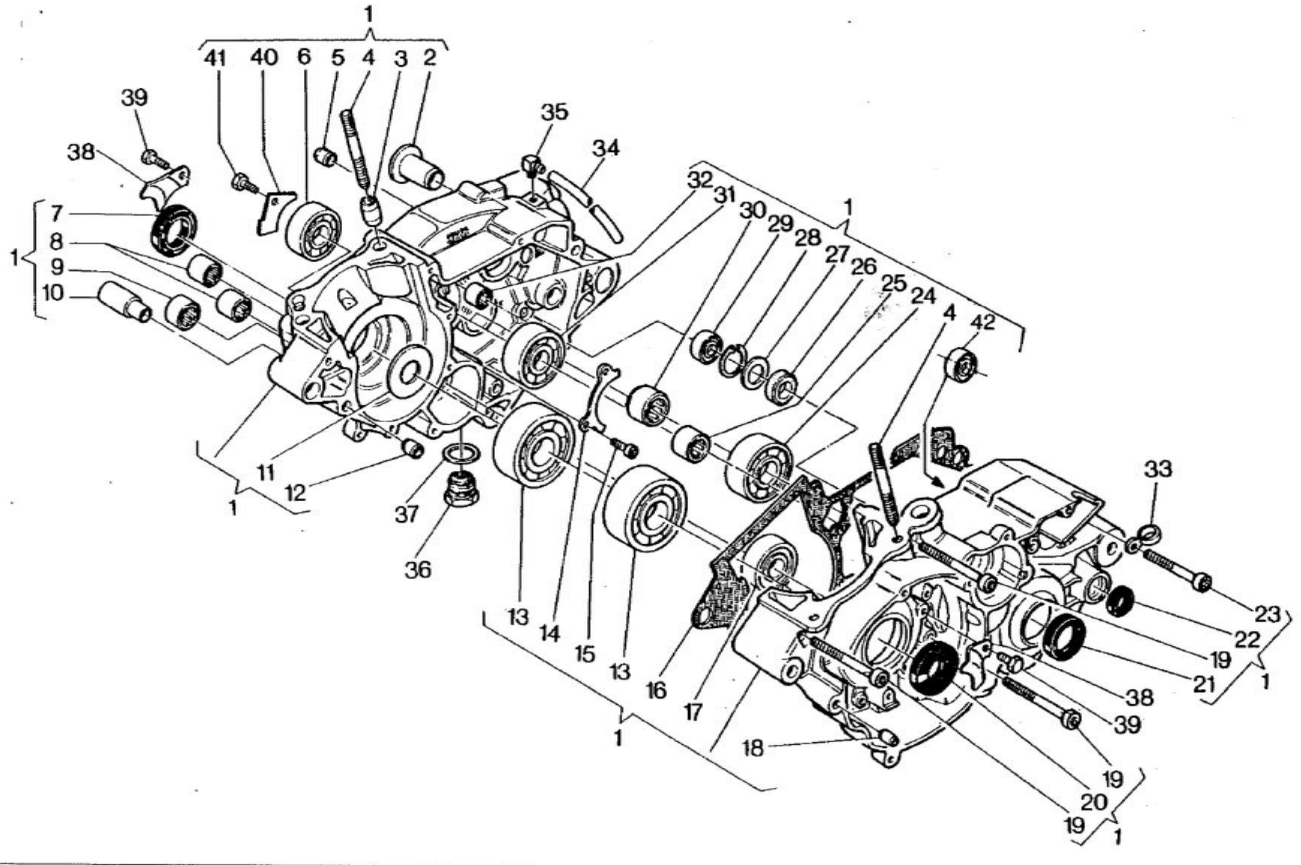

www.125supercity.net

Note Notes Notes Marke	Index No. Pos. Pos.	Code N. Part. No. N. Cod Best. Nr.	DENOMINAZIONE	DESCRIPTION	DESIGNATION	BEZEICHNUNG	Q.ty Q.tà Q.te M.ge	Validity Validità Validité Gültig
	1	800L47753	Carter motore compl.	Crankcase assy	Carter compl.	Kurbelgehause kpl	1	F.m. 4P005000
		800062172	Carter motore compl.	Crankcase assy	Carter compl.	Kurbelgehause kpl	1	D.m. 4P005001
	2	800033642	Bussola per asse forcellone	Bushing	Douille	Buchse	2	
	3	800047708	Bussola rif. cilindro	Bushing	Douille	Buchse	2	
	4	800030860	Prigioniero	Stud bolt	Goujon prisonnier	Stiftschraube	4	
	5	800051971	Bussola	Bushing	Douille	Buchse	2	
	6	800053248	Cuscinetto contralbero	Bearing	Roulement	Lager	1	
	7	800030728	Anello di tenuta	Seal ring	Bague d'étanchéité	Dichtungsring	1	
	8	800047678	Boccola	Bushing	Douille	Buchse	2	F.m. 4P005000
	9	800049016	Cuscinetto a rullini rinvio contralbero	Needle bearing	Roulement à aiguilles	Nadelkafig	1	
	10	800048257	Bussola	Bushing	Douille	Buchse	1	F.m. 4P005000
	11	800042164	Rosetta	Washer	Rondelle	Scheibe	1	
	12	800007719	Bussola di riferimento	Centering sleeve	Douille centrage	Zentrierhuelse	2	
	13	800042155	Cuscinetto albero motore	Bearing	Roulement	Lager	2	
	14	800048861	Piastrina	Plate	Plaque	Platte	1	
	15	60N102483	Vite	Screw	Vis	Schraube	2	
	16	800048862	Guarnizione	Gasket	Joint	Dichtung	1	
	17	800053248	Cuscinetto contralbero	Bearing	Roulement	Lager	1	
	18	800051549	Spina	Roll	Roulement	Spannrolle	2	
	19	60N102516	Vite	Screw	Vis	Schraube	3	
	20	800032389	Anello di tenuta	Seal ring	Bague d'étanchéité	Dichtungsring	1	
	21	800036357	Anello di tenuta	Seal ring	Bague d'étanchéité	Dichtungsring	1	
	22	800022946	Anello di tenuta	Seal ring	Bague d'étanchéité	Dichtungsring	1	
	23	60N102515	Vite	Screw	Vis	Schraube	8	
	24	800024947	Cuscinetto albero secondario	Bearing	Roulement	Lager	1	
	25	800037198	Cuscinetto a rullini albero primario	Needle bearing	Roulement à aiguilles	Nadelkafig	1	
	26	800038215	Anello di tenuta per pompa acqua	Seal ring	Bague d'étanchéité	Dichtungsring	1	F.m. 4P005000
		800053339	Anello di tenuta per pompa acqua	Seal ring	Bague d'étanchéité	Dichtungsring	1	D.m. 4P005001
	27	800044978	Rosetta	Washer	Rondelle	Scheibe	1	F.m. 4P005000
	28	800038214	Anello Seeger	Circlip	Bague d'arret	Federring	1	
	29	800006597	Cuscinetto albero pompa acqua	Bearing	Roulement	Lager	1	F.m. 4P005000
		800047678	Cuscinetto albero pompa acqua	Bearing	Roulement	Lager	1	D.m. 4P005001
	30	800036440	Cuscinetto albero secondario	Bearing	Roulement	Lager	1	
	31	800043382	Cuscinetto albero primario	Bearing	Roulement	Lager	1	
	32	800033718	Boccola	Bushing	Douille	Buchse	1	
	33	800024319	Piastrina	Plate	Plaque	Platte	1	
	34	800041750	Tubetto	Tube	Tuyau	Rohr	1	
	35	800019620	Raccordo	Union	Raccord	Anschluss	1	
	36	800057182	Tappo magnetico	Plug	Bouchon	Verschluss	1	
	37	800006725	Rosetta	Washer	Rondelle	Scheibe	1	
	38	800046393	Piastrina	Plate	Plaque	Platte	2	
	39	60N101878	Vite di fissaggio	Screw	Vis	Schraube	2	
	40	800048848	Piastrina	Plate	Plaque	Platte	1	
	41	60N101078	Vite di fissaggio	Screw	Vis	Schraube	1	
	42	800062200	Cuscinetto albero comando cambio	Bearing	Roulement	Lager	1	D.m. 4P005001

www.125supercity.net

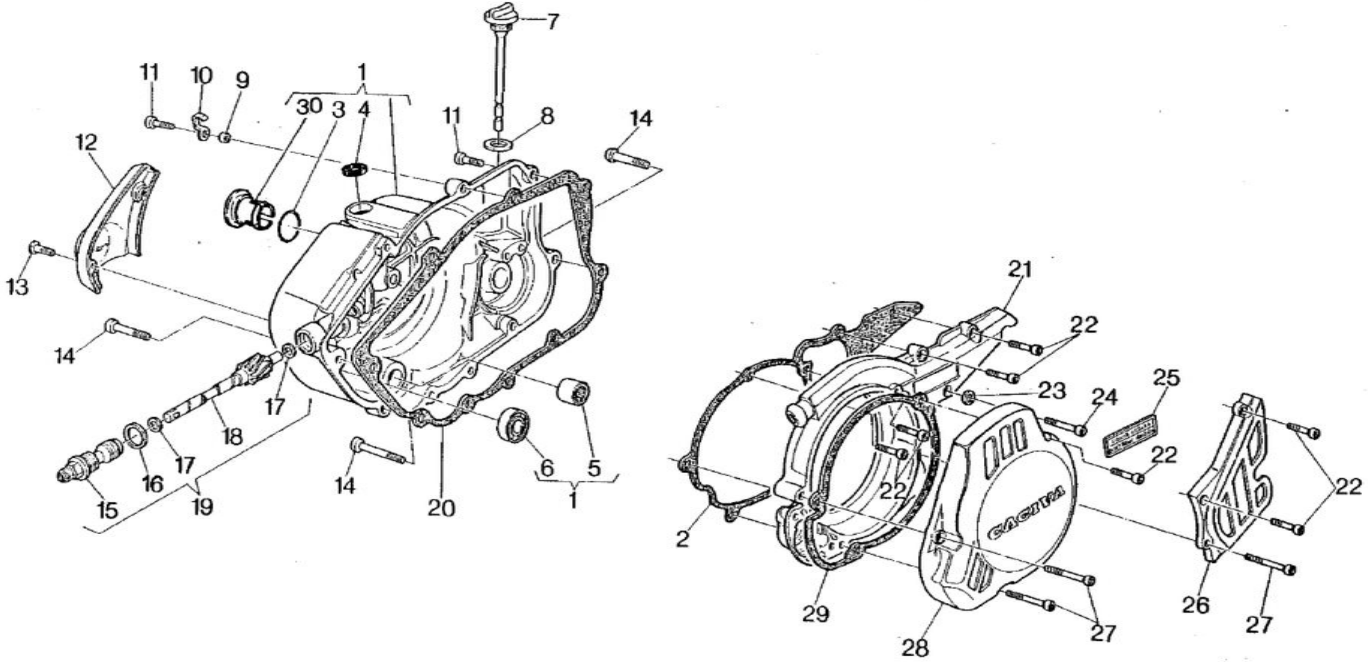

www.125supercity.net

Note Notes Notes Marke	Index No. Pos. Pos.	Code N. Part. No. N. Cod Best. Nr.	DENOMINAZIONE	DESCRIPTION	DESIGNATION	BEZEICHNUNG	Q.ty Q.tà Q.te M.go	Validity Validità Validité Gültig
	1	800L47772	Ass. coperchio destro	Right cover assy	Couvercle D. compl.	Deckel R. kpl.	1	F.m. 4P005000
		800L60428	Ass. coperchio destro	Right cover assy	Couvercle D. compl.	Deckel R. kpl.	1	D.m. 4P005001
	2	800048865	Guarnizione	Gasket	Joint	Dichtung	1	
	3	800036653	Anello di tenuta	Seal ring	Bague d'étanchéité	Dichtungsring	1	F.m. 4P005000
		800034323	Anello di tenuta	Seal ring	Bague d'étanchéité	Dichtungsring	1	D.m. 4P005001
	4	800048856	Anello di tenuta	Seal ring	Bague d'étanchéité -	Dichtungsring	1	
	5	800049016	Cuscinetto a rullini	Needle bearing	Roulement à aiguilles	Nadelkafig	1	
	6	800006597	Cuscinetto	Bearing	Roulement	Lager	1	F.m. 4P005000
	7	800057185	Tappo livello olio	Oil level plug	Bouchon niveau huile	Oeleinful Stopfen	1	
	8	800027960	Rosetta	Washer	Rondelle	Scheibe	1	
	9	800035369	Distanziale	Spacer	Entretoise	Distanzstuck	1	
	10	800035370	Piastrina	Plate	Plaque	Platte	1	
	11	60N102510	Vite	Screw	Vis	Schraube	6	
	12	800047376	Coperchio pompa olio	Oil pump cover	Couvercle pompe huile	Olpumpe Deckel	1	
	13	800024962	Vite	Screw	Vis	Schraube	2	
	14	60N102512	Vite	Screw	Vis	Schraube	3	
	15	800033264	Bussola	Bushing	Douille	Buchse	1	
	16	60N015599	Guarnizione	Gasket	Joint	Dichtung	1	
	17	800033266	Rosetta di rasamento	Thrust washer	Rondelle d'épaulement	Anlaufscheibe	2	
	18	800059956	Pignone	Pinion	Pignon	Ritzel	1	F.m. 4P005000
		800051683	Pignone	Pinion	Pignon	Ritzel	1	D.m. 4P005001
	19	800059957	Assieme rinvio contagiri	Drive unit, assy	Renvoi compl.	Vorgelege Kpl.	1	F.m. 4P005000
		800052232	Assieme rinvio contagiri	Drive unit, assy	Renvoi compl.	Vorgelege Kpl.	1	D.m. 4P005001
	20	800048864	Guarnizione	Gasket	Joint	Dichtung	1	
	21	800047375	Flangia	Flange	Bride	Flansch	1	
	22	60N107335	Vite	Screw	Vis	Schraube	7	
	23	800015960	Guarnizione	Gasket	Joint	Dichtung	1	
	24	60N102511	Vite	Screw	Vis	Schraube	1	
	25	800038078	Targhetta autoadesiva	Trim	Décalcomanie	Abziehbild	1	
	26	800051886	Coperchio pignone	Cover	Couvercle	Deckel	1	F.m. 4P005000
		800047377	Coperchio pignone	Cover	Couvercle	Deckel	1	D.m. 4P005001
	27	60N102515	Vite	Screw	Vis	Schraube	3	
	28	800053158	Coperchio vano accensione	Cover	Couvercle	Deckel	1	
	29	800052292	Guarnizione	Gasket	Joint	Dichtung	1	
	30	800056006	Tappo	Plug	Bouchon	Verschluss	1	D.m. 4P005001

www.125supercity.net

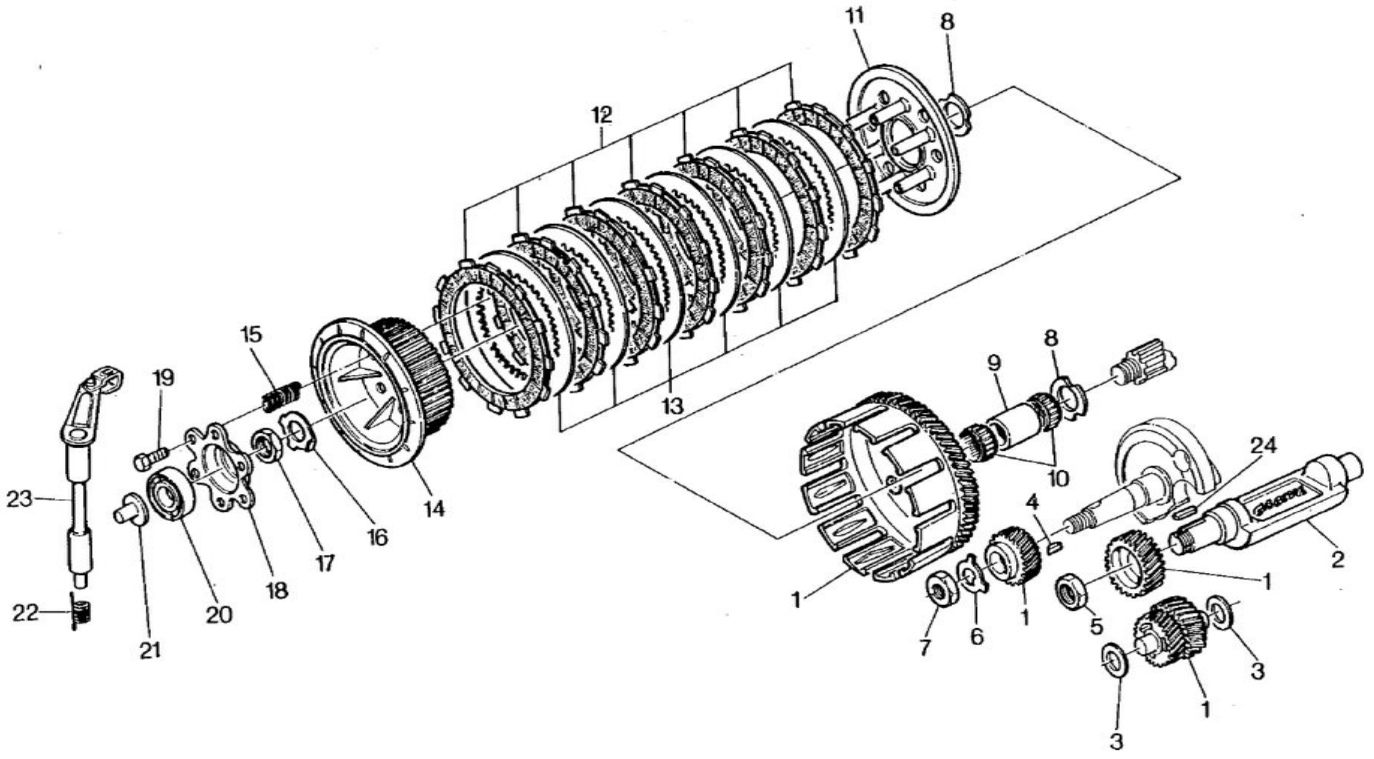

www.125supercity.net

Note Notes Notes Marke	Index No. Pos. Pos.	Code N. Part. No. N. Cod Best. Nr.	DENOMINAZIONE	DESCRIPTION	DESIGNATION	BEZEICHNUNG	Q.ty Q.tà Q.te M.ge	Validity Validità Validité Gültig
	1	800053201	Coppia ingranaggi trasm. primaria	Set of matched primary	Engrenages trans. pr.	Stirnraderpaar	1	
	2	800047719	Contralbero di equilibrio	Layshaft	Arbre de bal.	Worgelegewelle	1	
	3	800011868	Rosetta di rasamento sp. 0,3 mm.	Thrust washer	Rondelle d'épaulement	Anlaufscheibe	2	
		80A011868	Rosetta di rasamento sp. 0,5 mm.	Thrust washer	Rondelle d'épaulement	Anlaufscheibe	2	
		80B011868	Rosetta di rasamento sp. 0,6 mm.	Thrust washer	Rondelle d'épaulement	Anlaufscheibe	2	
		80C011868	Rosetta di rasamento sp. 0,7 mm.	Thrust washer	Rondelle d'épaulement	Anlaufscheibe	2	
		80D011868	Rosetta di rasamento sp. 0,8 mm.	Thrust washer	Rondelle d'épaulement	Anlaufscheibe	2	
		80E011868	Rosetta di rasamento sp. 0,9 mm	Thrust washer	Rondelle d'épaulement	Anlaufscheibe	2	
		80F011868	Rosetta di rasamento sp. 1 mm.	Thrust washer	Rondelle d'épaulement	Anlaufscheibe	2	
		80G011868	Rosetta di rasamento sp. 1,1 mm	Thrust washer	Rondelle d'épaulement	Anlaufscheibe	2	
		80H011868	Rosetta di rasamento sp. 1,2 mm.	Thrust washer	Rondelle d'épaulement	Anlaufscheibe	2	
	4	60N021007	Linguetta	Woodruff key	Clé woodruff	Scheibenfeder	1	
	5	800048850	Dado	Nut	Ecrou	Mutter	1	
	6	800031739	Rosetta	Washer	Rondelle	Scheibe	1	
	7	800047665	Dado	Nut	Ecrou	Mutter	1	
	8	800046428	Rosetta	Washer	Rondelle	Scheibe	2	
	9	800042288	Distanziale	Spacer	Entretoise	Distanzstuck	1	
	10	800025044	Gabbia a rullini	Roller cage	Cage à rouleaux	Nadellager	2	
	11	800031813	Disco premifrizione	Plate	Disque	Platte	1	
	12	800047282	Disco conduttore	Plate	Disque	Platte	7	F.m. 4P005000
		800063413	Disco conduttore	Plate	Disque	Platte	7	D.m. 4P005001
	13	800033192	Disco condotto	Plate	Disque	Platte	6	
	14	800048874	Mozzo portadischi	Clutch hub	Moyeu porte-disque	Scheibenhalternabe	1	
	15	800044346	Molla frizione	Spring	Ressort	Feder	6	
	16	800038727	Rosetta	Washer	Rondelle	Scheibe	1	
	17	800038726	Dado	Nut	Ecrou	Mutter	1	
	18	800048875	Disco ritegno molle	Plate	Disque	Platte	1	
	19	800030820	Vite	Screw	Vis	Schraube	6	
	20	800001025	Cuscinetto	Bearing	Roulement	Lager	1	
	21	800048852	Piattello	Spring plate	Plat	Federteller	1	
	22	800048855	Molla richiamo	Spring	Ressort	Feder	1	
	23	800048853	Ass. leva comando frizione	Clutch control lever assy	Levier comm. embrayage compl.	Kupplungshebel kpl.	1	
	24	800038707	Linguetta	Woodruff key	Clé woodruff	Scheibenfeder	1	

www.125supercity.net

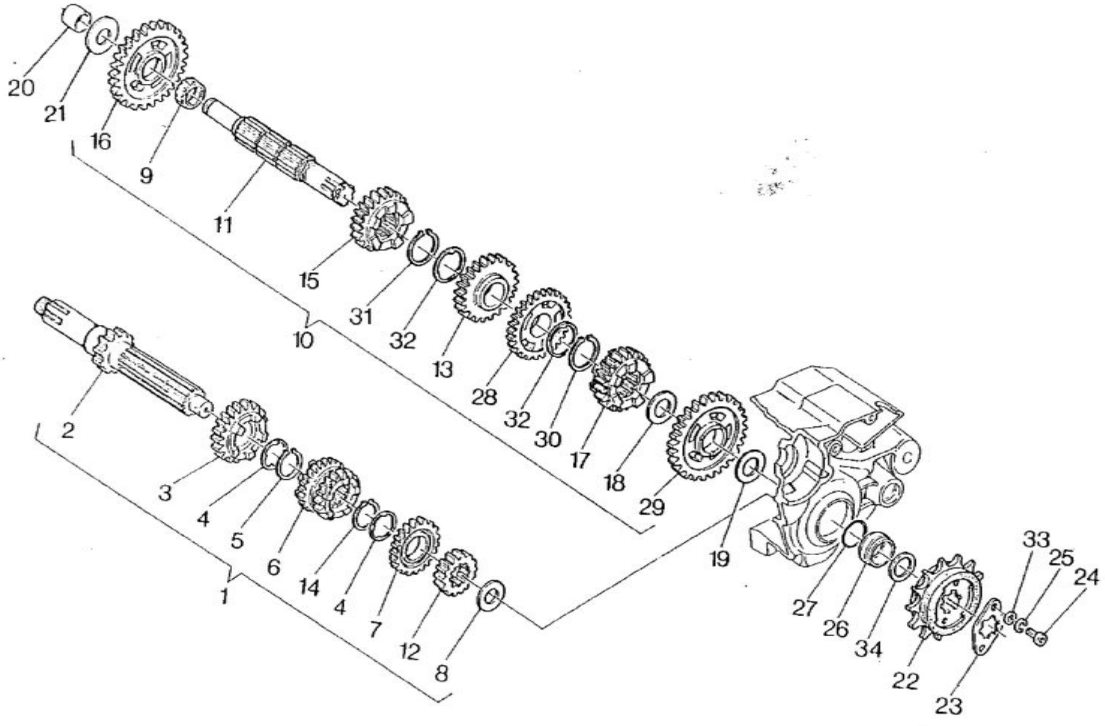

www.125supercity.net

Note Notes Notes Marke	Index No. Pos. Pos.	Code N. Part. No. N. Cod Best. Nr.	DENOMINAZIONE	DESCRIPTION	DESIGNATION	BEZEICHNUNG	Q.ty Q.tà Q.te M.ge	Validity Validità Validité Gültig
	1	800053128	Assieme albero primario	Main shaft assy	Ensemble arbre prim.	Abtriebswelle kpl.	1	F.m.4P003250
		800058836	Assieme albero primario	Main shaft assy	Ensemble arbre prim.	Abtriebswelle kpl.	1	D.m.4P003251
	2	800042286	Albero primario Z=11	Main shaft	Arbre primaire	Primarwelle	1	F.m.4P003250
		800054694	Albero primario Z=11	Main shaft	Arbre primaire	Primarwelle	1	D.m.4P003251
	3	800052447	Ingranaggio 6ª vel. A.P. Z=22	Gear counter shaft 6th	Engrenage 6ème	Stirnrad 6.	1	
	4	800025151	Rosetta di rasamento	Thrust washer	Rondelle d'épaulement	Anlaufscheibe	2	
	5	60N221208	Anello elastico	Elastic ring	Bague élastique	Elastischer Ring	1	
	6	800046532	Ingr. scorr. 3ªvel. Z=17 e 4ª vel. Z=21 A.P.	Driven gear counter shaft 3rd and 4th	Engrenage conduit 3ème et 4ème	Zahnrad 3. und 4.	1	
	7	800053130	Ingranaggio 5ª velocità A.P. Z=23	Gear main shaft 5th	Engrenage 5ème	Stirnrader 5	1	
	8	80A038110	Rosetta di rasamento sp. 0,3 mm.	Thrust washer	Rondelle d'épaulement	Anlaufscheibe	1	
		80C038110	Rosetta di rasamento sp. 0,8 mm.	Thrust washer	Rondelle d'épaulement	Anlaufscheibe	1	
		80E038110	Rosetta di rasamento sp. 1 mm.	Thrust washer	Rondelle d'épaulement	Anlaufscheibe	1	
		80G038110	Rosetta di rasamento sp. 1,2 mm.	Thrust washer	Rondelle d'épaulement	Anlaufscheibe	1	
	9	800031773	Gabbia a rullini	Roller cage	Cage à rouleaux	Nadellager	1	
	10	800053129	Assieme albero secondario	Counter shaft assy	Ensemble arbre secondaire	Nebenwelle kpl.	1	F.m.4P003250
		800058837	Assieme albero secondario	Counter shaft assy	Ensemble arbre secondaire	Nebenwelle kpl.	1	D.m.4P003251
	11	800043170	Albero secondario	Counter shaft	Arbre secondaire	Nebenwelle	1	
	12	800046530	Ingran. 2ª vel. A.P. Z=14	Gear cuonter shaft 2nd	Engrenage 2ème A.P.	Stirnrader 2	1	
	13	800046534	Ingran. 4ª vel. A.S. Z=23	Gear counter shaft 4th	Engrenage 4ème	Stirnrader 4	1	
	14	800034690	Anello elastico	Elastic ring	Bague élastique	Elastischer Ring	1	
	15	800052448	Ingr. scorrev. 6ª velocità Z=19 A.S.	Driven gear counter shaft 6th	Engrenage conduit 6ème	Zahnrag 6.	1	
	16	800043174	Ingran. 1ª vel. Z=34 A.S.	Gear counter shaft 1st	Engrenage 1ère	Stirnrader 1	1	F.m.4P003250
		800054695	Ingranaggio 1ª vel. Z=30 A.S.	Gear counter shaft 1st	Engrenage 1ère	Zahnrad 1.	1	D.m.4P003251
	17	800053131	Ingranaggio scorrev. 5ª vel.Z=22 A.S.	Driven gear counter shaft 5th	Engrenage conduit 5ème	Zahnrad 5.	1	
	18	80H007989	Rosetta di rasamento	Thrust washer	Rondelle d'épaulement	Anlaufscheibe	1	
	19	80A007989	Rosetta rasamento sp. 0,3 mm.lato catena	Thrust washer	Rondelle d'epaulement	Anlaufscheibe	1	
		80C007989	Rosetta rasamento sp. 0,5 mm.lato catena	Thrust washer	Rondelle d'epaulement	Anlaufscheibe	1	
		80F007989	Rosetta rasamento sp. 0,8 mm.lato catena	Thrust washer	Rondelle d'epaulement	Anlaufscheibe	1	
	20	800036441	Anello	Ring	Bague	Ring	1	F.m.4P003250
		800054874	Anello	Ring	Bague	Ring	1	D.m.4P003251
	21	80A005272	Rosetta di rasamento sp. 0,3 mm.	Thrust washer	Rondelle d'épaulement	Anlaufscheibe	1	
		80B005272	Rosetta di rasamento sp. 0,8 mm.	Thrust washer	Rondelle d'épaulement	Anlaufscheibe	1	
		80C005272	Rosetta di rasamento sp. 1 mm.	Thrust washer	Rondelle d'épaulement	Anlaufscheibe	1	
		80D005272	Rosetta di rasamento sp. 1,2 mm.	Thrust washer	Rondelle d'épaulement	Anlaufscheibe	1	
	22	800049779	Pignone uscita cambio completo Z=13	Pinion	Pignon	Ritzel	1	
(1)		800049777	Pignone uscita cambio completo Z=14	Pinion	Pignon	Ritzel	1	
	23	800031743	Piastrina	Plate	Plaque	Platte	1	
	24	60N102482	Vite	Screw	Vis	Schraube	2	
	25	60N115535	Rosetta elastica	Spring washer	Rondelle élastique	Federscheibe	2	

www.125supercity.net

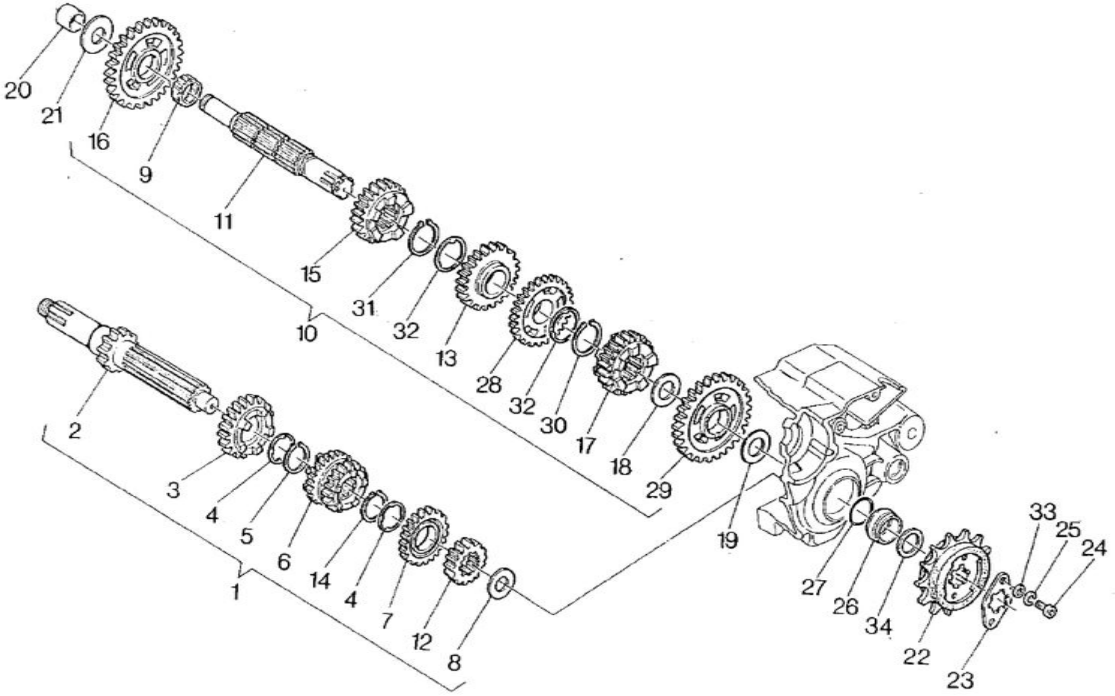

www.125supercity.net

Note Notes Notes Marke	Index No. Pos. Pos.	Code N. Part. No. N. Cod Best. Nr.	DENOMINAZIONE	DESCRIPTION	DESIGNATION	BEZEICHNUNG	Q.ty Q.tà Q.te M ge	Validity Validità Validité Gültig
	26	800031744	Distanziale	Spacer	Entretoise	Distanzstuck	1	
	27	800019789	Anello OR	«O» Ring	Joint «OR»	«O» Ring	1	
	28	800046533	Ingr. 3ª vel. A.S. Z=23	Gear counter shaft 3rd	Pignon 3ème	Stirnrader 3	1	
	29	800046531	Ingran. 2ª vel. A.S. Z=26	Gear counter shaft 2nd	Engrenage 2ème A.S.	Stirnrader 2.	1	
	30	60N221209	Anello elastico	Elastic ring	Bague élastique	Elastischer Ring	1	
	31	800031768	Anello elastico	Elastic ring	Bague élastique	Elastischer Ring	1	
	32	800043199	Rosetta di rasamento	Thrust washer	Rondelle d'épaulement	Anlaufscheibe	2	
	33	60N115503	Rosetta piana	Flat washer	Rondelle	Scheibe	2	
	34	80A022440	Rosetta di rasamento sp. 0,3 mm.	Thrust washer	Rondelle d'épaulement	Anlaufscheibe	1	
		80B022440	Rosetta di rasamento sp. 0,4 mm.	Thrust washer	Rondelle d'épaulement	Anlaufscheibe	1	
		80C022440	Rosetta di rasamento sp. 0,5 mm.	Thrust washer	Rondelle d'épaulement	Anlaufscheibe	1	
		80D022440	Rosetta di rasamento sp. 0,6 mm.	Thrust washer	Rondelle d'épaulement	Anlaufscheibe	1	
			(1) A richiesta	(1) Optional	(1) Sur demande	(1) Auf Wunsch		

www.125supercity.net

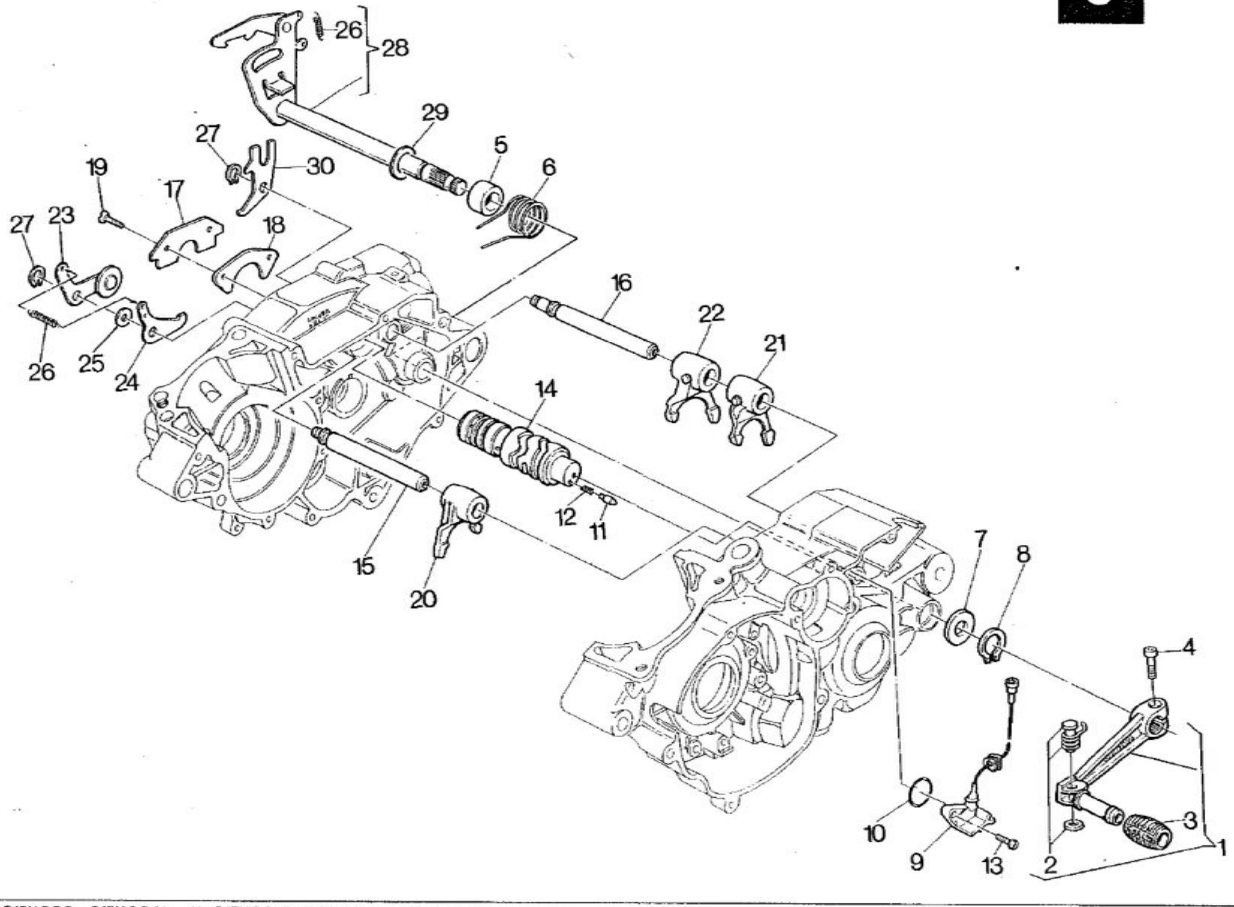

www.125supercity.net

Note Notes Notes Marke	Index No. Pos. Pos.	Code N. Part. No. N. Cod Best. Nr.	DENOMINAZIONE	DESCRIPTION	DESIGNATION	BEZEICHNUNG	Q.ty Q.tà Q.te M.ge	Validity Validità Validité Gültig
	1	800057163	Leva comando cambio compl.	Lever	Levier	Hebel	1	
	2	800057654	Perno con molla	Pin	Pivot	Bolzen	1	
	3	800029861	Manicotto	Rubber	Manchon	Gummimuffe	1	
	4	60N102508	Vite	Screw	Vis	Schraube	1	
	5	800024857	Bussola	Bushing	Douille	Buchse	1	
	6	800024858	Molla	Spring	Ressort	Feder	1	
	7	800019604	Rosetta	Washer	Rondelle	Scheibe	1	
	8	60N221203	Anello elastico	Elastic ring	Bague élastique	Elastischer Ring	1	
	9	800041682	Segnalatore folle	Loose transponder	Signaleur	Leerlicht	1	
	10	800042700	Anello OR	«O» Ring	Joint «OR»	«O» Ring	1	
	11	800042676	Puntale	Drill	Pointe	Druckstuck	1	
	12	800042677	Molla per puntale	Spring	Ressort	Feder	1	
	13	800025254	Vite	Screw	Vis	Schraube	2	
	14	800042674	Ass. albero comando forcelle cambio	Shaft assy	Arbre compl.	Kpl. welle	1	
	15	800044299	Perno supp. forc. inn. 5ª e 6ª vel.	Pin 5th, 6th	Pivot 5ème, 6ème	Stift 5., 6.	1	
	16	800024839	Perno supp. forc. inn. 1ª, 4ª e 2ª, 3ª vel.	Pin 1st, 4th and 2nd, 3rd	Pivot 1ère, 4ème et 2ème, 3ème	Stift 1., 4. und 2., 3.	1	
	17	800024840	Piastrina di ritegno	Plate	Plaque	Platte	1	
	18	800024841	Piastrina di rasamento sp. 0,2 mm.	Plate	Plaque	Platte	1	
		80A024841	Piastrina di rasamento sp. 0,3 mm.	Plate	Plaque	Platte	1	
	19	60N103834	Vite	Screw	Vis	Schraube	2	
	20	800033721	Forcella com.ing.5ª e 6ª vel.A.P.	Fork gear shifter 5th, 6th	Fourche 5ème, 6ème	Schaltgabelfachse 5, 6	1	
	21	800035119	Forcella com.ing. 2ª e 3ª vel.A.S.	Fork gear shifter 2nd, 3rd	Fourche 2ème, 3ème	Schaltgabelfachse 2, 3	1	
	22	800026134	Forcella com.ing.1ª e 4ª vel.A.S.	Fork gear shifter 1st, 4th	Fourche 1ère, 4ème	Schaltgabelfachse 1, 4	1	
	23	800034035	Assieme saltarello lissa marce	Gear fixing clik assembly	Cliquet compl.	Strumhaken kpl.	1	
	24	800044300	Saltarello fissa folle	Pawl	Cliquet	Sturmhaken	1	
	25	80A043859	Rosetta di rasamento sp. 0,2 mm.	Thrust washer	Rondelle d'épaulement	Anlaufscheibe	1	
		80B043859	Rosetta di rasamento sp. 0,3 mm.	Thrust washer	Rondelle d'épaulement	Anlaufscheibe	1	
	26	800027103	Molla	Spring	Ressort	Feder	2	
	27	800021375	Anello elastico	Elastic ring	Bague élastique	Elastischer Ring	2	
	28	800033276	Selettore com. cambio completo	Selector	Selecteur	Waehler	1	F.m. 4P005000
		800062195	Selettore com. cambio completo	Selector	Selecteur	Waehler	1	D.m. 4P005001
	29	80B009408	Rosetta sp. 0,5 mm.	Washer	Rondelle	Scheibe	1	
	30	800024856	Piastrina di fermo	Stop Plate	Plaque de ferm	Stopplatte	1	

www.125supercity.net

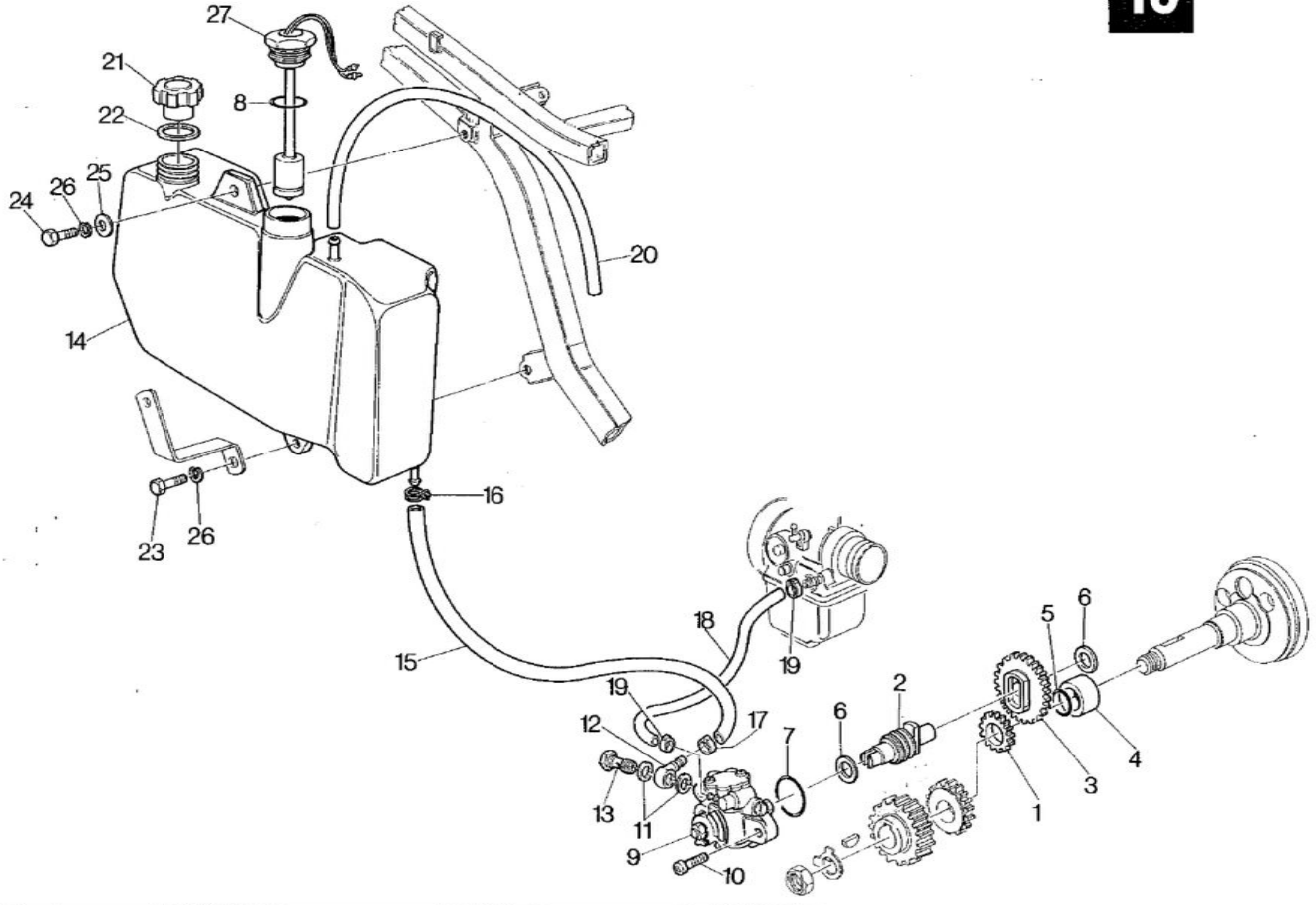

www.125supercity.net

Note Notes Notes Marke	Index No. Pos. Pos.	Code N. Part. No. N. Cod Best. Nr.	DENOMINAZIONE	DESCRIPTION	DESIGNATION	BEZEICHNUNG	Q.ty Q.tà Q.te M.ge	Validity Validità Validité Gültig
	1	800059953	Pignone pompa olio Z=20	Pinion	Pignon	Ritzel	1	F.m. 4P005000
		800051661	Pignone pompa olio Z=21	Pinion	Pignon	Ritzel	1	D.m. 4P005001
		800051661	Pignone pompa olio Z=21 (CH)	Pinion	Pignon	Ritzel	1	
	2	800059955	Albero di rinvio	Shaft	Arbre	Welle	1	F.m. 4P005000
		800051662	Albero di rinvio	Shaft	Arbre	Welle	1	D.m. 4P005001
		800051662	Albero di rinvio (CH)	Shaft	Arbre	Welle	1	
	3	800059954	Ingranaggio comando pompa Z=32	Gear	Engrenage	Zahnwerk	1	F.m. 4P005000
		800051660	Ingranaggio com. pompa Z=42	Gear with pump	Engrenage et pompe	Zahnrad mit Pumpen	1	D.m. 4P005001
		800051660	Ingranaggio comando pompa Z=42 (CH)	Gear with pump	Engrenage et pompe	Zahnrad mit Pumpen	1	
	4	800047667	Distanziale	Spacer	Entretoise	Distanzstuck	1	
	5	800026884	Anello OR	«O» Ring	Joint «OR»	«O» Ring	1	
	6	800033270	Rosetta	Washer	Rondelle	Scheibe	2	
	7	800017693	Anello di tenuta	Seal ring	Bague d'étanchéité	Dichtungsring	1	
	8	800023118	Anello OR	«O» Ring	Joint «OR»	«O» Ring	1	
	9	800059558	Pompa olio	Oil pump	Pompe à huile	Oelpumpe	1	F.m. 4P005000
		800052129	Pompa olio	Oil pump	Pompe à huile	Oelpumpe	1	D.m. 4P005001
	10	800024962	Vite	Screw	Vis	Schraube	2	
	11	800019071	Rosetta	Washer	Rondelle	Scheibe	2	
	12	800019069	Raccordo aspirazione	Union	Raccord	Wiederverbindung	1	
	13	800019070	Vite	Screw	Vis	Schraube	1	
	14	800052602	Serbatoio olio	Oil tank	Réservoir huile	Oeltank	1	
	15	800057534	Condotto	Line	Conduite	Rohr	1	
	16	800018921	Anello elastico	Elastic ring	Bague élastique	Elastischer Ring	1	
	17	800049642	Fascetta	Clamp	Collier	Schelle	1	
	18	800057535	Condotto	Line	Conduite	Rohr	1	
	19	800033273	Fascetta	Clamp	Collier	Schelle	2	
	20	800023413	Tubo sfiato	Exhaust pipe	Tuyau échappement	Entluftungsschlauch	1	
	21	800033641	Tappo	Plug	Bouchon	Verschluss	1	
	22	800033900	Rosetta di tenuta	Washer	Rondelle	Scheibe	1	
	23	60N101079	Vite	Screw	Vis	Schraube	2	
	24	60N101078	Vite	Screw	Vis	Schraube	1	
	25	800022271	Rosetta piana	Flat washer	Rondelle	Scheibe	1	
	26	60N115536	Rosetta elastica	Spring washer	Rondelle élastique	Federscheibe	2	
	27	800059596	Interruttore livello olio	Switch, oil level	Interrupteur niveau huile	Schalter Oelwaage	1	

www.125supercity.net

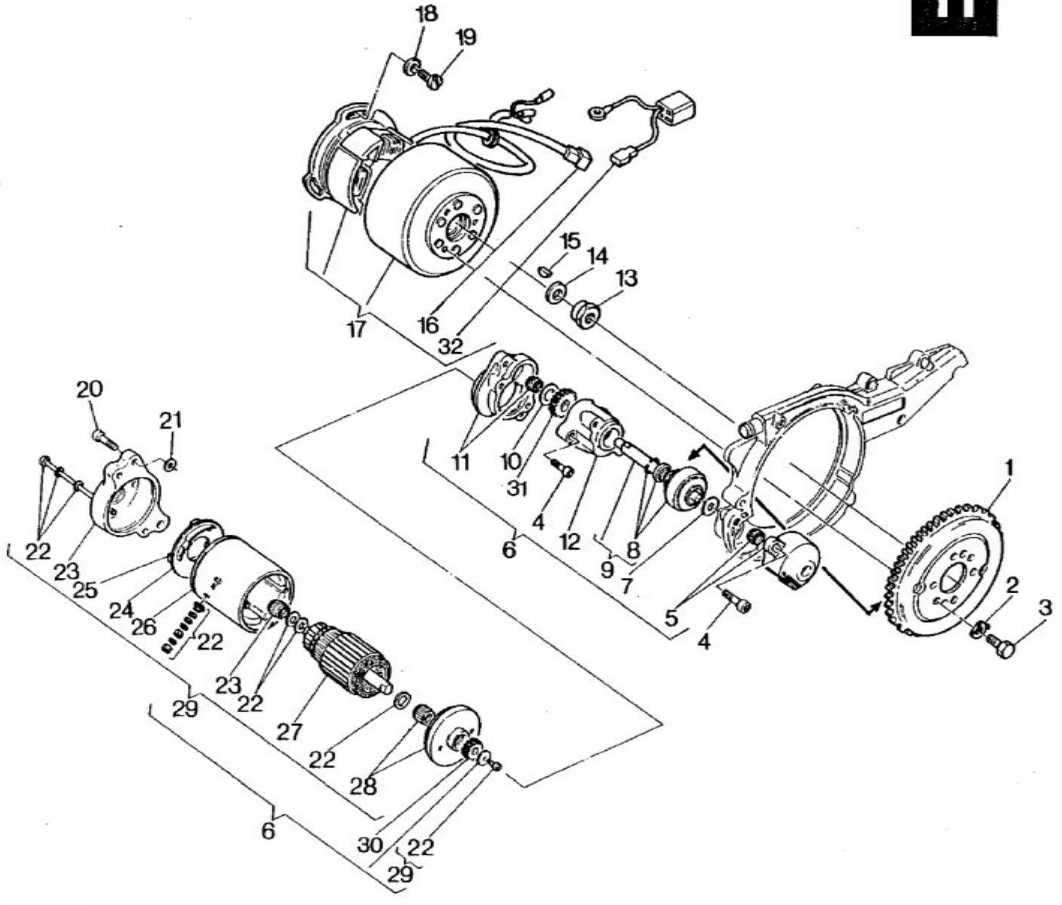

www.125supercity.net

Note Notes Noten Marke	Index No. Pos. Pos.	Code N. Part. No. N. Cod Bast. Nr.	DENOMINAZIONE	DESCRIPTION	DESIGNATION	BEZEICHNUNG	Q.ty Q.tà Q.te M.ge	Validity Validità Validité Gültig
	1	800047374	Corona	Sprocket	Couronne	Kranz	1	
	2	800048878	Rosetta	Washer	Rondelle	Scheibe	3	
	3	800049628	Vite	Screw	Vis	Schraube	3	
	4	60N107335	Vite	Screw	Vis	Schraube	4	
	5	800050045	Coperchio	Cover	Couvercle	Deckel	1	
	6	800050049	Ass. motorino avv. elettrico	Start motor	Moteur démarrage	Selbstarter	1	
	7	80A031756	Rasamento sp. 0,3 mm.	Thrust	Epaulement	Anlauf	1	
		80B031756	Rasamento sp. 0,8 mm.	Thrust	Epaulement	Anlauf	1	
		80C031756	Rasamento sp. 1 mm.	Thrust	Epaulement	Anlauf	1	
	8	800051379	Serie molla, anello arr., anello elast.	Kit sprins, seal ring, elastic ring	Kit de ressort, bague d'étan. et élast.	Kit Feder, Dichtung und elastischer Ring	1	
	9	800051378	Rinvio completo	Drive unit	Renvoi compl.	Vorgelege	1	
	10	800050043	Rosetta	Washer	Rondelle	Scheibe	1	
	11	800050044	Flangia di riduzione compl.	Reduction flage assy	Bride de réduction compl.	Reduktionflansch kpl.	1	
	12	800047381	Distanziale	Spacer	Entretoise	Distanzstuck	1	
	13	800012696	Dado	Nut	Ecrou	Mutter	1	
	14	800062170	Rosetta	Washer	Rondelle	Scheibe	1	
	15	60N021002	Linguetta	Woodruff key	Clé woodruff	Scheibenfeder	1	
	16	800011577	Connettore a 2 vie	Connector	Connecteur	Stecker	1	
	17	800047681	Volano elettronico compl.	Electronic fly wheel assy	Volant électronique compl.	Schwungmagnetzunder kpl.	1	
	18	60N115766	Rosetta elastica	Spring washer	Rondelle élastique	Federscheibe	3	
	19	60N102901	Vite	Screw	Vis	Schraube	3	
	20	60N102509	Vite	Screw	Vis	Schraube	4	
	21	80A037003	Rosetta sp. 0,2 mm.	Washer	Rondelle	Scheibe	2	
		80B037003	Rosetta sp. 0,5 mm.	Washer	Rondelle	Scheibe	2	
		80C037003	Rosetta sp. 0,8 mm.	Washer	Rondelle	Scheibe	2	
		80D037003	Rosetta sp. 1	Washer	Rondelle	Scheibe	2	
	22	800051376	Kit viteria	Screw kit	Kit de vis	Schraubekit	1	
	23	800051372	Supporto lato collettore	Commutator holder	Support commutateur	Kollektorhalter	1	
	24	800051373	Portaspazzole con molle	Brush holder	Porte-balai	Kohlenhalter	1	
	25	800052236	Spazzole	Brush	Balai	Kohlen	4	
	26	800051374	Campo induttore compl.	Inductor field assy	Champ inducteur compl.	Induktorfeld kpl.	1	
	27	800051375	Indotto	Armature	Induit	Zunge	1	
	28	800051471	Flangia	Flange	Bride	Flansch	1	
	29	800051371	Motorino senza rinvii	Start motor	Moteur démarrage	Selbstarter	1	
	30	800064338	Ingranaggio conduttore rinvio	Driving gear	Engranage conducteur	Zahnrad	1	
	31	800064339	Ingranaggio condotto rinvio	Driven gear	Engrenage conduit	Zahnrad	1	
	32	800064688	Cavo volano-centralina	Cable	Cable	Kabel	1	

www.125supercity.net

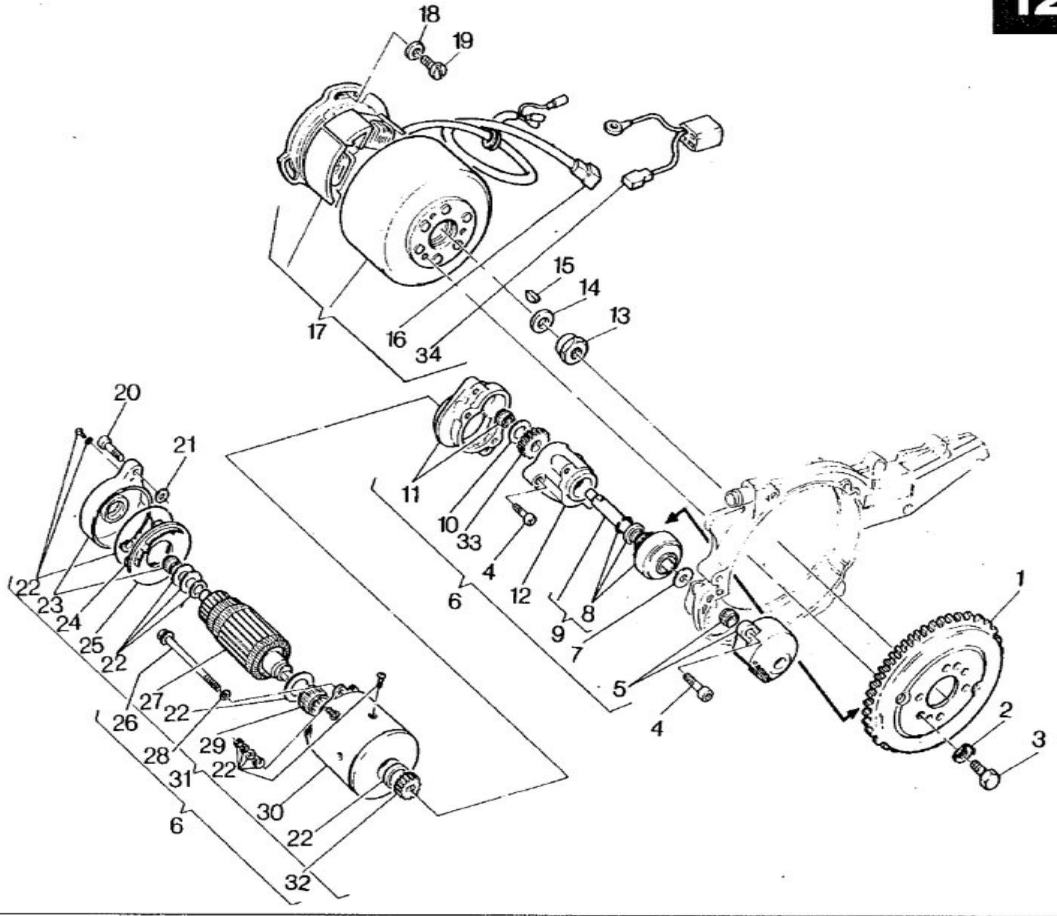

www.125supercity.net

Note Notes Notes Marke	Index No. Pos. Pos.	Code N. Part. No. N. Cod Best. Nr.	DENOMINAZIONE	DESCRIPTION	DESIGNATION	BEZEICHNUNG	Q.ty Q.tà Q.te M.ge	Validity Validità Validité Gültig
	1	800047374	Corona	Sprocket	Couronne	Kranz	1	
	2	800048678	Rosetta	Washer	Rondelle	Scheibe	3	
	3	800049628	Vite	Screw	Vis	Schraube	3	
	4	60N107335	Vite	Screw	Vis	Schraube	4	
	5	800050045	Coperchio	Cover	Couvercle	Deckel	1	
	6	800047373	Ass. motorino avv. elettrico	Start motor	Moteur démarrage	Selbstarter	1	
	7	80A031756	Rasamento sp. 0,3 mm.	Thrust	Epaulement	Anlauf	1	
		80B031756	Rasamento sp. 0,8 mm.	Thrust	Epaulement	Anlauf	1	
		80C031756	Rasamento sp. 1 mm.	Thrust	Epaulement	Anlauf	1	
	8	800047676	Serie molla, anello arr., anello elast.	Kit sprins, seal ring, elastic ring	Kit de ressort, bague d'étan. et élast.	Kit Feder, Dichtung und elastischer Ring	1	
	9	800047675	Rinvio completo	Drive unit	Renvoi compl.	Vorgelege	1	
	10	800050043	Rosetta	Washer	Rondelle	Scheibe	1	
	11	800050044	Flangia di riduzione compl.	Reduction flage assy	Bride de réduction compl.	Reduktionflansch kpl.	1	
	12	800047381	Distanziale	Spacer	Entretoise	Distanzstuck	1	
	13	800012696	Dado	Nut	Ecrou	Mutter	1	
	14	800062170	Rosetta	Washer	Rondelle	Scheibe	1	
	15	60N021002	Linguetta	Woodruff key	Clé woodruff	Scheibenfeder	1	
	16	800011577	Connettore a 2 vie	Connector	Connecteur	Stecker	1	
	17	800047681	Volano elettronico compl.	Electronic fly wheel assy	Volant électronique compl.	Schwungmagnetzunder kpl.	1	F.m. 4P005000
		800059030	Volano elettronico compl.	Electronic fly wheel assy	Volant électronique compl.	Schwungmagnetzunder kpl.	1	D.m. 4P005001
	18	60N115766	Rosetta	Washer	Rondelle	Scheibe	3	
	19	60N102901	Vite	Screw	Vis	Schraube	3	
	20	60N102509	Vite	Screw	Vis	Schraube	4	
	21	80A037003	Rosetta sp. 0,2 mm.	Washer	Rondelle	Scheibe	2	
		80B037003	Rosetta sp. 0,5 mm.	Washer	Rondelle	Scheibe	2	
		80C037003	Rosetta sp. 0,8 mm.	Washer	Rondelle	Scheibe	2	
		80D037003	Rosetta sp. 1	Washer	Rondelle	Scheibe	2	
	22	800047677	Serie rosette e guarnizioni	Washer and gasket kit	Kit de rondelles et Joints	Scheibe und Dichtung Kit	1	
	23	800047670	Supporto	Holder	Support	Halter	1	
	24	800051726	Spazzole	Brush	Balai	Kohlen	1	
	25	800047672	Portaspazzole con molle	Brush holder	Porte-balai	Kohlenhalter	1	
	26	800047679	Tirante	Tie rod	Tirant	Strippe	2	
	27	800047674	Indotto	Armature	Induit	Zunge	1	
	28	60N115536	Rosetta elastica	Spring washer	Rondelle élastique	Federscheibe	2	
	29	800050251	Cuscinetto a rullini	Needle bearing	Roulement à aiguilles	Nadelkafig	1	
	30	800047673	Campo induttore compl.	Inductor field assy	Champ inducteur compl.	Induktorfeld kpl.	1	
	31	800050042	Motorino senza rinvii	Start motor	Moteur démarrage	Selbstarter	1	
	32	800064336	Ingranaggio conduttore rinvio	Driving gear	Engranage conducteur	Zahnrad	1	
	33	800064337	Ingranaggio condotto rinvio	Driven gear	Engrenage conduit	Zahnrad	1	
	34	800064688	Cavo volano-centralina	Cable	Cable	Kabel	1	

www.125supercity.net

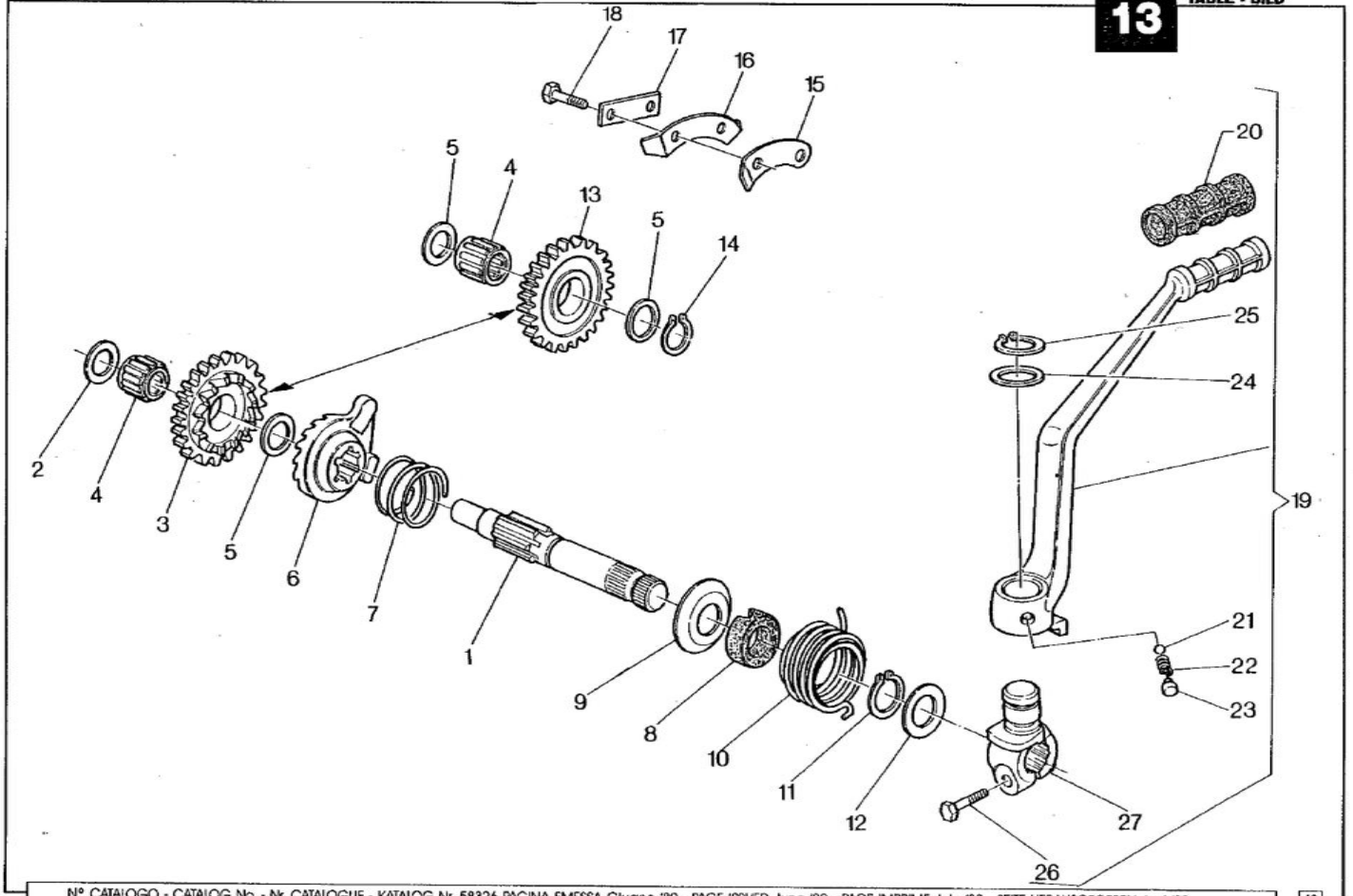

www.125supercity.net

Note Notes Notes Marke	Index No. Pos. Pos.	Code N. Part. No. N. Cod Best. Nr.	DENOMINAZIONE	DESCRIPTION	DESIGNATION	BEZEICHNUNG	Q.ty Q.tà Q.te M.ge	Validity Validità Validité Gültig
	1	800036379	Albero comando avviamento	Starter crank shaft	Arbre de démarrage	Kickstarterwelle	1	
	2	80G004551	Rosetta di rasamento sp. 1,0 mm	Thrust washer	Rondelle d'épaulement	Anlaufscheibe	1	
	3	800042284	Ingranaggio con cricchetto Z=25	Gear	Engrenage	Zahnrad	1	
	4	800022375	Cuscinetto a rullini	Needle bearing	Roulement à aiguilles	Nadelkafig	2	
	5	80C004553	Rosetta di rasamento sp. 0,6 mm.	Thrust washer	Rondelle d'épaulement	Anlaufscheibe	3	
	6	800024905	Manicotto scorrevole	Sliding boot	Manchon	Muffe	1	
	7	800031762	Molla	Spring	Ressort	Feder	1	
	8	800031763	Distanziale	Spacer	Entretoise	Distanzstuck	1	
	9	800057660	Rosetta di rasamento	Thrust washer	Rondelle d'épaulement	Anlaufscheibe	1	
	10	800031764	Molla ritorno leva	Spring	Ressort	Feder	1	
	11	60N221206	Anello Seeger	Circlip	Bague d'arret	Federring	1	
	12	80H010904	Rosetta di rasamento sp. 1,0 mm	Thrust washer	Rondelle d'épaulement	Anlaufscheibe	1	
	13	800042282	Ingranaggio di rinvio Z=22	Gear	Engrenage	Zahnrad	1	
	14	60N221204	Anello Seeger	Circlip	Bague d'arret	Federring	1	
	15	800031695	Piastrina fine corsa	Plate	Plaque	Platte	1	
	16	800031696	Piastrina disinnesto	Plate	Plaque	Platte	1	
	17	800020474	Piastrina di sicurezza	Safety washer	Plaque	Platte	1	
	18	60N101081	Vite	Screw	Vis	Schraube	2	
	19	800054388	Leva avviamento completa	Starter lever assy	Levier démarrage compl.	Hebelanlasser kpl.	1	
	20	800033742	Manicotto	Rubber	Manchon	Gummimuffe	1	
	21	80N021507	Sfera 1/4"	Ball	Bille	Kugel	1	
	22	800032203	Molla	Spring	Ressort	Feder	1	
	23	800033777	Tappo	Plug	Bouchon	Verschluss	1	
	24	800032205	Rosetta	Washer	Rondelle	Scheibe	1	
	25	60N221206	Anello elastico	Elastic ring	Bague élastique	Elastischer Ring	1	
	26	60N101142	Vite	Screw	Vis	Schraube	1	
	27	800039049	Morsetto	Clamp	Etan	Klemme	1	

www.125supercity.net

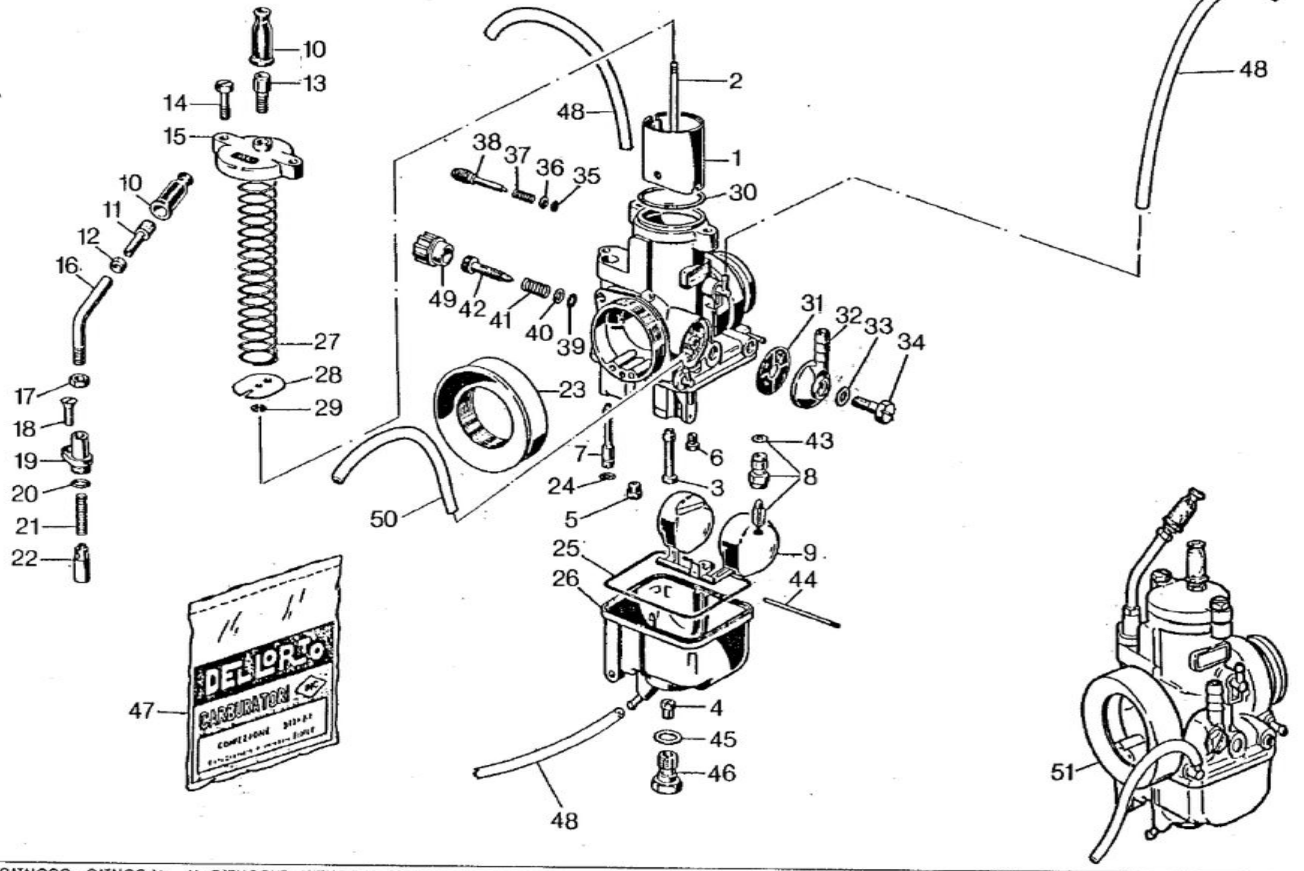

www.125supercity.net

Note Notes Noten Marke	Index No. Pos. Pos.	Code N. Part. No. N. Cod Best. Nr.	DENOMINAZIONE	DESCRIPTION	DESIGNATION	BEZEICHNUNG	Q.ty Q.tà Q.te M.ge	Validity Validità Validité Gültig
	1	80B036681	Valvola gas da 40	Throttle	Soupape	Ventil	1	F.m. 4P003105
		800060457	Valvola gas da 50	Throttle 50	Soupape 50	Ventil 50	1	D.m. 4P003106
	2	80D036683	Spillo conico X 29	Needle valve	Epingle	Nadeleinsate	1	F.m. 4P003105
		80F036683	Spillo conico X 52	Needle valve	Epingle	Nadeleinsate	1	D.m. 4P003106
	3	800057412	Polverizzatore 270 DU	Fuel nozzle	Pulvérisateur	Einspritzduse	1	F.m. 4P003105
		800060462	Polverizzatore 270 B A	Fuel nozzle	Pulvérisateur	Einspritzduse	1	D.m. 4P003106
	4	80N012041	Getto massimo 135	Main jet	Gicleur principal	Hauptduse	1	F.m. 4P003105
		8BC012041	Getto massimo 138	Main jet	Gicleur principal	Hauptduse	1	D.m. 4P003106
	5	800057400	Getto potenza 50	Main jet	Gicleur principal	Hauptduse	1	
	6	8RB005761	Getto minimo 36	Slow running jet	Gicleur ralenti	Leerlaufduse	1	F.m. 4P003105
		8AD005761	Getto minimo 48	Slow running jet	Gicleur ralenti	Leerlaufduse	1	D.m. 4P003106
	7	80E012032	Getto avviamento 65	Starting jet	Gicleur démarreur	Anlassduse	1	
	8	800035356	Valvola a spillo	Float valve	Pointeau du flotteur	Schwimmernadelventil	1	
	9	80C035357	Galleggiante g. 9,5	Float	Flotteur	Schwimmer	1	
	10	●	Cappuccio cavo	Cap	Capuchon	Kappe	2	
	11	800051986	Vite	Screw	Vis	Schraube	2	
	12	800051987	Dado	Nut	Ecrou	Mutter	2	
	13	800004103	Vite	Screw	Vis	Schraube	2	
	14	800023981	Vite	Screw	Vis	Schraube	1	
	15	800036685	Coperchio valvola gas	Throttle valve cover	Couvercle papillon de gaz	Drosselkappe Deckel	1	
	16	800057401	Tubetto deviatore	Tube	Tuyau	Rohr	1	
	17	800004104	Dado	Nut	Ecrou	Mutter	1	
	18	800032855	Vite	Screw	Vis	Schraube	1	
	19	800040582	Coperchio	Cover	Couvercle	Deckel	1	
	20	●	Guarnizione dispos. avv.	Gasket	Joint	Dichtung	1	
	21	800044043	Molla	Spring	Ressort	Feder	1	
	22	800040580	Valvola avviamento	Valve	Soupape	Ventil	1	
	23	800036687	Raccordo	Union	Raccord	Anschluss	1	
	24	●	Guarnizione getto avviamento	Gasket	Joint	Dichtung	1	
	25	●	Guarnizione vaschetta	Gasket	Joint	Dichtung	1	
	26	800055505	Vaschetta	Chamber	Cuvette	Schwimmerkammer	1	
	27	800035086	Molla	Spring	Ressort	Feder	1	
	28	800036682	Piastrina	Plate	Plaque	Platte	1	
	29	800035353	Fermaglio spillo conico	Fasten. clip	Goujon	Haltering	1	
	30	●	Guarnizione coperchio	Gasket	Joint	Dichtung	1	
	31	800012045	Filtro benzina	Fuel filter	Filtre essence	Benzinfilter	1	
	32	800057436	Pipetta	Pipette	Pipette	pipette	1	
	33	●	Guarnizione vite	Gasket	Joint	Dichtung	1	
	34	800057437	Vite	Screw	Vis	Schraube	1	
	35	●	Guarnizione vite	Gasket	Joint	Dichtung	1	

www.125supercity.net

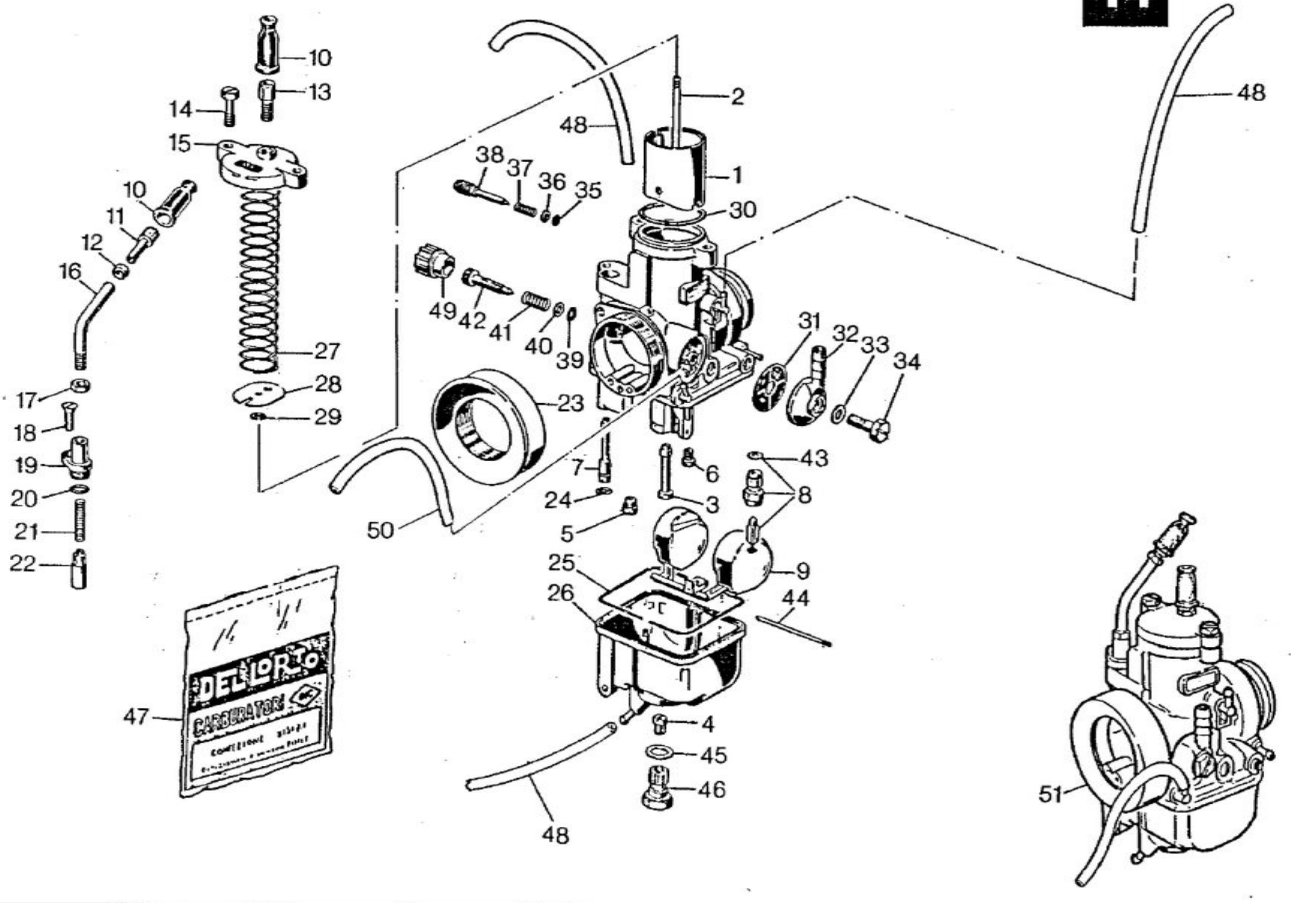

www.125supercity.net

Note Notes Notes Marke	Index No. Pos. Pos.	Code N. Part. No. N. Cod Best. Nr.	DENOMINAZIONE	DESCRIPTION	DESIGNATION	BEZEICHNUNG	Q.ty Q.tà Q.te M.ge	Validity Validità Validité Gültig
	36	800023985	Rondella piana	Washer	Rondelle	Unterlegscheibe	1	
	37	800012034	Molla	Spring	Ressort	Feder	1	
	38	800012033	Vite	Screw	Vis	Schraube	1	F.m. 4P003105
		800040620	Vite	Screw	Vis	Schraube	1	D.m. 4P003106
	39	●	Guarnizione vite	Gasket	Joint	Dichtung	1	
	40	800023983	Rondella piana	Washer	Rondelle	Unterlegscheibe	1	
	41	800012030	Molla	Spring	Ressort	Feder	1	
	42	800012029	Vite	Screw	Vis	Schraube	1	
	43	●	Guarnizione valvola a spillo	Gasket	Joint	Dichtung	1	
	44	800012037	Perno galleggiante	Pin	Pivot	Stift	1	
	45	●	Guarnizione tappo	Gasket	Joint	Dichtung	1	
	46	800012040	Tappo	Plug	Bouchon	Verschluss	1	
	47	800057402	Gruppo guarnizioni	Gasket set	Joint compl.	Dichtung kpl.	1	
	48	800029042	Tubetto	Tube	Tuyau	Rohr	3	
	49	800057413	Pomello	Knob	Poignée	Knopf	1	
	50	800052078	Tubetto	Tube	Tuyau	Rohr	1	
	51	800053025	Assieme carburatore	Carburetor assy	Carburateur complète	Vergaser, kpl.	1	F.m. 4P003105
		800060452	Assieme carburatore	Carburetor assy	Carburateur complète	Vergaser, kpl.	1	D.m. 4P003106
			●: Contenuto nella busta guarnizioni (47)	It's contained in the gasket set (47)	Contenu entre l'enveloppe du joints (47)	In den reparaturenbichtung satz (47)		

www.125supercity.net

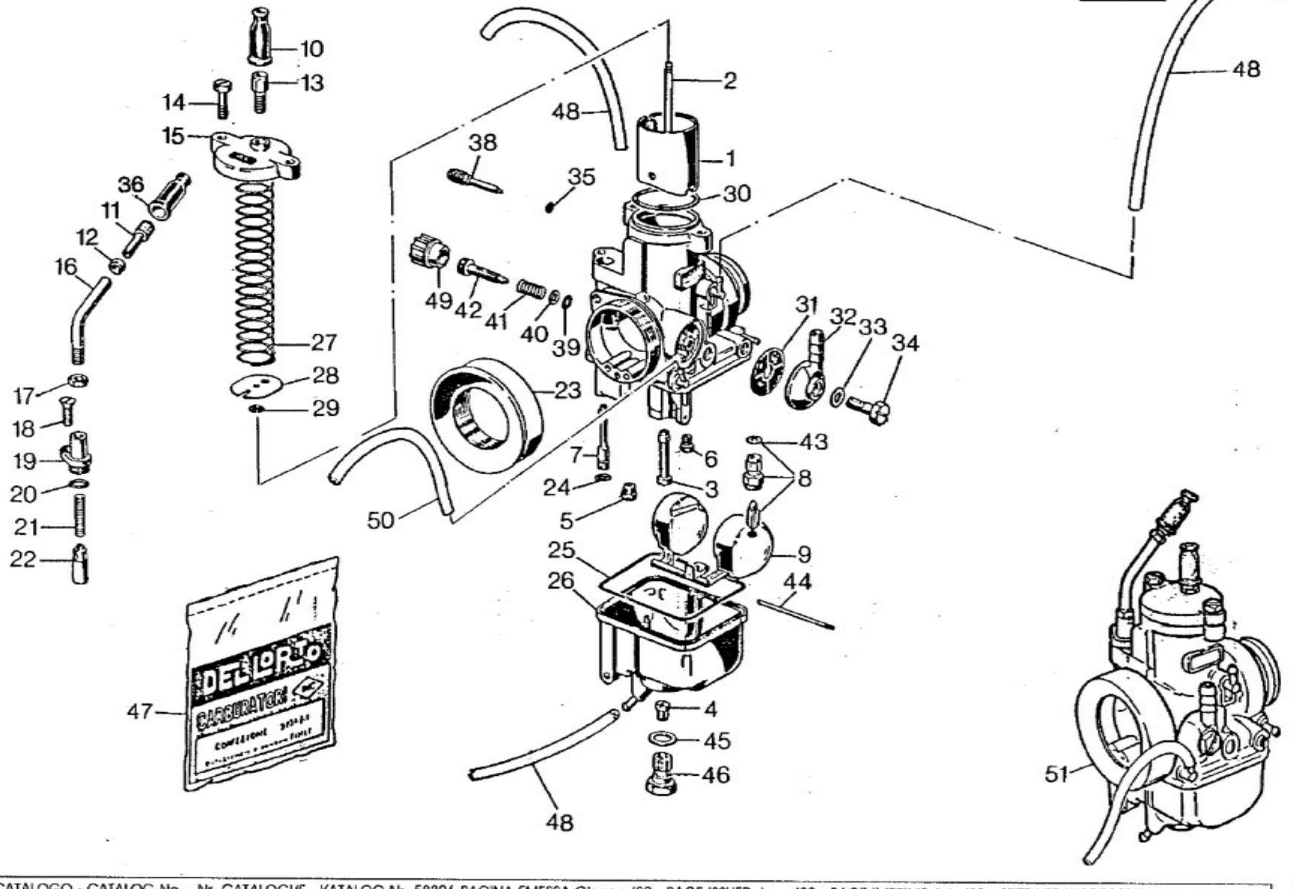

www.125supercity.net

Note Notes Notes Marke	Index No. Pos. Pos.	Code N. Part. No. N. Cod Best. Nr.	DENOMINAZIONE	DESCRIPTION	DESIGNATION	BEZEICHNUNG	Q.ty Q.tà Q.te M.ge	Validity Validità Validité Gültig
	1	800065433	Valvola gas da 60	Throttle 60	Soupape 60	Ventil 60	1	
	2	80H036683	Spillo conico X18	Needle valve	Epingle	Nadeleinsate	1	
	3	800044374	Polverizzatore 266 CU	Fuel nozzle	Pulvérisateur	Einspritzduse	1	
	4	80I012041	Getto massimo 130	Main jet	Gicleur max.	Hauptduse	1	
	5	80B057400	Getto potenza 90	Main jet	Gicleur principal	Hauptduse	1	
	6	8FC012041	Getto minimo 47	Slow running jet	Gicleur ralenti	Leerlaufduse	1	
	7	80E012032	Getto avviamento 65	Starting jet	Gicleur démarreur	Anlassduse	1	
	8	800025117	Valvola a spillo 250	Pin valve	Pointeau	Schwimmernadelventil	1	
	9	80B035357	Galleggiante gr. 6,5	Float	Flotteur	Schwimmer	1	
	10	800012451	Cappuccio cavo	Cap	Capuchon	Kappe	1	
	11	800051986	Vite	Screw	Vis	Schraube	2	
	12	800051987	Dado	Nut	Ecrou	Mutter	2	
	13	800004103	Vite	Screw	Vis	Schraube	2	
	14	800023981	Vite	Screw	Vis	Schraube	1	
	15	800036685	Coperchio valvola gas	Throttle valve cover	Couvercle papillon de gaz	Drosselkappe Deckel	1	
	16	800057401	Tubetto deviatore	Tube	Tuyau	Rohr	1	
	17	800004104	Dado	Nut	Ecrou	Mutter	1	
	18	800032855	Vite	Screw	Vis	Schraube	1	
	19	800040582	Coperchio	Cover	Couvercle	Deckel	1	
	20	●	Guarnizione dispos. avv.	Gasket	Joint	Dichtung	1	
	21	800044043	Molla	Spring	Ressort	Feder	1	
	22	800040580	Valvola avviamento	Valve	Soupape	Ventil	1	
	23	800036687	Raccordo	Union	Raccord	Anschluss	1	
	24	●	Guarnizione getto avviamento	Gasket	Joint	Dichtung	1	
	25	●	Guarnizione vaschetta	Gasket	Joint	Dichtung	1	
	26	800064168	Vaschetta	Chamber	Cuvette	Schwimmerkammer	1	
	27	800035086	Molla	Spring	Ressort	Feder	1	
	28	800036682	Piastrina	Plate	Plaque	Platte	1	
	29	800035353	Fermaglio spillo conico	Fasten. clip	Goujon	Haltering	1	
	30	●	Guarnizione coperchio	Gasket	Joint	Dichtung	1	
	31	800012045	Filtro benzina	Fuel filter	Filtre essence	Benzinfilter	1	
	32	800057436	Pipetta	Pipette	Pipette	pipette	1	
	33	●	Guarnizione vite	Gasket	Joint	Dichtung	1	
	34	800057437	Vite	Screw	Vis	Schraube	1	
	35	●	Guarnizione vite	Gasket	Joint	Dichtung	1	

www.125supercity.net

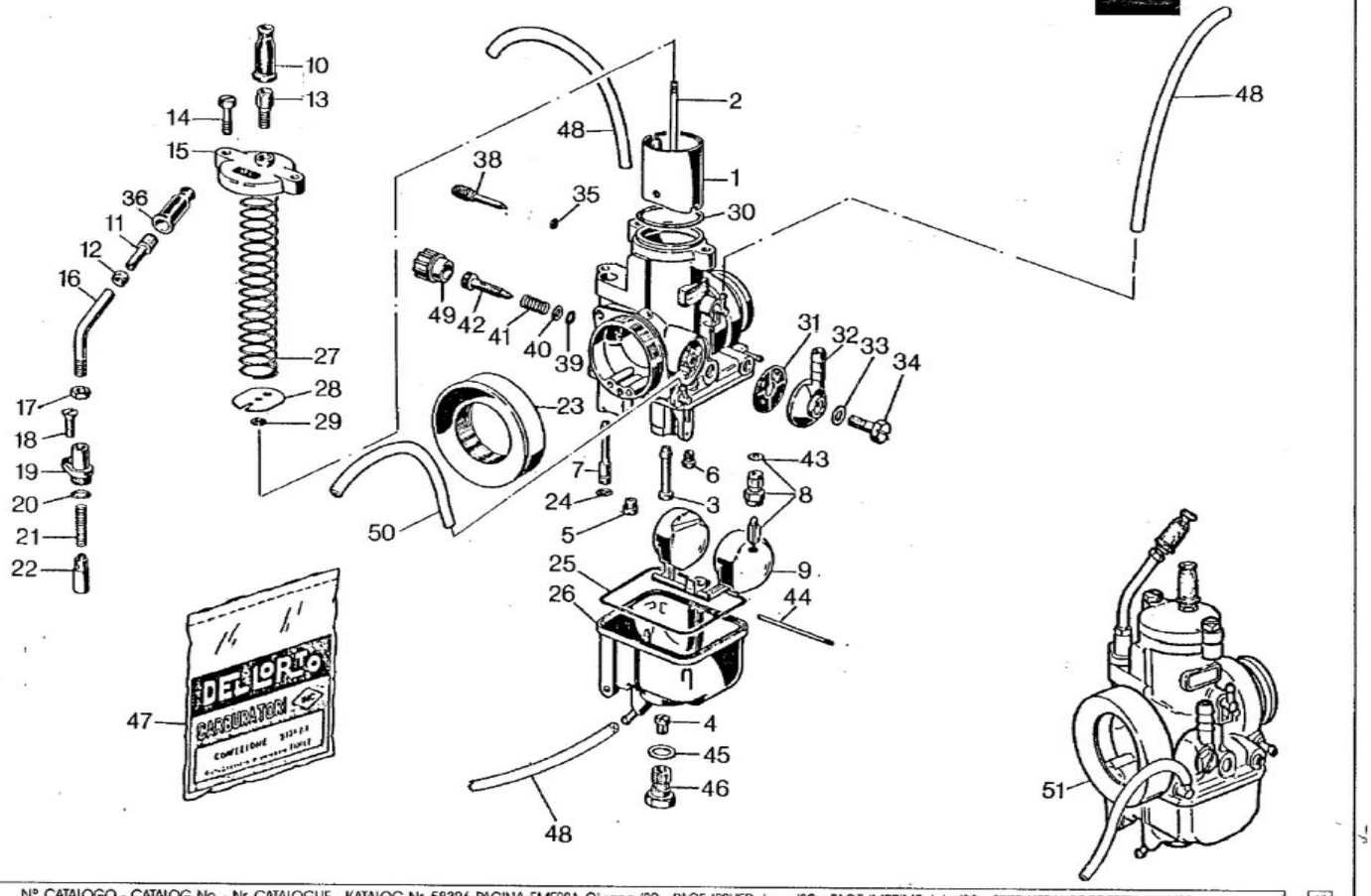

www.125supercity.net

Note Notes Notes Marke	Index No. Pos. Pos.	Code N. Part. No. N. Cod Best. Nr.	DENOMINAZIONE	DESCRIPTION	DESIGNATION	BEZEICHNUNG	Q.ty Q.tà Q.te M.ge	Validity Validità Validité Gültig
	36	800058660	Cappuccio cavo	Cap	Capuchon	Kappe	1	
	38	800061252	Vite	Screw	Vis	Schraube	1	
	39	●	Guarnizione vite	Gasket	Joint	Dichtung	1	
	40	800023983	Rondella piana	Washer	Rondelle	Unterlegscheibe	1	
	41	800012030	Molla	Spring	Ressort	Feder	1	
	42	800012029	Vite	Screw	Vis	Schraube	1	
	43	●	Guarnizione valvola a spillo	Gasket	Joint	Dichtung	1	
	44	800012037	Perno galleggiante	Pin	Pivot	Stift	1	
	45	●	Guarnizione tappo	Gasket	Joint	Dichtung	1	
	46	800049531	Tappo	Plug	Bouchon	Verschluss	1	
	47	800064170	Gruppo guarnizioni	Gasket set	Joint compl.	Dichtung kpl.	1	
	48	800029042	Tubetto	Tube	Tuyau	Rohr	3	
	49	800057413	Pomello	Knob	Poignée	Knopf	1	
	50	800052078	Tubetto	Tube	Tuyau	Rohr	1	
	51	800063036	Assieme carburatore	Carburetor assy	Carburateur complété	Vergaser, kpl.	1	
			●: Contenuto nella busta guarnizioni (47)	It's contained in the gasket set (47)	Contenu entre l'enveloppe du joints (47)	In den reparaturenbichtung satz (47)		

www.125supercity.net

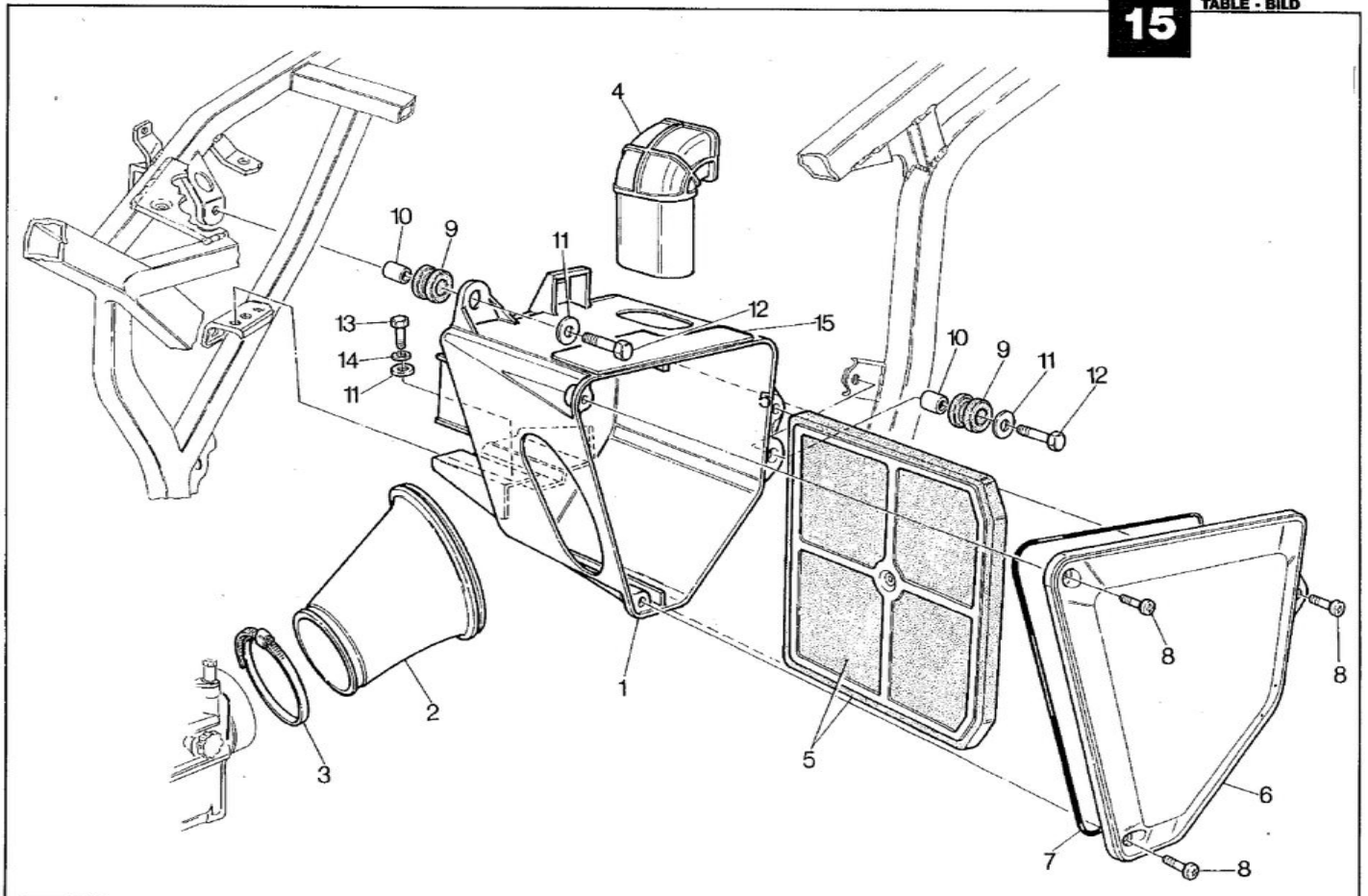

www.125supercity.net

Note Notes Notes Marke	Index No. Pos. Pos.	Code N. Part. No. N. Cod Best. Nr.	DENOMINAZIONE	DESCRIPTION	DESIGNATION	BEZEICHNUNG	Q.ty Q.tà Q.te M.ge	Validity Validità Validité Gültig
	1	800052603	Scatola filtro	Air filter box	Boite pour filtre	Filterkasten	1	
	2	800053209	Raccordo	Union	Raccord	Anschluss	1	
	3	800037906	Fascetta	Clamp	Collier	Schelle	1	
	4	800053221	Bocchettone di aspirazione	Pipe union	Coulotte	Stutzen	1	
	5	800057595	Telaino compl. di filtro	Frame	Chassis	Rahmen	1	
	6	800052604	Coperchio scatola filtro	Cover	Couvercle	Deckel	1	
	7	800060652	Guarnizione	Gasket	Joint	Dichtung	1	
	8	800016329	Vite	Screw	Vis	Schraube	3	
	9	800033288	Antivibrante	Damper bushing	Element antivibrant	Vibrierschatzelement	2	
	10	800016136	Distanziale	Spacer	Entretoise	Distanzstuck	2	
	11	60N115549	Rosetta	Washer	Rondelle	Scheibe	3	
	12	60N101083	Vite	Screw	Vis	Schraube	2	
	13	60N101079	Vite	Screw	Vis	Schraube	1	
	14	60N115536	Rosetta elastica	Spring washer	Rondelle élastique	Federscheibe	1	
	15	800057928	Isolante per scatola filtro	Insulation	Isolation	Isolierstoff	1	

www.125supercity.net

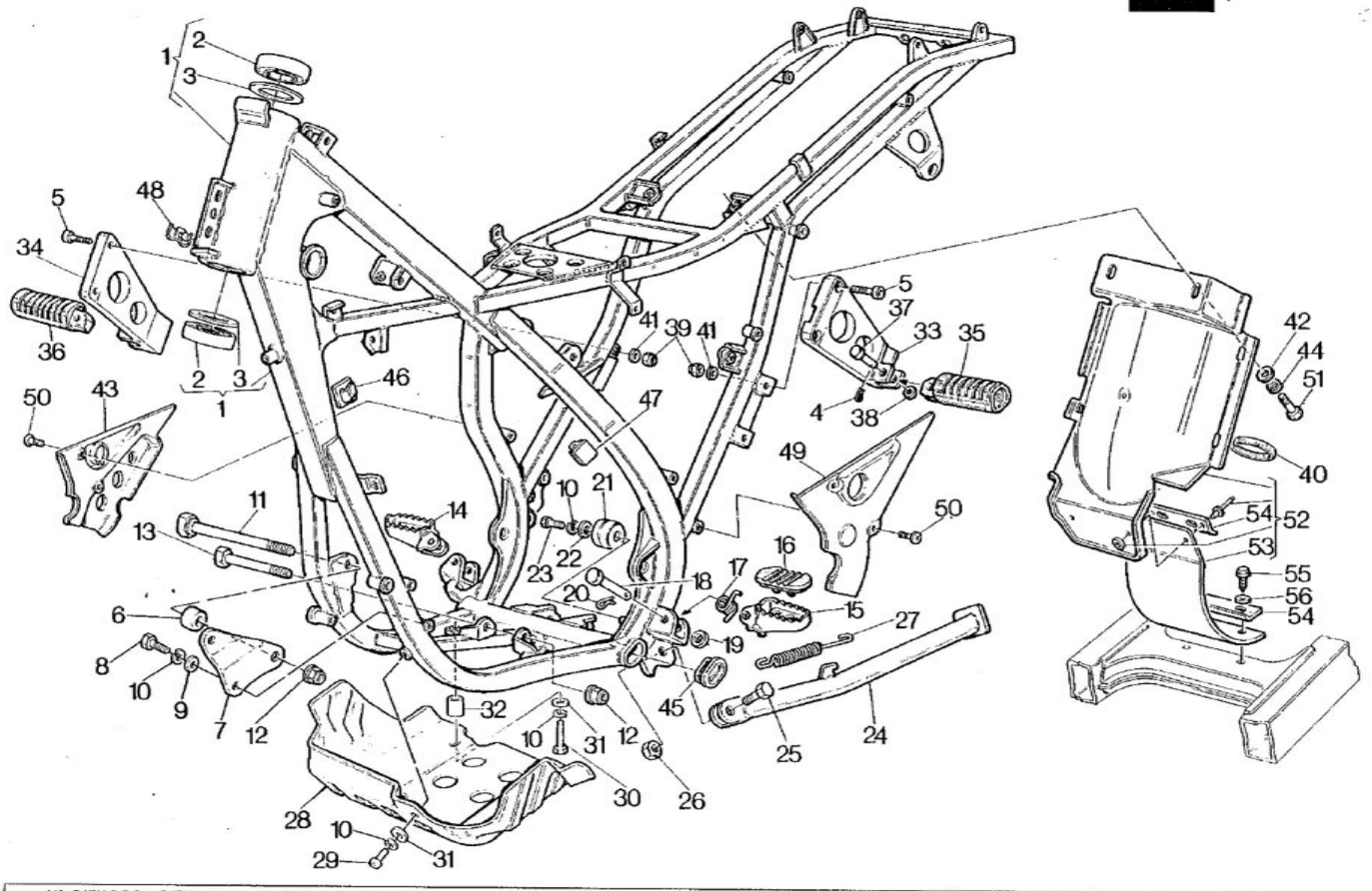

www.125supercity.net



TELAIO, PEDANE - FRAME, FOOT RESTS
CADRE, REPOSE PIEDS - RAHMEN, FUSSBRETT

TAVOLA DRAWING TABLE BILD **16** — **Tamanaco 125**

Note Notes Notes Marke	Index No. Pos. Pos.	Code N. Part. No. N. Cod Best. Nr.	DENOMINAZIONE	DESCRIPTION	DESIGNATION	BEZEICHNUNG	Q.ty Q.tà Q.te M.ge	Validity Validità Validité Gültig
	1	800058285	Assieme telaio	Frame assy	Cadre complete	kpl. Rahmen	1	
	2	800022672	Cuscinetto	Bearing	Roulement	Lager	2	
	3	800023646	Rondella	Washer	Rondelle	Scheibe	2	
	4	60N120047	Copiglia	Cotter pin	Goupille	Splint	2	
	5	60N102556	Vite	Screw	Vis	Schraube	4	
	6	800057787	Distanziale att.Dx. ant. motore H = 12 mm.	Spacer	Entretoise	Distanzstuck	1	
		800057786	Distanziale att. Dx.ant. motore H = 13 mm.	Spacer	Entretoise	Distanzstuck	1	
		800054387	Distanziale att.Dx. ant. motore H = 15 mm.	Spacer	Entretoise	Distanzstuck	1	
	7	800051674	Attacco ant. Sx. motore	Connection	Attaque	Anschluss	1	
	8	60N101079	Vite	Screw	Vis	Schraube	2	
	9	60N115504	Rosetta piana	Flat washer	Rondelle	Scheibe	2	
	10	60N115536	Rosetta elastica	Spring washer	Rondelle élastique	Federscheibe	3	
	11	800055018	Vite	Screw	Vis	Schraube	1	
	12	800040720	Dado frenato	Nut	Ecrou	Mutter	2	
	13	60N101157	Vite fissaggio inf. motore	Screw	Vis	Schraube	1	
	14	800051829	Assieme poggiapiedi Dx.	R. foot rest assy	Repose-pied D. compl.	R. Fussraste kpl.	1	
	15	800056848	Assieme poggiapiedi Sx	L. foot rest assy	Repose-pied G. compl.	L. Fussraste kpl.	1	
	16	800046488	Gommino per pedana	Rubber	Caoutchouc	Gummistuck	2	
	17	800051974	Molla	Spring	Ressort	Feder	2	
	18	800051684	Perno	Pin	Pivot	Stift	2	
	19	60N115506	Rosetta piana	Flat washer	Rondelle	Scheibe	2	
	20	60N120066	Copiglia	Cotter pin	Goupille	Splint	2	
	21	800056800	Rullo tendicatena	Chain roll	Rouleau chaine	Kettenrolle	1	
	22	800022271	Rosetta piana	Flat washer	Rondelle	Scheibe	1	
	23	60N101077	Vite	Screw	Vis	Schraube	1	
	24	800062461	Gamba laterale (codice colore A)	Side stand (color code A)	Bequille latérale (code coleur A)	Seitenstander (Code Farbe A)	1	
		800062462	Gamba laterale (codice colore B)	Side stand (color code B)	Bequille latérale (code coleur B)	Seitenstander (Code Farbe B)	1	
	25	800033835	Vite rotazione gamba	Screw	Vis	Schraube	1	
	26	60N115066	Dado	Nut	Ecrou	Mutter	1	
	27	800042898	Molla	Spring	Ressort	Feder	1	
	28	800057011	Paramotore (codice colore A)	Engine guard (color code A)	Garde moteur (code coleur A)	Motorschutz (Code Farbe A)	1	
		800062491	Paramotore (codice colore B)	Engine guard (color code B)	Garde moteur (code coleur B)	Motorschutz (Code Farbe B)	1	
	29	60N101078	Vite fiss. ant. paramotore	Screw	Vis	Schraube	2	
	30	60N101087	Vite fiss. posteriore paramotore	Screw	Vis	Schraube	2	
	31	800002709	Rosetta piana	Flat washer	Rondelle	Scheibe	4	
	32	800057026	Distanziale	Spacer	Entretoise	Distanzstuck	3	

www.125supercity.net

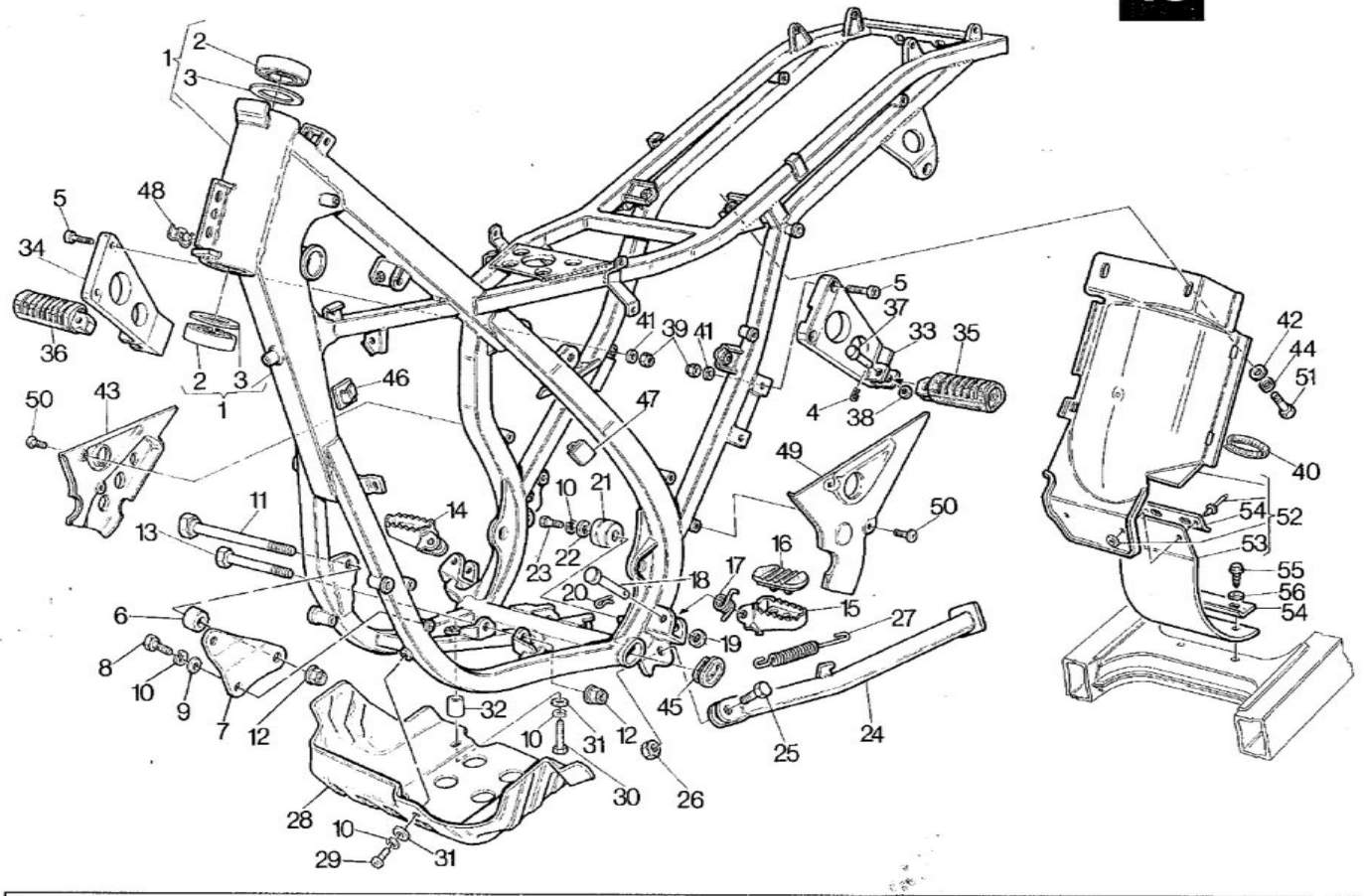

www.125supercity.net

Note Notes Notes Marke	Index No. Pos. Pos.	Code N. Part. No. N. Cod Best. Nr.	DENOMINAZIONE	DESCRIPTION	DESIGNATION	BEZEICHNUNG	Q.ty Q.tà Q.te M.ge	Validity Validità Validité Gültig
	33	800062463	Staffa poggiapiedi Sx (codice colore A)	L. hand footrest (color code A)	Marchepied G. (code coleur A)	L. Raster (Code Farbe A)	1	
		800062464	Staffa poggiapiedi Sx (codice colore B)	L. hand footrest (color code B)	Marchepied G. (code coleur B)	L. Raster (Code Farbe B)	1	
	34	800062465	Staffa poggiapiedi Dx. (codice colore A)	R. hand footrest (color code A)	Marchepied D. (code coleur A)	R. Raster (Code Farbe A)	1	
		800062466	Staffa poggiapiedi Dx. (codice colore B)	R. hand footrest (color code B)	Marchepied D. (code coleur B)	R. Raster (Code Farbe B)	1	
	35	800041461	Appoggiapiede passeggero Sx	Foot rest	Repose-pied	Fussraste	1	
	36	800041462	Appoggiapiede passeggero Dx	Foot rest	Repose-pied	Fussraste	1	
	37	800058289	Perno	Pin	Pivot	Stift	2	
	38	80A006911	Rosetta piana	Flat washer	Rondelle	Scheibe	2	
	39	800056411	Dado autobloccante	Nut	Ecrou	Mutter	4	
	40	800034002	Fascetta	Clamp	Collier	Schelle	3	
	41	60N115506	Rosetta piana	Flat washer	Rondelle	Scheibe	4	
	42	800021535	Rosetta piana	Flat washer	Rondelle	Scheibe	2	
	43	800062467	Mascherina Dx (codice colore A)	R. grill (color code A)	Calandre D. (code coleur A)	Maske R. (Code Farbe A)	1	
		800062468	Mascherina Dx (codice colore B)	R. grill (color code B)	Calandre D. (code coleur B)	Maske R. (Code Farbe B)	1	
	44	60N115536	Rosetta elastica	Spring washer	Rondelle élastique	Federscheibe	2	
	45	800056812	Tappo chiusura tubo ovale	Plug	Bouchon	Verschluss	1	
	46	800056806	Gancio	Hook	Crochet	Haken	1	
	47	800057205	Gancio	Hook	Crochet	Haken	1	
	48	800057200	Cavalletto ritegno cavi	Holder	Support	Halter	1	
	49	800062469	Mascherina Sx (codice colore A)	L. grill (color code A)	Calandre G. (code coleur A)	Maske L. (Code Farbe A)	1	
		800062470	Mascherina Sx (codice colore B)	L. grill (color code B)	Calandre G. (code coleur B)	Maske L. (Code Farbe B)	1	
	50	800058899	Vite	Screw	Vis	Schraube	4	
	51	60N101079	Vite	Screw	Vis	Schraube	2	
	52	800059473	Tegolo protezione con patella	Guard	Tuile	Dachziegel	1	
	53	800053184	Patella	Panel	Panneau	Streifen	1	
	54	800039533	Piastrina fiss. patella	Plate	Plaque	Platte	2	
	55	800020536	Vite	Screw	Vis	Schraube	2	
	56	60N115548	Rosetta piana	Flat washer	Rondelle	Scheibe	2	

www.125supercity.net

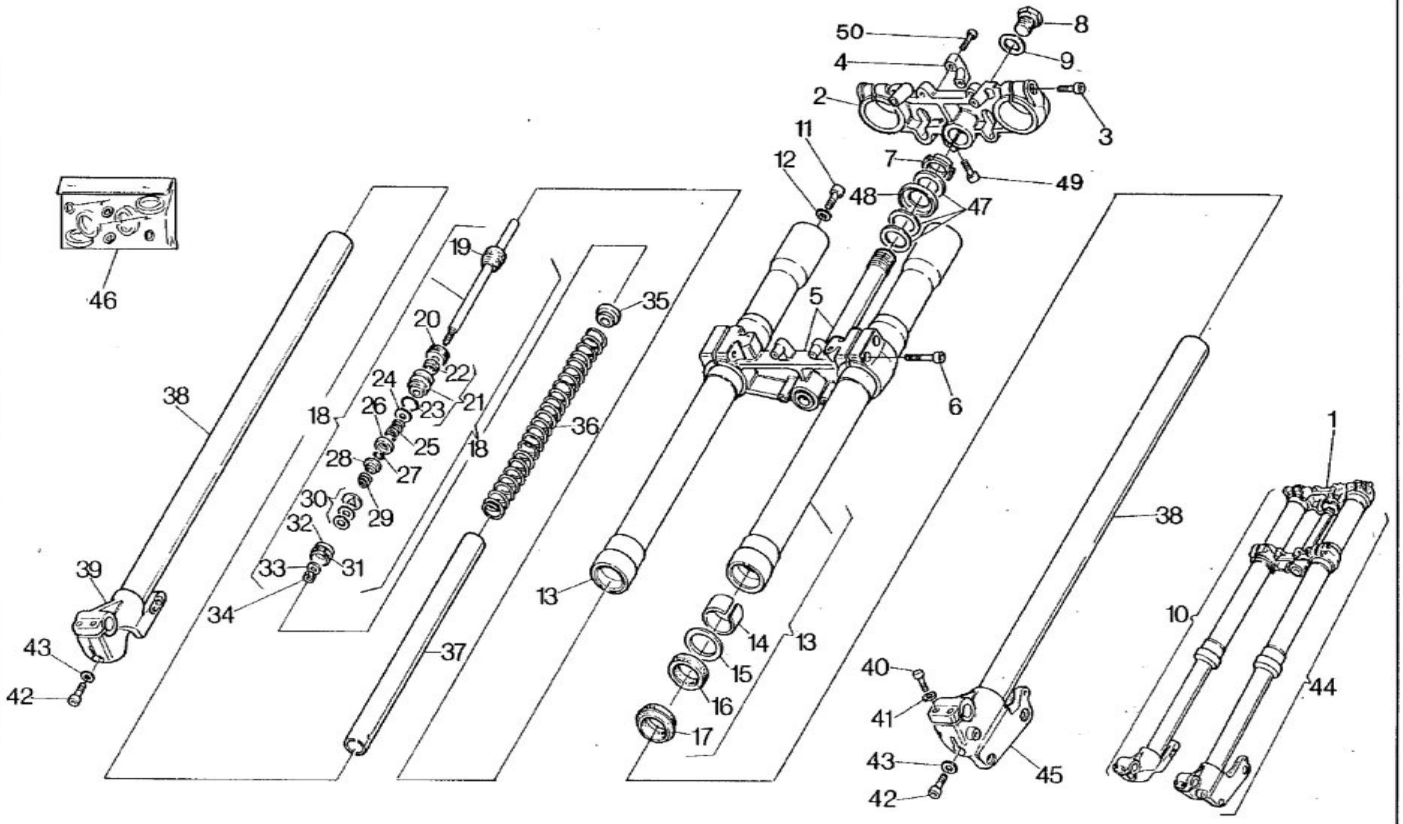

www.125supercity.net

Note Notes Notes Marke	Index No. Pos. Pos.	Code N. Part. No. N. Cod Best. Nr.	DENOMINAZIONE	DESCRIPTION	DESIGNATION	BEZEICHNUNG	Q.ty Q.tà Q.te M.ge	Validity Validità Validité Gültig
	1	800058230	Sospensione completa (codice colore A)	Fork assy (color code A)	Suspension compl. (code coleur A)	Teleskopgabel kpl. (Code Farbe A)	1	
		800061167	Sospensione completa (codice colore B)	Fork assy (color code B)	Suspension compl. (code coleur B)	Teleskopgabel kpl. (Code Farbe B)	1	
	2	800058292	Testa di sterzo (codice colore A)	Upper bracket (color code A)	Tete barre de direction (code coleur A)	Gabelbrucke (Code Farbe A)	1	
		800062310	Testa di sterzo (codice colore B)	Upper bracket (color code B)	Tete barre de direction (code coleur B)	Gabelbrucke (Code Farbe B)	1	
	3	60N102558	Vite	Screw	Vis	Schraube	2	
	4	800045030	Morsetto manubrio (codice colore A)	U-bolt (color code A)	Etrier (code coleur A)	U-Bolzen (Code Farbe A)	2	
		800062311	Morsetto manubrio (codice colore B)	U-bolt (color code B)	Etrier (code coleur B)	U-Bolzen (Code Farbe B)	2	
	5	800058293	Base di sterzo con perno (codice colore A)	Stem with pin lower bracket (color code A)	Socle de direction avec pivot (code coleur A)	Gabelbrucke mit Bolzen (Code Farbe A)	1	
		800062312	Base di sterzo con perno (codice colore B)	Stem with pin lower bracket (color code B)	Socle de direction avec pivot (code coleur B)	Gabelbrucke mit Bolzen (Code Farbe B)	1	
	6	60N102511	Vite	Screw	Vis	Schraube	4	
	7	800021954	Ghiera reg. cuscinetti	Grooved nut	Ecrou rainure	Nutmutter	1	
	8	800033767	Dado	Nut	Ecrou	Mutter	1	
	9	800031128	Rosetta	Washer	Rondelle	Scheibe	1	
	10	800058296	Gamba destra completa (codice colore A)	R. fork assy (color code A)	Fourche compl. D. (code coleur A)	Telegabel kpl. R. (Code Farbe A)	1	
		800062314	Gamba destra completa (codice colore B)	R. fork assy (color code B)	Fourche compl. D. (code coleur B)	Telegabel kpl. R. (Code Farbe B)	1	
	11	60N102555	Vite	Screw	Vis	Schraube	2	
*	12	800061143	Rosetta	Washer	Rondelle	Scheibe	2	
	13	800061123	Portastelo completo (codice colore A)	Extension tube (color code A)	Tube télescopique compl. (code coleur A)	Teleskoprohr (Code Farbe A)	2	
		800062313	Portastelo completo (codice colore B)	Extension tube (color code B)	Tube télescopique compl. (code coleur B)	Teleskoprohr (Code Farbe B)	2	
	14	800037978	Boccola	Bushing	Douille	Buchse	2	
	15	800037975	Rondella	Washer	Rondelle	Scheibe	2	
*	16	800037977	Anello di tenuta	Seal ring	Bague d'étanchéité	Dichtungsring	2	
*	17	800037973	Raschiapolvere	Dust scraper	Racle-poussière	Abstreifgummi	2	
	18	800061125	Gruppo pompante completo	Load variator assy	Variateur compl.	Belastungscheibe kpl.	2	
	19	800061127	Paracolpo	Bumper	Heurtoir	Anschlagpuffer	2	
	20	800061128	Tappo	Plug	Bouchon	Verschluss	2	
	21	800061129	Gruppo boccola	Group bushing	Groupe douille	Buchsegruppe	2	
	22	800061130	Anello di tenuta	Seal ring	Bague d'étanchéité	Dichtungsring	2	

www.125supercity.net

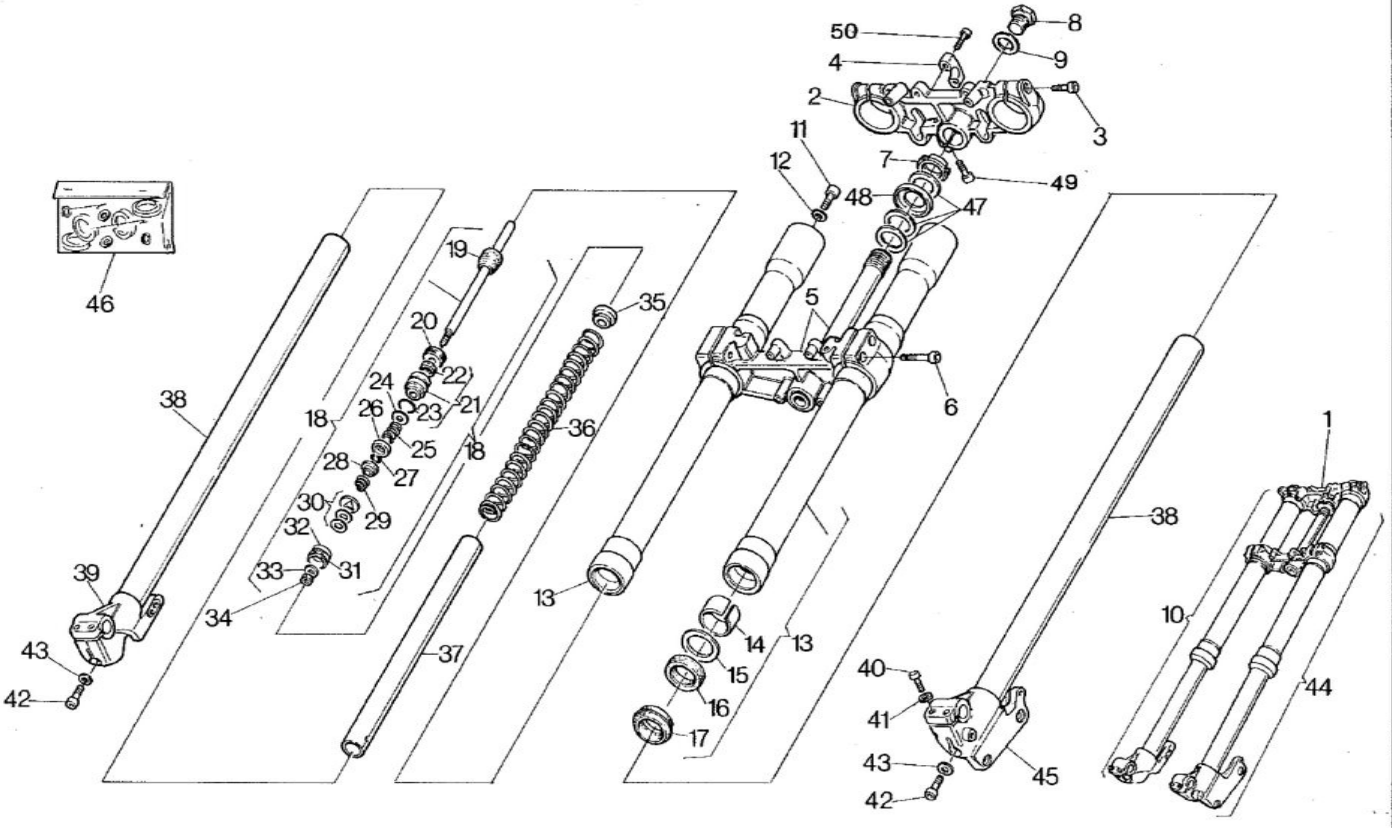

www.125supercity.net

Note Notes Notes Marke	Index No. Pos. Pos.	Code N. Part. No. N. Cod Best. Nr.	DENOMINAZIONE	DESCRIPTION	DESIGNATION	BEZEICHNUNG	Q.ty Q.tà Q.te M.ge	Validity Validità Validité Gültig
	23	800061131	Anello OR	«O» Ring	Joint «OR»	«O» Ring	2	
	24	800061132	Rosetta	Washer	Rondelle	Scheibe	2	
	25	800059010	Contromolla	Counterspring	Contre-ressort	Feder	2	
	26	800059009	Scodellino	Cap	Coupelle	Hulse	2	
	27	800059011	Anello elastico	Elastic ring	Bague élastique	Elastischer Ring	2	
	28	800059012	Scodellino	Cap	Coupelle	Hulse	2	
	29	800059013	Contromolla	Counterspring	Contre-ressort	Feder	2	
	30	800061133	Lamella Ø14,6xØ9,2x0,2	Plate	Lame	Blattchen	2	
		800061134	Lamella Ø22xØ9,4x0,3	Plate	Lame	Blattchen	2	
		800061135	Lamella Ø16,2xØ9,2x0,2	Plate	Lame	Blattchen	2	
	31	800061136	Segmento	Ring	Bague	Ring	2	
	32	800061137	Pistone	Piston	Piston	Kolben	2	
	33	800059015	Rosetta	Washer	Rondelle	Scheibe	2	
	34	800059016	Dado	Nut	Ecrou	Mutter	2	
	35	800061138	Puntale	Drill	Pointe	Druckstuck	2	
	36	800061139	Molla	Spring	Ressort	Feder	2	
	37	800061140	Tubetto	Tube	Tuyau	Rohr	2	
	38	800061141	Tubo portante	Pipe	Tuyau	Rohr	2	
	39	800058298	Fondello destro	R. end plate	Couvercle D.	R. Endscheibe	1	
	40	800050678	Vite	Screw	Vis	Schraube	4	
	41	60N115504	Rosetta piana	Flat washer	Rondelle	Scheibe	4	
	42	60N102583	Vite	Screw	Vis	Schraube	2	
★	43	800061124	Rosetta di tenuta	Washer	Rondelle	Scheibe	2	
	44	800058295	Gamba sinistra completa (codice colore A)	L. fork leg assy (color code A)	Fourche compl. G. (code coleur A)	Telegabel kpl. L. (Code Farbe A)	1	
		800062315	Gamba sinistra completa (codice colore B)	L. fork leg assy (color code B)	Fourche compl. G. (code coleur B)	Telegabel kpl. L. (Code Farbe B)	1	
	45	800058297	Fondello sinistro	L. end plate	Couvercle G.	Endscheibe L.	1	
	46	800061147	Gruppo guarnizioni	Gasket set	Jeu de joints	Dichtung kit	1	
	47	800015397	Rosetta	Washer	Rondelle	Scheibe	3	
	48	800015396	Calotta parapolvere	Shield	Chape de protection	Schutzkappe	1	
	49	60N102556	Vite	Screw	Vis	Schraube	1	
	50	60N102557	Vite	Screw	Vis	Schraube	4	
			★: Per i ricambi sono forniti anche in gruppo pos. 46	★: Gaskets are also supplied in Bag Ref. N°46	★: Piecés de rechange son fournies en unités pos. 46	★: Die Dichtungen sind auch im Umschlag Bez. Nr 46 lieferbar		

www.125supercity.net

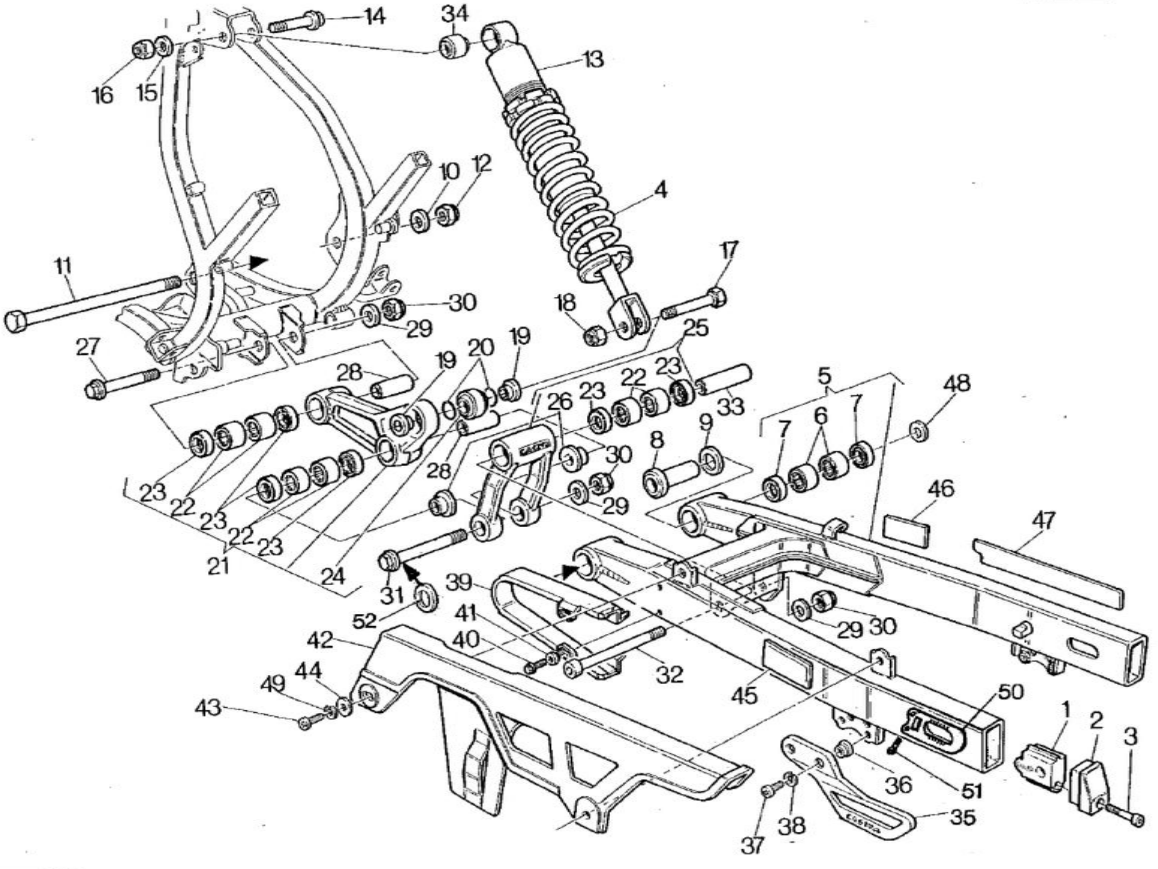

www.125supercity.net

Note Notes Noten Marke	Index No. Pos. Pos.	Code N. Part. No. N. Cod Best. Nr.	DENOMINAZIONE	DESCRIPTION	DESIGNATION	BEZEICHNUNG	Q.ty Q.tà Q.to M.ge	Validity Validità Validité Gültig
	1	800059082	Tendicatena	Chain adjuster	Tendeur de chaine	Kettenspanner	2	
	2	800053531	Coperchietto	Cover	Couvercle	Deckel	2	
	3	60N102561	Vite	Screw	Vis	Schraube	2	
	4	800058838	Molla	Spring	Ressort	Feder	1	
	5	800058299	Forcellone completo (codice colore A)	Rear fork. assy (color code A)	Fourche AR. compléte (code coleur A)	kpl. Gabel (Code Farbe A)	1	
		800062471	Forcellone completo (codice colore B)	Rear fork. assy (color code B)	Fourche AR. compléte (code coleur B)	kpl. Gabel (Code Farbe B)	1	
	6	800032064	Cuscinetto a rullini	Needle bearing	Roulement à aiguilles	Nadelkafig	4	
	7	800032065	Anello di tenuta	Seal ring	Bague d'étanchéité	Dichtungsring	4	
	8	800038035	Bussola forcellone	Bushing	Douille	Buchse	2	
	9	80A032069	Rosetta sp. 0,3 mm.	Washer	Rondelle	Scheibe	2	
		80E032069	Rosetta sp. 0,8 mm.	Washer	Rondelle	Scheibe	2	
		80F032069	Rosetta sp. 1	Washer	Rondelle	Scheibe	2	
		80G032069	Rosetta sp. 1,2	Washer	Rondelle	Scheibe	2	
	10	80B022692	Rosetta sp. 0,3 mm.	Washer	Rondelle	Scheibe	2	
	11	800033656	Perno rotazione forcellone	Pin	Pivot	Stift	1	
	12	800022691	Dado	Nut	Ecrou	Mutter	1	
	13	800050917	Ammortizzatore	Shock-absorber	Ammortisseur	Stossdampfer	1	
	14	800052764	Vite	Screw	Vis	Schraube	1	
	15	60N115507	Rosetta	Washer	Rondelle	Scheibe	1	
	16	60N115197	Dado autobloccante	Nut	Ecrou	Mutter	1	
	17	800051112	Vite	Screw	Vis	Schraube	1	
	18	60N115197	Dado autobloccante	Nut	Ecrou	Mutter	1	
	19	800051102	Bussola	Bushing	Douille	Buchse	2	
	20	800040409	Anello OR	«O» Ring	Joint «OR»	«O» Ring	2	
	21	800L51093	Assieme bilanciere	Compensator assy	Culbuteur compl.	Kipphebel kpl.	1	
	22	800038956	Cuscinetto a rullini	Needle bearing	Roulement à aiguilles	Nadelkafig	4	
	23	800038957	Anello di tenuta	Seal ring	Bague d'étanchéité	Dichtungsring	4	
	24	800040402	Uniball	Uniball	Uniball	Uniball	1	
	25	800L51096	Assieme biella	Conn. rod. assy	Bielle compl.	Pleuelstange, kpl.	1	
	26	800045036	Bussola	Bushing	Douille	Buchse	2	
	27	800052767	Vite	Screw	Vis	Schraube	1	
	28	800038958	Spinotto	Pin	Axe	Bolzen	1	
	29	60N115508	Rosetta piana	Flat washer	Rondelle	Scheibe	1	
	30	60N115198	Dado autobloccante	Nut	Ecrou	Mutter	1	
	31	800052765	Vite	Screw	Vis	Schraube	1	
	32	800059078	Vite	Screw	Vis	Schraube	1	
	33	800051118	Spinotto	Pin	Axe	Bolzen	1	
	34	800058839	Cuscinetto	Bearing	Roulement	Lager	1	

www.125supercity.net

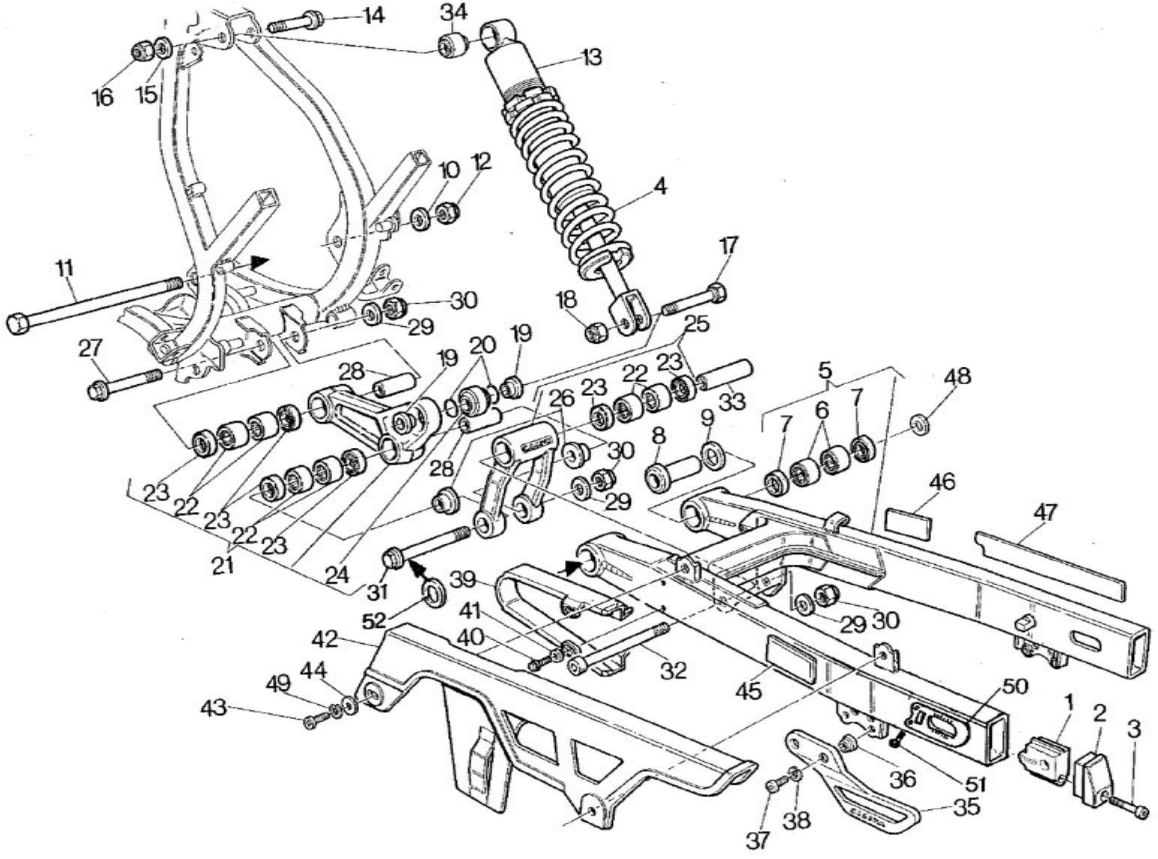

www.125supercity.net

Note Notes Noten Marke	Index No. Pos. Pos.	Code N. Part. No. N. Cod Best. Nr.	DENOMINAZIONE	DESCRIPTION	DESIGNATION	BEZEICHNUNG	Q.ty Q.tà Q.te M.ge	Validity Validità Validité Gültig
	35	800053137	Guidacatena	Chain guide	Guide-chaine	Kettenfuhrung	1	
	36	800052576	Bussola	Bushing	Douille	Buchse	2	
	37	800037391	Vite	Screw	Vis	Schraube	2	
	38	60N115536	Rosetta elastica	Spring washer	Rondelle élastique	Federscheibe	2	
	39	800058304	Pattino catena	Chain slider	Patin chaine	Schuhkette	1	
	40	800020536	Vite fiss. pattino	Screw	Vis	Schraube	4	
	41	800060357	Bussola	Bushing	Douille	Buchse	4	
	42	800051738	Copricatena	Chain guar	Carter de chaine	Kettekasten	1	
	43	800035113	Vite	Screw	Vis	Schraube	2	
	44	60N315549	Rosetta	Washer	Rondelle	Scheibe	2	
	45	800057016	Decalcomania regolazione catena	Chain adjustment trim	Décalc. reg. chaine	Abziehbild Kettenregler	1	
	46	800033533	Decalcomania pressione pneumatici	Tires pressure trim	Décalc. pression pneus	Abziehbilddruck	1	
	47	800052111	Decal «SOFT DAMP» (codice colore A)	«SOFT DAMP» trim (color code A)	Décal. «SOFT DAMP» (code coleur A)	Abziehbild «SOFT DAMP» (Code Farbe A)	1	
		800061340	Decal «SOFT DAMP» (codice colore B)	«SOFT DAMP» trim (color code B)	Décal. «SOFT DAMP» (code coleur B)	Abziehbild «SOFT DAMP» (Code Farbe B)	1	
	48	800022692	Rosetta sp. 2	Washer	Rondelle	Scheibe	1	
		80A022692	Rosetta sp. 2,5	Washer	Rondelle	Scheibe	1	
	49	60N115536	Rosetta elastica	Spring washer	Rondelle élastique	Federscheibe	2	
	50	800063276	Piastrina	Plate	Plaque	Platte	2	D.m. 4P005001
	51	60N107026	Vite	Screw	Vis	Schraube	4	D.m. 4P005001
	52	800005891	Rosetta piana	Flat washer	Rondelle	Scheibe	1	

www.125supercity.net

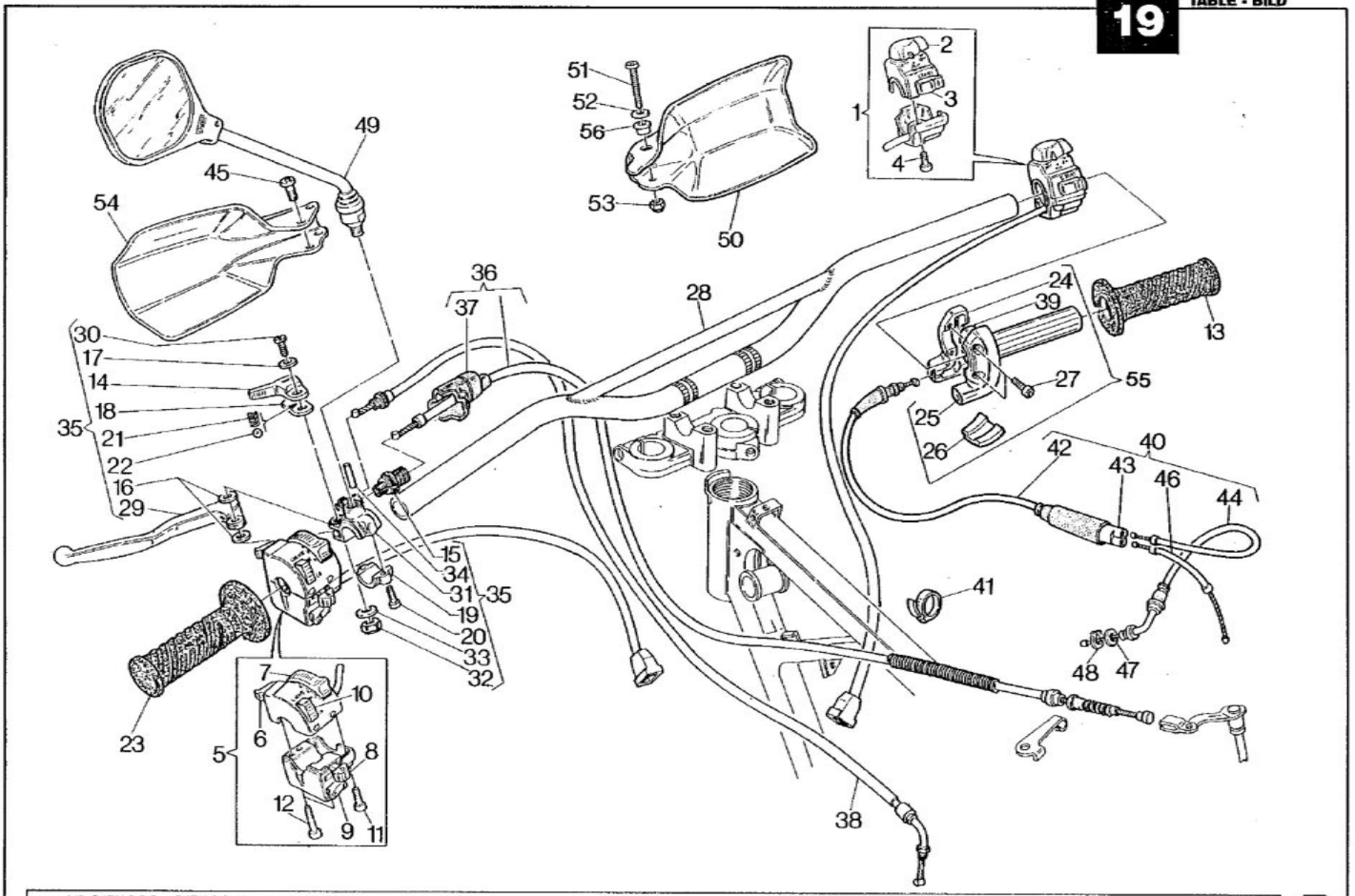

www.125supercity.net

Note Notes Notes Marks	Index No. Pos. Pos.	Code N. Part. No. N. Cod Best. Nr.	DENOMINAZIONE	DESCRIPTION	DESIGNATION	BEZEICHNUNG	Q.ty Q.tà Q.te M.ge	Validity Validità Validité Gültig
	1	800046292	Commutatore destro	Commutator R.	Commutateur D.	Kommutator R.	1	
	2	800050771	Levetta «ENGINE STOP»	«ENGINE STOP» lever	Levier «ENGINE STOP»	«ENGINE STOP» Hebel	1	
	3	800061926	Pulsante avviamento	Starting push-button	Poussoir de démarrage	Anlass knopf	1	
	4	800050772	Vite	Screw	Vis	Schraube	2	
	5	800046291	Commutatore sinistro	Commutator L.	Commutateur G.	Kommutator L.	1	
	6	800050764	Pulsante per abbagliante	High-beam push-button	Poussoir du phare-route	Fernlichtknopf	1	
	7	800050765	Levetta luce di posizione	Parking light lever	Levier feux de parc	Parkenlichthebel	1	
	8	800050767	Levetta per frecce	Turn signals lever	Levier clignotant	Blinkerhebel	1	
	9	800050768	Pulsante avvisatore acustico	Horn button	Signal acoustique	Hupe	1	
	10	800050766	Levetta luce anabbaglianti-abbaglianti	Low-beam, hig-beam lever	Levier feux et feux de route	Lichthebel	1	
	11	800050769	Vite	Screw	Vis	Schraube	1	
	12	800050770	Vite	Screw	Vis	Schraube	3	
	13	800039628	Manopola comando gas	Handle grip R.	Poignée D.	Lenker Festariff R.	1	
	14	800047822	Leva comando starter	Starter lever	Levier comm. starter	Startershebel	1	
	15	800047823	Gruppo registro comando frizione	Clutch assy	Registre compl.	Kupplung kpl.	1	
	16	800047825	Rosetta elastica	Spring washer	Rondelle élastique	Federscheibe	2	
	17	800047826	Rosetta	Washer	Rondelle	Scheibe	1	
	18	800047827	Piastrina fermo leva starter	Plate	Plaque	Platte	1	
	19	800047219	Cavallotto	Holder	Support	Halter	1	
	20	60N107330	Vite	Screw	Vis	Schraube	2	
	21	800047964	Molla leva starter	Sprig lever	Ressort levier	Federhebel	1	
	22	800047963	Sfera	Ball	Bille	Kugel	1	
	23	800039629	Manopola sinistra	Handle grip L.	Poignée G.	Lenker Festgriff L.	1	
	24	800047966	Supporto semimorsetto ant.	Holder	Support	Halter	1	
	25	800047959	Supporto semimorsetto post.	Holder	Support	Halter	1	
	26	800047845	Guidacavo	Cable guide	Guide-cable	Kabelfuhrung	1	
	27	60N107330	Vite	Screw	Vis	Schraube	2	
	28	800057989	Manubrio	Handlebar	Guidon	Lenker	1	
	29	800047220	Leva	Lever	Levier	Hebel	1	
	30	800052235	Perno	Pin	Pivot	Stift	1	
	31	800057003	Supporto comando frizione	Holder	Support	Halter	1	
	32	60N115193	Dado frenato	Nut	Ecrou	Mutter	1	
	33	800002709	Rosetta piana	Flat washer	Rondelle	Scheibe	1	
	34	800057004	Perno paramani	Pin	Pivot	Stift	1	
	35	800055850	Assieme comando frizione e starter	Starter and clutch control assy	Ensemble embrayage et starter compl.	Fuhrungssteuerung des star.und Kupplung	1	
	36	800054941	Assieme trasmissione comando frizione	Clutch cable assy	Cable comm. embrayage compl.	Kupplungszung kpl.	1	
	37	800047446	Coprileva	Lever guard	Couvre-levier	Hebelschutz	1	
	38	800055379	Assieme trasmissione comando starter	Starter cable assy	Cable compl. starter	Starterzung kpl.	1	
	39	800051135	Carrucola avvolgimento cavo	Pulley	Poulie	Fuhrungsrolle	1	
	40	800054940	Assieme trasmissione comando gas	Throttle wite-sheat assy	Fil-gaine comm. gaz	Gaszugkabel	1	

www.125supercity.net

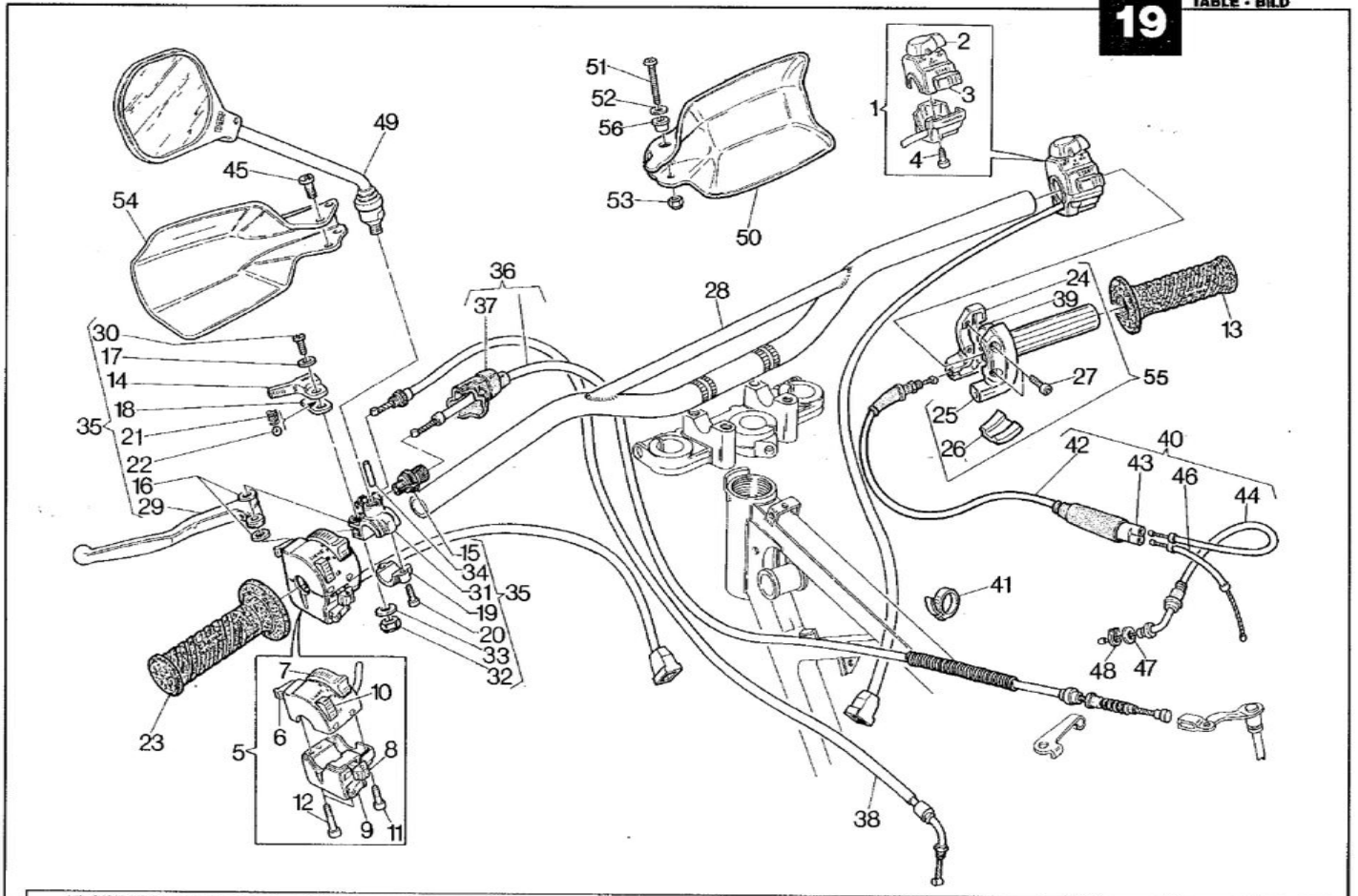

www.125supercity.net

Note Notes Notes Marke	Index No. Pos. Pos.	Code N. Part. No. N. Cod Best. Nr.	DENOMINAZIONE	DESCRIPTION	DESIGNATION	BEZEICHNUNG	Q.ty Q.tà Q.to M.ge	Validity Validità Validité Gültig
	41	800053724	Fascetta	Clamp	Collier	Schelle	3	
	42	800054939	Trasmissione comando gas e pompa olio	Gas power and oil pump diuning	Cables comm. gaz et pompe huile	Gasgestange	1	
	43	800021198	Astuccio sdoppiam. cavi	Equalizer box	Etui dédoubl. cables	Behalter Kabelung	1	
	44	800035060	Trasmissione comando pompa olio	Oil pump driving	Cable comm. pompe huile	Oelpumpkabel	1	
	45	800035099	Vite	Screw	Vis	Schraube	1	
	46	800048636	Trasmissione comando carburatore	Throttle cable	Cable gas	Gaszug	1	
	47	800009721	Rosetta di rasamento	Thrust washer	Rondelle d'épaulement	Anlaufscheibe	1	
	48	60N221309	Anello elastico	Elastic ring	Bague élastique	Elastischer Ring	1	
	49	800052376	Specchietto retrovisore	Driving mirror	Rétroviseur	Ruckblinkspiegel	2	
	50	80B056916	Paramani destro	Right life hand	Sauve main D.	Handschutz R.	1	
	51	800037292	Vite fissaggio paramani Dx	Screw	Vis	Schraube	1	
	52	800036137	Rosetta piana	Flat washer	Rondelle	Scheibe	1	
	53	60N115192	Rosetta piana	Flat washer	Rondelle	Scheibe	1	
	54	80B056915	Paramani sinistro	Left life hand	Sauve main G.	Handschutz L.	1	
	55	800050342	Assieme comando gas	Control grip assy	Comm. du gas compl.	Gaszung kpl.	1	
	56	800050321	Bussola	Bushing	Douille	Buchse	2	

www.125supercity.net

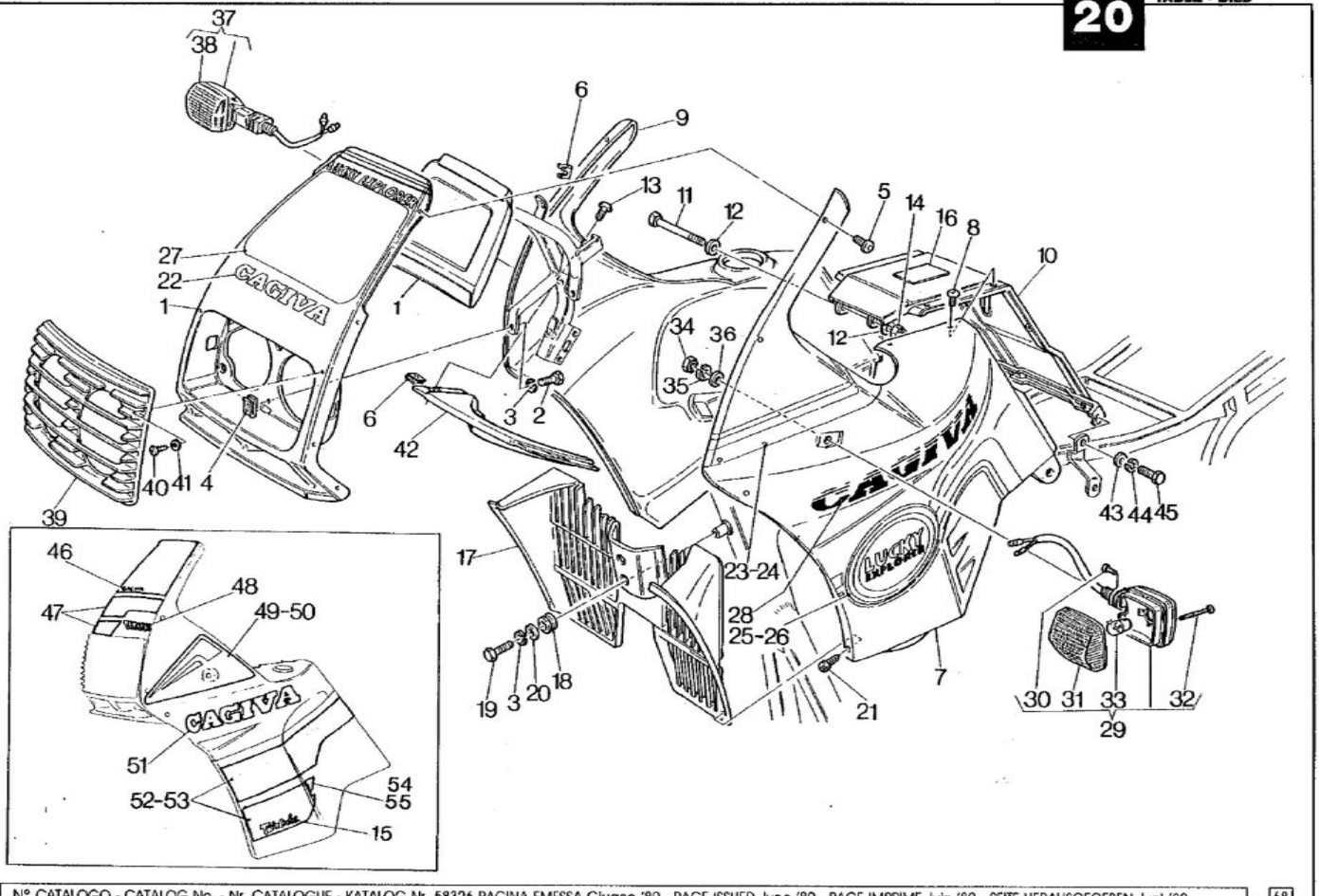

www.125supercity.net

Note Notes Notes Marke	Index No. Pos. Pos.	Code N. Part. No. N. Cod Best. Nr.	DENOMINAZIONE	DESCRIPTION	DESIGNATION	BEZEICHNUNG	Q.ty Q.tà Q.te M.ge	Validity Validità Validité Gültig
	1	80A058169	Cupolino	Fairing	Dome	Verkleidung	1	
			(codice colore A)	(color code A)	(code coleur A)	(Code Farbe A)		
		80B058169	Cupolino	Fairing	Dome	Verkleidung	1	
			(codice colore B)	(color code B)	(code coleur B)	(Code Farbe B)		
	2	60N101079	Vite	Screw	Vis	Schraube	3	
	3	60N115536	Rosetta elastica	Spring washer	Rondelle élastique	Federscheibe	3	
	4	800046893	Dado a graffetta	Nut	Ecrou	Mutter	3	
	5	800058899	Vite	Screw	Vis	Schraube	8	
	6	800043638	Dado a graffetta	Nut	Ecrou	Mutter	8	
	7	80A058265	Fianchetto sinistro	L. side	Flanc G.	Wange L.	1	
			(codice colore A)	(color code A)	(code coleur A)	(Code Farbe A)		
		80B058265	Fianchetto sinistro	L. side	Flanc G.	Wange L.	1	
			(codice colore B)	(color code B)	(code coleur B)	(Code Farbe B)		
	8	800059572	Vite	Screw	Vis	Schraube	8	
	9	80A058266	Fianchetto destro	R. side	Flanc D.	Wange R.	1	
			(codice colore A)	(color code A)	(code coleur A)	(Code Farbe A)		
		80B058266	Fianchetto destro	R. side	Flanc D.	Wange R.	1	
			(codice colore B)	(color code B)	(code coleur B)	(Code Farbe B)		
	10	80F058267	Fascia	Clamp	Collier	Schelle	1	
			(codice colore A)	(color code A)	(code coleur A)	(Code Farbe A)		
		800062472	Fascia	Clamp	Collier	Schelle	1	
			(codice colore B)	(color code B)	(code coleur B)	(Code Farbe B)		
	11	60N101094	Vite	Screw	Vis	Schraube	1	
	12	60N115549	Rosetta piana	Flat washer	Rondelle	Scheibe	1	
	13	800059572	Vite	Screw	Vis	Schraube	2	
	14	60N115193	Dado frenato	Nut	Ecrou	Mutter	1	
	15	800061361	Decal «TWIN COOLER»	«TWIN COOLER» trim	Décal. «TWIN COOLER»	Abziehbild «TWIN COOLER»	1	
			(codice colore B)	(color code B)	(code coleur B)	(Code Farbe B)		
	16	800061341	Decal «Formula Raid»	«Formula Raid» trim	Décal «Formula Raid»	Abziehbild «Formula Raid»	1	
			(codice colore B)	(color code B)	(code coleur B)	(Code Farbe B)		
	17	800058308	Griglia radiatore	Guard	Protection	Schutz	1	
	18	800057181	Gommino	Rubber	Caoutchouc	Gummistuck	1	
	19	60N101076	Vite	Screw	Vis	Schraube	1	
	20	800022271	Rosetta piana	Flat washer	Rondelle	Scheibe	1	
	21	800061938	Vite	Screw	Vis	Schraube	4	
	22	800060736	Decalcomania «CAGIVA»	«CAGIVA» trim	Décalcomanie «CAGIVA»	Abziehbild «CAGIVA»	1	
			(codice colore A)	(color code A)	(code coleur A)	(Code Farbe A)		
	23	800060703	Decal. superiore carenatura sinistra	Upper trim L. fairing	Décal. sup. carenage G.	Uberabziehbild Schale L.	1	
			(codice colore A)	(color code A)	(code coleur A)	(Code Farbe A)		

www.125supercity.net

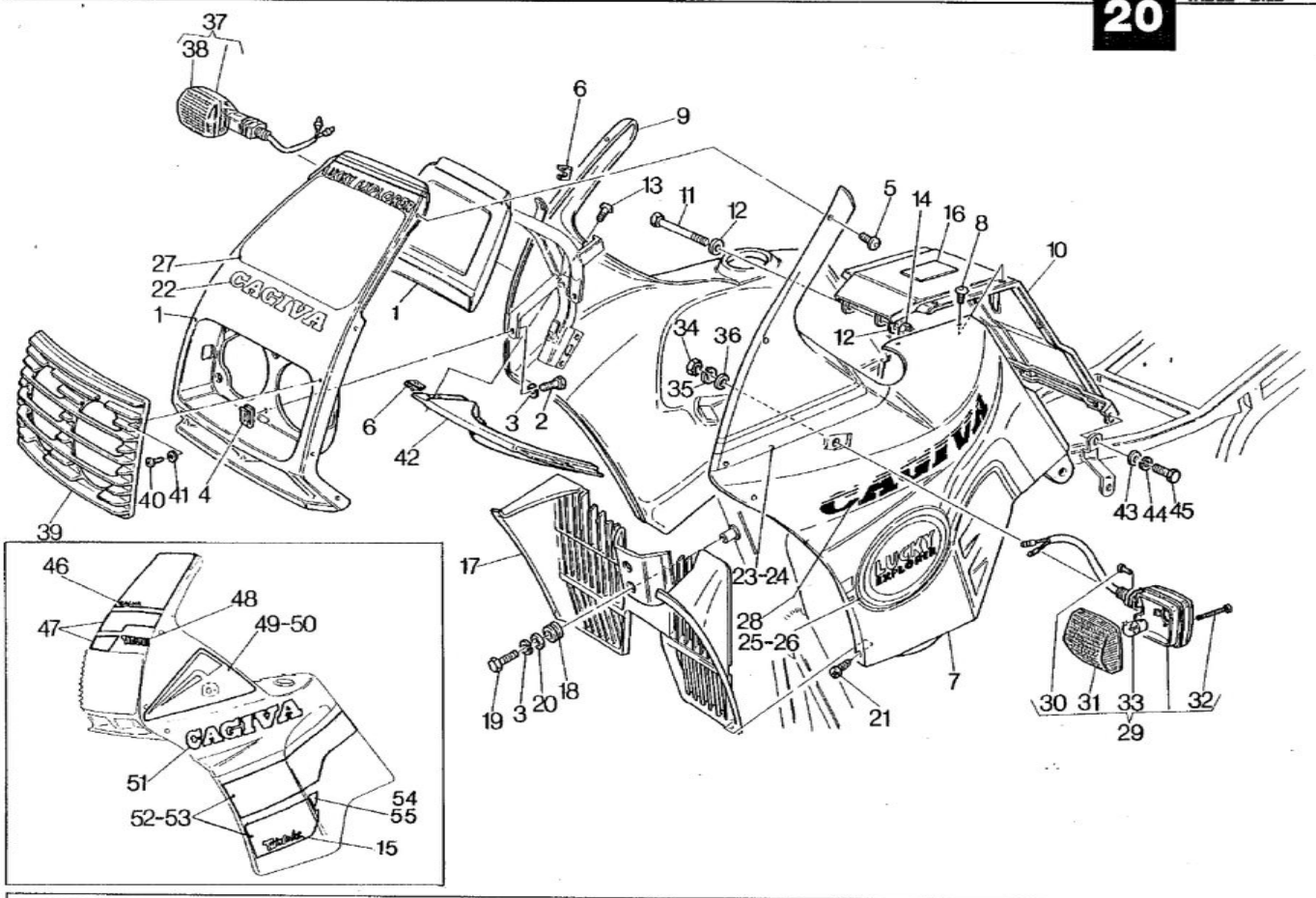

www.125supercity.net

Note Notes Notes Marke	Index No. Pos. Pos.	Code N. Part. No. N. Cod Best. Nr.	DENOMINAZIONE	DESCRIPTION	DESIGNATION	BEZEICHNUNG	Q.ty Q.tà Q.te M.ge	Validity Validità Validité Gültig
	24	800060702	Decal. superiore carenatura destra (codice colore A)	Upper trim R. fairing (color code A)	Décal. sup. carenage D. (code coleur A)	Uberabziehbild Schale R. (Code Farbe A)	1	
	25	800060705	Decal. inf. carenatura sinistra (codice colore A)	Lower trim L. fairing (color code A)	Décal inf. carenage G. (code coleur A)	Unterabziehbild Schale L. (Code Farbe A)	1	
	26	800060704	Decal. inf. carenatura destra (codice colore A)	Lower trim R. fairing (color code A)	Décal inf. carenage G. (code coleur A)	Unterabziehbild Schale R. (Code Farbe A)	1	
	27	800060701	Decal portanumero cupolino (codice colore A)	Trim (color code A)	Décalcomanie (code coleur A)	Abziehbild (Code Farbe A)	1	
	28	800057479	Decalcomania «CAGIVA» (codice colore A)	«CAGIVA» trim (color code A)	Décalcomanie «CAGIVA» (code coleur A)	Abziehbild «CAGIVA» (Code Farbe A)	2	
	29	800058185	Indicatore direz. Sx.	L.H. brinker	Clignotant G.	L. blinker	1	
	30	800036241	Vite	Screw	Vis	Schraube	4	
	31	800054374	Lente	Tail	Loupe	Linse	2	
	32	800054375	Vite	Screw	Vis	Schraube	4	
	33	800036726	Lampada 10W-12V	Bulb	Lampe	Lampe	2	
	34	60N115088	Dado	Nut	Ecrou	Mutter	2	
	35	60N115541	Rosetta elastica	Spring washer	Rondelle élastique	Federscheibe	2	
	36	60N115508	Rosetta piana	Flat washer	Rondelle	Scheibe	2	
	37	800058186	Indicatore direz. Dx.	R.H. blinker	Clignotant D.	R. blinker	1	
	38	800054373	Lente destra	R. Tail	Loupe D.	Linse R.	1	
	39	800059768	Griglia protezione faro	Guard	Protection	Schutz	1	
	40	800048410	Vite	Screw	Vis	Schraube	4	
	41	60N115501	Rosetta piana	Flat washer	Rondelle	Scheibe	4	
	42	800061145	Copertura	Cover	Couvercle	Deckel	1	
	43	60N115503	Rosetta piana	Flat washer	Rondelle	Scheibe	2	
	44	60N115535	Rosetta elastica	Spring washer	Rondelle élastique	Federscheibe	2	
	45	60N101050	Vite	Screw	Vis	Schraube	2	
	46	800061324	Decalcomania «CAGIVA» (codice colore B)	«CAGIVA» trim (color code B)	Décalcomanie «CAGIVA» (code coleur B)	Abziehbild «CAGIVA» (Code Farbe B)	1	
	47	800061325	Decal cupolino (codice colore B)	Fairing trim (color code B)	Décal. dome (code coleur B)	Abziehbild Verkleidung (Code Farbe B)	1	
	48	800061326	Decal «TAMANCO» (codice colore B)	«TAMANACO» trim (color code B)	Décal. «TAMANCO» (code coleur B)	Abziehbild «TAMANACO» (Code Farbe B)	1	
	49	800061328	Decal. superiore carenatura sinistra (codice colore B)	Upper trim L. fairing (color code B)	Décal. sup. carenage G. (code coleur B)	Uberabziehbild Schale L. (Code Farbe B)	1	
	50	800061327	Decal. superiore carenatura destra (codice colore B)	Upper trim R. fairing (color code B)	Décal. sup. carenage D. (code coleur B)	Uberabziehbild Schale R. (Code Farbe B)	1	
	51	800061329	Decal «CAGIVA» carenatura (codice colore B)	«CAGIVA» trim fairing (color code B)	Décal. «CAGIVA» carenage (code coleur B)	Abziehbild «CAGIVA» Schale (Code Farbe B)	2	

www.125supercity.net

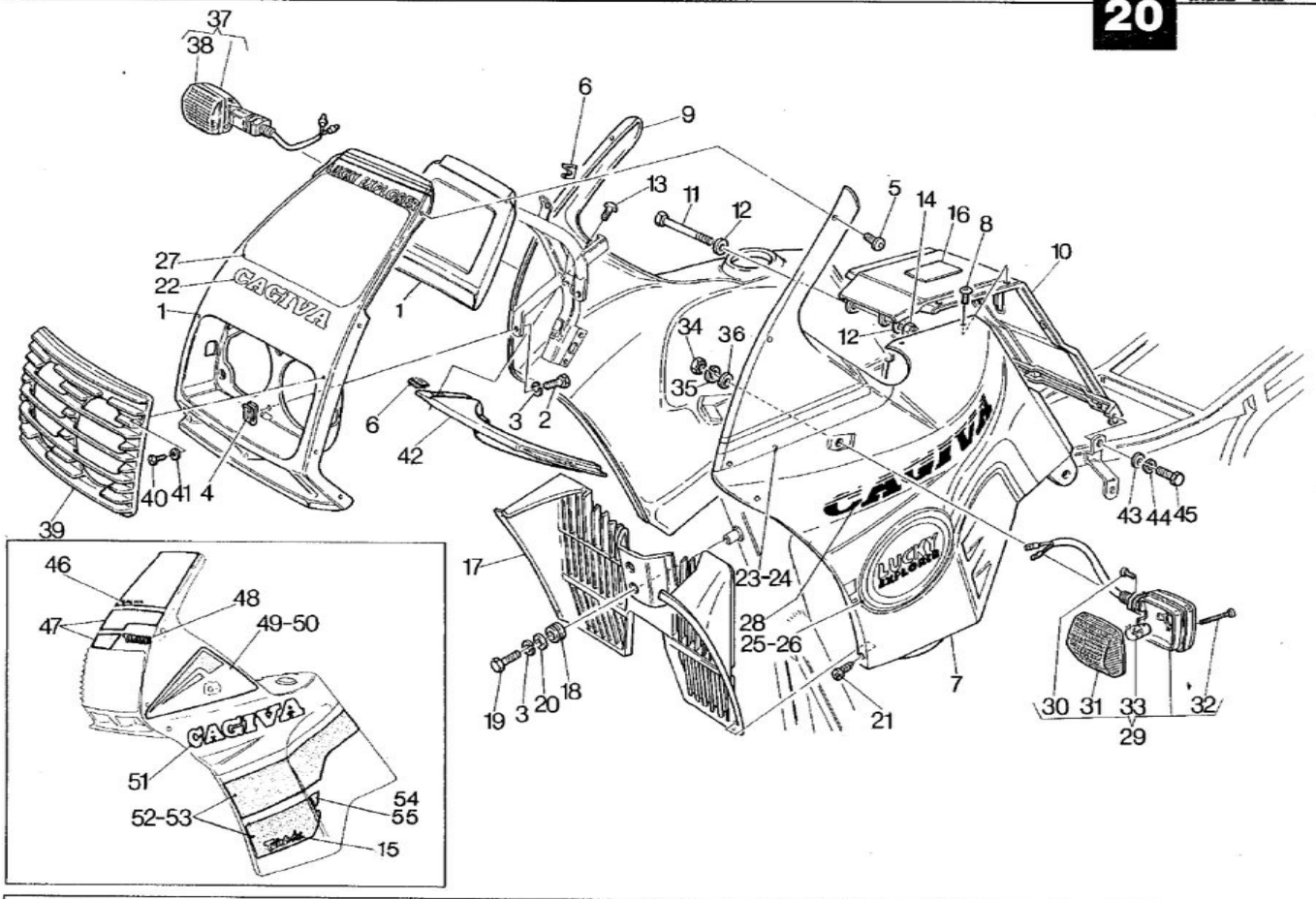

www.125supercity.net

Note Notes Notes Marke	Index No. Pos. Pos.	Code N. Part. No. N. Cod Best. Nr.	DENOMINAZIONE	DESCRIPTION	DESIGNATION	BEZEICHNUNG	Q.ty Q.tà Q.te M.ge	Validity Validità Validité Gültig
	52	800061331	Decal inferiore carenatura sinistra (codice colore B)	Lower trim L. fairing (color code B)	Décal. inf. carenage G. (code coleur B)	Unterabziehbild Schale L. (Code Farbe B)	1	
	53	800061330	Decal inferiore carenatura destra (codice colore B)	Lower trim R. fairing (color code B)	Décal. inf. carenage D. (code coleur B)	Unterabziehbild Schale R. (Code Farbe B)	1	
	54	800061333	Decal presa aria carenatura sinistra (codice colore B)	Trim (color code B)	Décalcomanie (code coleur B)	Abziehbild (Code Farbe B)	1	
	55	800061332	Decal presa aria carenatura destra (codice colore B)	Trim (color code B)	Décalcomanie (code coleur B)	Abziehbild (Code Farbe B)	1	

www.125supercity.net

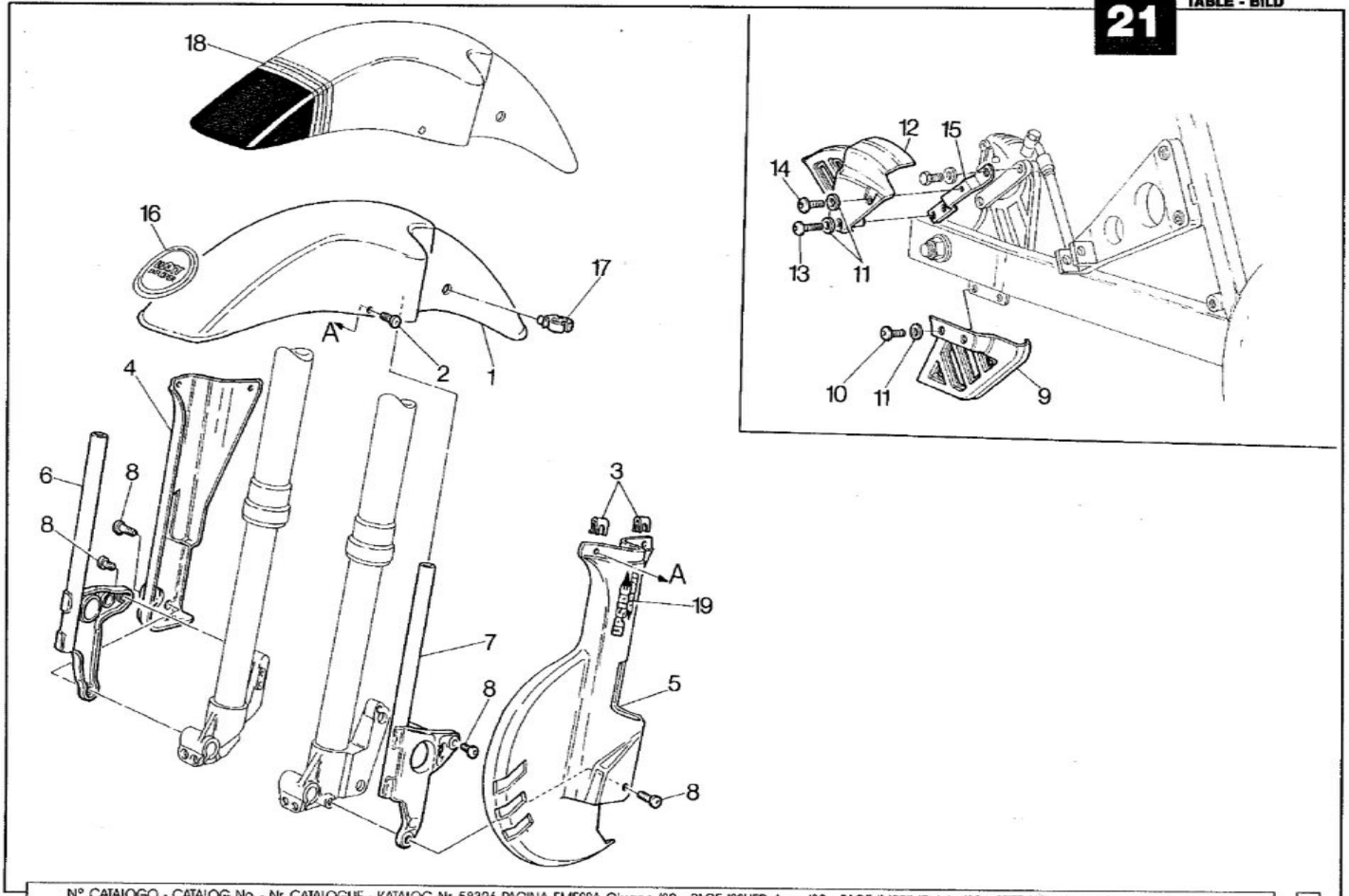

www.125supercity.net

Note Notes Notes Marke	Index No. Pos. Pos.	Code N. Part. No. N. Cod Best. Nr.	DENOMINAZIONE	DESCRIPTION	DESIGNATION	BEZEICHNUNG	Q.ty Q.tà Q.te M.ge	Validity Validità Validité Gültig
	1	80F058959	Parafango anteriore (codice colore A)	Front fender (color code A)	Garde-boue avant (code coleur A)	Vorderkotflugel (Code Farbe A)	1	
		80Q058959	Parafango anteriore (codice colore B)	Front fender (color code B)	Garde-boue avant (code coleur B)	Vorderkotflugel (Code Farbe B)	1	
	2	800058899	Vite	Screw	Vis	Schraube	4	
	3	800043638	Dado	Nut	Ecrou	Mutter	4	
	4	80F058960	Copristelo (codice colore A)	Stem cover (color code A)	Fourreau de la fourche (code coleur A)	Beindeckel (Code Farbe A)	1	
		800058960	Copristelo (codice colore B)	Stem cover (color code B)	Fourreau de la fourche (code coleur B)	Beindeckel (Code Farbe B)	1	
	5	80F058961	Copridisco (codice colore A)	Disc guard (color code A)	Couvre disque (code coleur A)	Plattedeckel (Code Farbe A)	1	
		800058961	Copridisco (codice colore B)	Disc guard (color code B)	Couvre disque (code coleur B)	Plattedeckel (Code Farbe B)	1	
	6	800062475	Supporto destro parafango (codice colore A)	Fender R. holder (color code A)	Support D. garde-boue (code coleur A)	Halter R. Kotflugel (Code Farbe A)	1	
		800062476	Supporto destro parafango (codice colore B)	Fender R. holder (color code B)	Support D. garde-boue (code coleur B)	Halter R. Kotflugel (Code Farbe B)	1	
	7	800062473	Supporto sinistro parafango (codice colore A)	Fender L. Holder (color code A)	Support G. garde-boue (code coleur A)	Halter L. Kotflugel (Code Farbe A)	1	
		800062474	Supporto sinistro parafango (codice colore B)	Fender L. Holder (color code B)	Support G. garde-boue (code coleur B)	Halter L. Kotflugel (Code Farbe B)	1	
	8	800055703	Vite	Screw	Vis	Schraube	2	
	9	80B057127	Protezione inf. disco freno post.	Brake disc lower guard	Protection inf. disque frein	Unterschutz Bremscheibe	2	
	10	800037391	Vite	Screw	Vis	Schraube	1	
	11	60N115778	Rosetta ondulata	Washer	Rondelle	Scheibe	2	
	12	80B057128	Protezione sup. disco freno posteriore	Brake disc upper guard	Protection dup. disque frein	Uberschutz Bremscheibe	1	
	13	800055201	Vite	Screw	Vis	Schraube	1	
	14	800048463	Vite	Screw	Vis	Schraube	1	
	15	800057129	Piastrina	Plate	Plaque	Platte	1	
	16	800057487	Decalcomania «LUCKY EXPLORER» (codice colore A)	«LUCKY EXPLORER» trim (color code A)	Décalcomanie «LUCKY EXPLORER» (code coleur A)	Abziehbild «LUCKY EXPLORER» (Code Farbe A)	1	
	17	800061068	Clip	Clip	Clip	Clip	2	
	18	800061342	Decal parafango (codice colore B)	Trim fender (color code B)	Décal. garde-boue (code coleur B)	Abziehbild Kotflugel (Code Farbe B)	1	
	19	800061343	Decal «UPSIDE DOWN» (codice colore B)	«UPSIDE DOWN» trim (color code B)	Décal. «UPSIDE DOWN» (code coleur B)	Abziehbild «UPSIDE DOWN» (Code Farbe B)	2	

www.125supercity.net

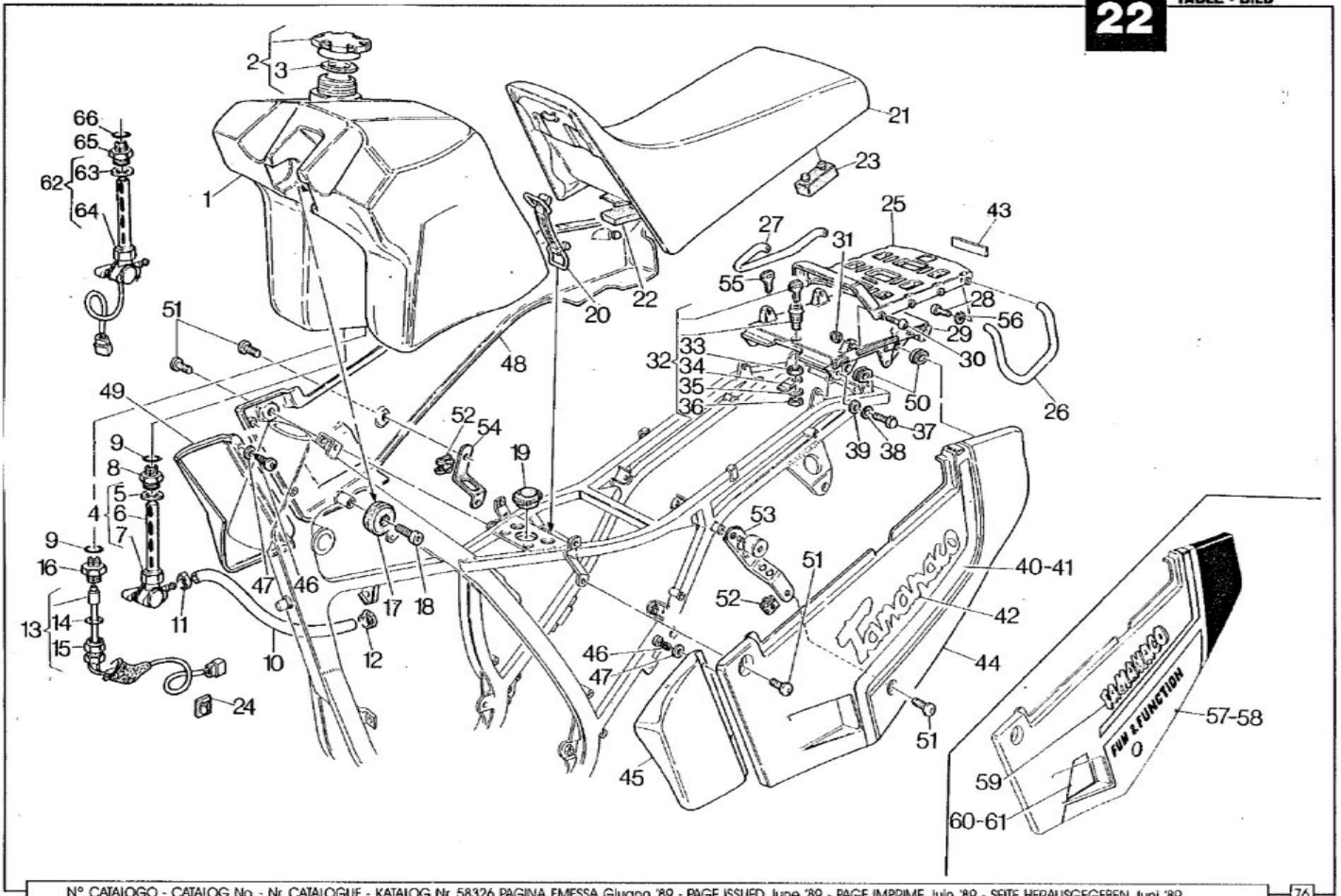

www.125supercity.net

Note Notes Notes Marke	Index No. Pos. Pos.	Code N. Part. No. N. Cod Best. Nr.	DENOMINAZIONE	DESCRIPTION	DESIGNATION	BEZEICHNUNG	Q.ty Q.tà Q.te M.ge	Validity Validità Validité Gültig
	1	800058313	Serbatoio carburante	Gas tank	Reservoir carburant	Kraftstoffbehalter	1	F.m. 4P005000
		800063541	Serbatoio carburante	Gas tank	Reservoir carburant	Kraftstoffbehalter	1	D.m. 4P005001
	2	800057883	Tappo	Plug	Bouchon	Verschluss	1	
	3	800059806	Guarnizione	Gasket	Joint	Dichtung	1	
	4	800057244	Assieme rubinetto	Cock assy	Robinet compl.	Kraftstofihahn kpl.	1	F.m. 4P005000
	5	800030942	Guarnizione	Gasket	Joint	Dichtung	1	F.m. 4P005000
	6	800046820	Filtro	Filter	Filtre	Filter	1	
	7	800010660	Dado	Nut	Ecrou	Mutter	1	F.m. 4P005000
	8	800054247	Ghiera	Ring nut	Embout	Nutmutter	1	F.m. 4P005000
	9	800054246	Anello OR	«O» Ring	Joint «OR»	«O» Ring	1	F.m. 4P005000
	10	800052523	Condotto benzina	Gas line	Tuyau carburant	Kraftstoffleitung	1	
	11	800041912	Fascetta	Clamp	Collier	Schelle	1	
	12	800034017	Fascetta	Clamp	Collier	Schelle	1	
	13	800057246	Sonda	Stick	Sonde	Sonde	1	
	14	800056578	Guarnizione	Gasket	Joint	Dichtung	1	
	15	800037860	Dado	Nut	Ecrou	Mutter	1	
	16	800054246	Ghiera	Ring nut	Embout	Nutmutter	1	
	17	800040813	Tampone	Pad	Tampon	Stopfen	2	
	18	60N107350	Vite	Screw	Vis	Schraube	2	
	19	800058314	Tampone	Pad	Tampon	Stopfen	1	
	20	800053735	Cinghietta	Belt	Courroie	Riemen	1	
	21	800058324	Assieme sella	Seat assy	Siège compl.	Sattel kpl.	1	
			(codice colore A)	(color code A)	(code coleur A)	(Code Farbe A)		
		80B058324	Assieme sella	Seat assy	Siège compl.	Sattel kpl.	1	
			(codice colore B)	(color code B)	(code coleur B)	(Code Farbe B)		
	22	800023975	Tampone	Pad	Tampon	Stopfen	1	
	23	800041039	Tampone	Pad	Tampon	Stopfen	2	
	24	800057205	Gancio adesivo	Hook	Crochet	Haken	1	
	25	800062477	Portapacchi	Parcel rack	Porte-bagages	Gepackhalter	1	
		(codice colore A)		(color code A)	(code coleur A)	(Code Farbe A)		
		800062478	Portapacchi	Parcel rack	Porte-bagages	Gepackhalter	1	
		(codice colore B)		(color code B)	(code coleur B)	(Code Farbe B)		
	26	800062479	Maniglia sinistra	L. handle	Poignée G.	Handgriff L.	1	
		(codice colore A)		(color code A)	(code coleur A)	(Code Farbe A)		
		800062480	Maniglia sinistra	L. handle	Poignée G.	Handgriff L.	1	
		(codice colore B)		(color code B)	(code coleur B)	(Code Farbe B)		
	27	800062481	Maniglia destra	R. handle	Poignée D.	Handgriff R.	1	
		(codice colore A)		(color code A)	(code coleur A)	(Code Farbe A)		
		800062482	Maniglia destra	R. handle	Poignée D.	Handgriff R.	1	
		(codice colore B)		(color code B)	(code coleur B)	(Code Farbe B)		
	28	60N102509	Vite	Screw	Vis	Schraube	4	

www.125supercity.net

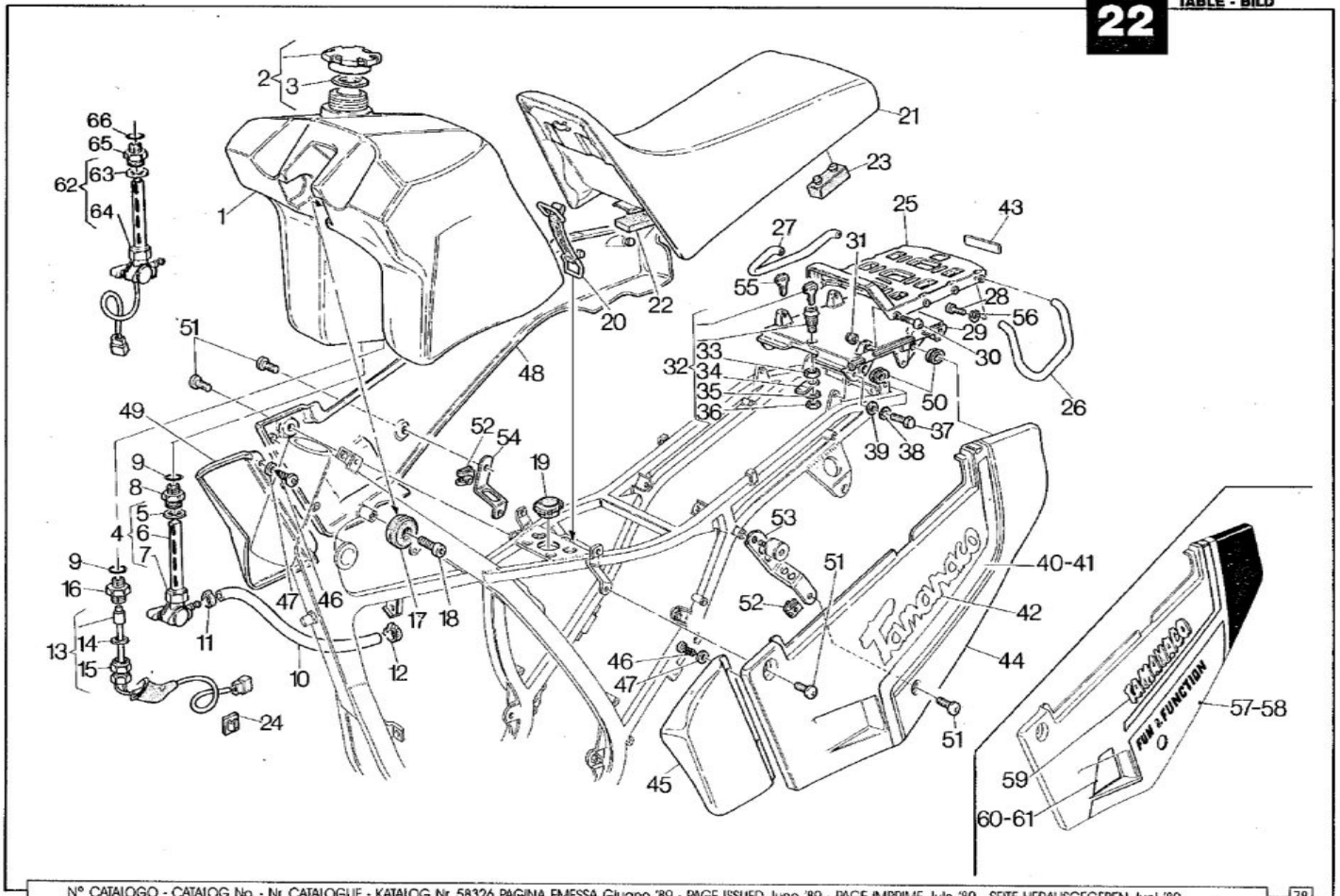

www.125supercity.net

Note Notes Notes Marke	Index No. Pos. Pos.	Code N. Part. No. N. Cod Best. Nr.	DENOMINAZIONE	DESCRIPTION	DESIGNATION	BEZEICHNUNG	Q.ty Q.tà Q.te M.ge	Validity Validità Validité Gültig
	29	800062483	Supporto portapacchi (codice colore A)	Holder (color code A)	Support (code coleur A)	Halter (Code Farbe A)	1	
		800062484	Supporto portapacchi (codice colore B)	Holder (color code B)	Support (code coleur B)	Halter (Code Farbe B)	1	
	30	800056454	Vite	Screw	Vis	Schraube	4	
	31	60N115193	Dado	Nut	Ecrou	Mutter	4	
	32	800058137	Serratura con chiave	Lock with key	Serrure avec clé	Schloss mit Schlussel	1	
	33	800041506	Dado	Nut	Ecrou	Mutter	1	
	34	800058138	Piastrina	Plate	Plaque	Platte	1	
	35	800019155	Rosetta piana	Flat washer	Rondelle	Scheibe	1	
	36	800041507	Dado	Nut	Ecrou	Mutter	1	
	37	60N101079	Vite	Screw	Vis	Schraube	4	
	38	60N115536	Rosetta elastica	Spring washer	Rondelle élastique	Federscheibe	4	
	39	800048814	Rosetta piana	Flat washer	Rondelle	Scheibe	4	
	40	800060707	Decal pannello sin. (codice colore A)	Trim L. panel (color code A)	Décalc. panneau G. (code coleur A)	Abziehbild Streifen L. (Code Farbe A)	1	
	41	800060706	Decal pannello Dex. (codice colore A)	Trim R. panel (color code A)	Décalc. panneau D. (code coleur A)	Abziehbild Streifen R. (Code Farbe A)	1	
	42	800060759	Decal «TAMANCO» (codice colore A)	«TAMANACO» trim (color code A)	Décal. «TAMANCO» (code coleur A)	Abziehbild «TAMANACO» (Code Farbe A)	2	
	43	800056902	Decalcomania «CAGIVA» (codice colore A)	«CAGIVA» trim (color code A)	Décalcomanie «CAGIVA» (code coleur A)	Abziehbild «CAGIVA» (Code Farbe A)	1	
		800061339	Decalcomania «CAGIVA» (codice colore B)	«CAGIVA» trim (color code B)	Décalcomanie «CAGIVA» (code coleur B)	Abziehbild «CAGIVA» (Code Farbe B)	1	
	44	80A059045	Fianchetto sinistro (codice colore A)	L. side (color code A)	Flanc G. (code coleur A)	Wange L. (Code Farbe A)	1	
		80B059045	Fianchetto sinistro (codice colore B)	L. side (color code B)	Flanc G. (code coleur B)	Wange L. (Code Farbe B)	1	
	45	800059355	Appendice fianchetto sinistro	L. side panel tail	Queue sur le flac G.	Anhang an L. Seitenwand	1	
	46	800041509	Vite	Screw	Vis	Schraube	6	
	47	60N115546	Rosetta	Washer	Rondelle	Scheibe	6	
	48	80A059046	Fianchetto destro (codice colore A)	R. side (color code A)	Flanc D. (code coleur A)	Wange R. (Code Farbe A)	1	
		80B059046	Fianchetto destro (codice colore B)	R. side (color code B)	Flanc D. (code coleur B)	Wange R. (Code Farbe B)	1	
	49	800059356	Appendice fianchetto destro	R. side panel tail	Queue sur le flac D.	Anhang an R. Seitenwand	1	
	50	800041874	Gommino	Rubber	Caoutchouc	Gummistuck	4	
	51	800059230	Vite	Screw	Vis	Schraube	4	
	52	800046893	Dado a graffetta	Nut	Ecrou	Mutter	2	

www.125supercity.net

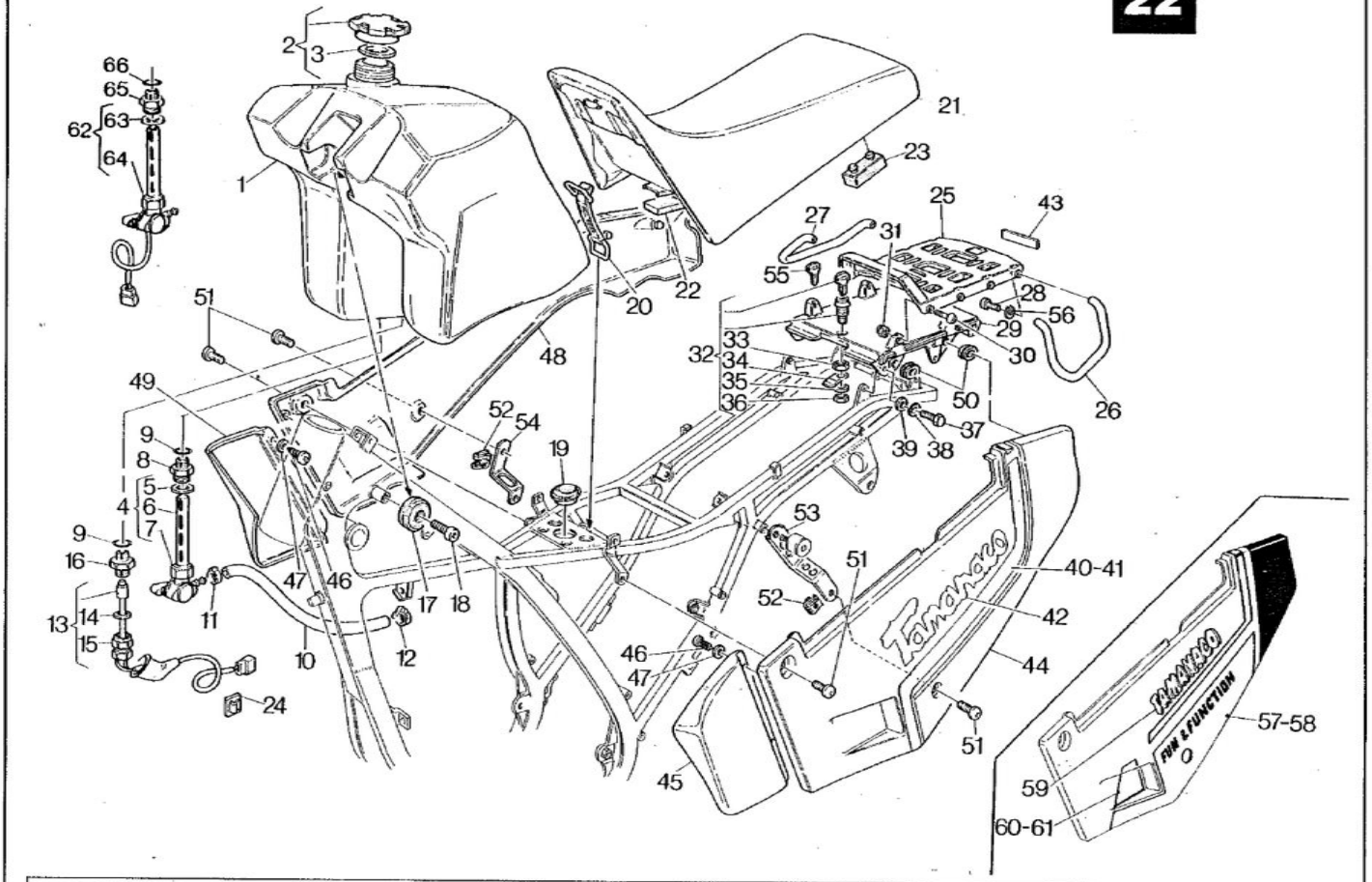

www.125supercity.net

Note Notes Noten Marke	Index No. Pos. Pos.	Code N. Part. No. N. Cod Best. Nr.	DENOMINAZIONE	DESCRIPTION	DESIGNATION	BEZEICHNUNG	Q.ty Q.tà Q.te M.ge	Validity Validità Validité Gültig
	53	800059494	Staffa sinistra pannello	Stirrup	Etrier	Strupp	1	
	54	800055378	Staffa destra pannello	Stirrup	Etrier	Strupp	1	
	55	800035531	Chiave grezza	Raw key	Clef primitive	Schlussel	1	
	56	800048591	Rosetta elastica	Spring washer	Rondelle élastique	Federscheibe	4	
	57	800061335	Decal pannello sin. (codice colore B)	Trim L. panel (color code B)	Décalc. panneau G. (code coleur B)	Abziehbild Streifen L. (Code Farbe B)	1	
	58	800061334	Decal pannello Dex. (codice colore B)	Trim R. panel (color code B)	Décalc. panneau D. (code coleur B)	Abziehbild Streifen R. (Code Farbe B)	1	
	59	800061336	Decal «TAMANCO» (codice colore B)	«TAMANACO» trim (color code B)	Décal. «TAMANCO» (code coleur B)	Abziehbild «TAMANACO» (Code Farbe B)	2	
	60	800061338	Decal presa aria pannello sinistro (codice colore B)	Trim (color code B)	Décal. (code coleur B)	Abziehbild (Code Farbe B)	1	
	61	800061337	Decal presa aria pannello destro (codice colore B)	Trim (color code B)	Décal. (code coleur B)	Abziehbild (Code Farbe B)	1	
	62	800063542	Assieme rubinetto	Cock assy	Robinet compl.	Kraftstoffhahn kpl.	1	D.m. 4P005001
	63	800030942	Guarnizione	Gasket	Joint	Dichtung	1	D.m. 4P005001
	64	800010660	Dado	Nut	Ecrou	Mutter	1	D.m. 4P005001
	65	800063543	Ghiera	Ring nut	Embout	Nutmutter	1	D.m. 4P005001
	66	800019789	Anello OR	«O» Ring	Joint «OR»	«O» Ring	1	D.m. 4P005001

www.125supercity.net

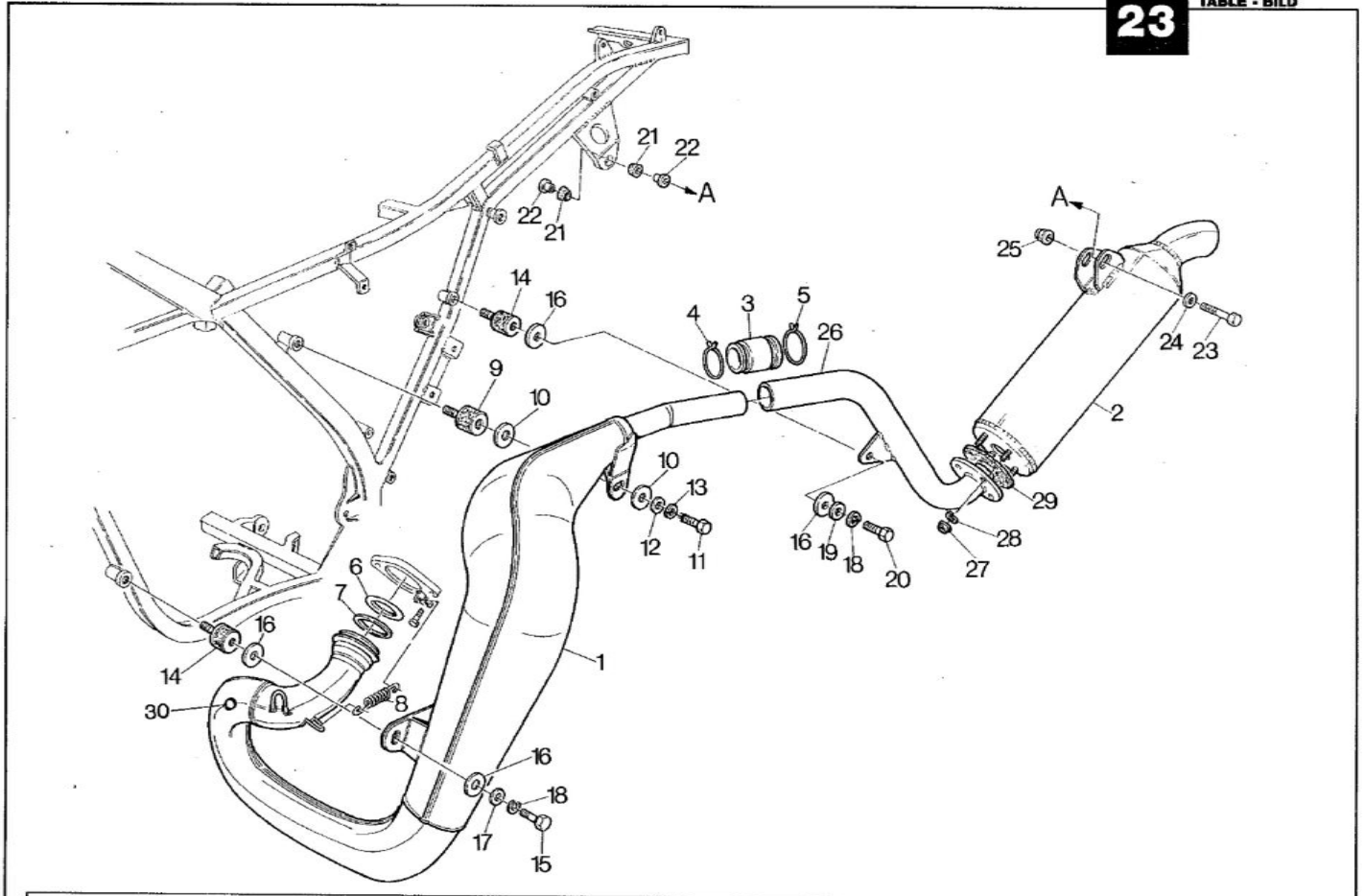

www.125supercity.net

Note Notes Notes Marke	Index No. Pos. Pos.	Code N. Part. No. N. Cod Best. Nr.	DENOMINAZIONE	DESCRIPTION	DESIGNATION	BEZEICHNUNG	Q.ty Q.tà Q.ts M.ge	Validity Validità Validité Gültig
	1	800L63306	Tubo di scarico	Exhaust pipe	Tuyau d'échappement	Auspuffrohr	1	
		800L61935	Tubo di scarico (CH)	Exhaust pipe	Tuyau d'échappement	Auspuffrohr	1	
	2	800059497	Silenziatore	Silencer	Silencieux	Schalldampfer	1	
	3	800046409	Manicotto	Rubber	Manchon	Gummimuffe	1	
	4	800045128	Fascetta	Clamp	Collier	Schelle	1	
	5	800046411	Fascetta	Clamp	Collier	Schelle	1	
	6	800046487	Anello OR	«O» Ring	Joint «OR»	«O» Ring	1	
	7	800046626	Guarnizione amianto	Gasket	Joint	Dichtung	1	
	8	800034924	Molla	Spring	Ressort	Feder	2	
	9	800031654	Antivibrante	Damper bushing	Element antivibrant	Vibrierschatzelement	1	
	10	800030809	Rondella di amianto	Washer	Rondelle	Scheibe	2	
	11	60N101138	Vite	Screw	Vis	Schraube	1	
	12	800001911	Rosetta piana	Flat washer	Rondelle	Scheibe	1	
	13	60N115538	Rosetta elastica	Spring washer	Rondelle élastique	Federscheibe	1	
	14	800043590	Antivibrante	Damper bushing	Element antivibrant	Vibrierschatzelement	2	
	15	60N101081	Vite	Screw	Vis	Schraube	1	
	16	800043591	Rosetta in amianto	Washer	Rondelle	Scheibe	4	
	17	800021535	Rosetta piana	Flat washer	Rondelle	Scheibe	1	
	18	60N115536	Rosetta elastica	Spring washer	Rondelle élastique	Federscheibe	2	
	19	800048814	Rosetta piana	Flat washer	Rondelle	Scheibe	1	
	20	60N101079	Vite	Screw	Vis	Schraube	1	
	21	800028330	Antivibrante	Damper bushing	Element antivibrant	Vibrierschatzelement	2	
	22	800049050	Distanziale	Spacer	Entretoise	Distanzstuck	2	
	23	60N101148	Vite	Screw	Vis	Schraube	1	
	24	800047317	Rosetta piana	Flat washer	Rondelle	Scheibe	1	
	25	800047318	Dado autobloccante	Nut	Ecrou	Mutter	1	
	26	800L59493	Tubo per silenziatore	Pipe	Tuyau	Rohr	1	
	27	60N115033	Dado	Nut	Ecrou	Mutter	4	
	28	60N115536	Rosetta elastica	Spring washer	Rondelle élastique	Federscheibe	4	
	29	800059583	Guarnizione	Gasket	Joint	Dichtung	1	
	30	800047113	Tappo (CH)	Plug	Bouchon	Verschluss	1	

www.125supercity.net

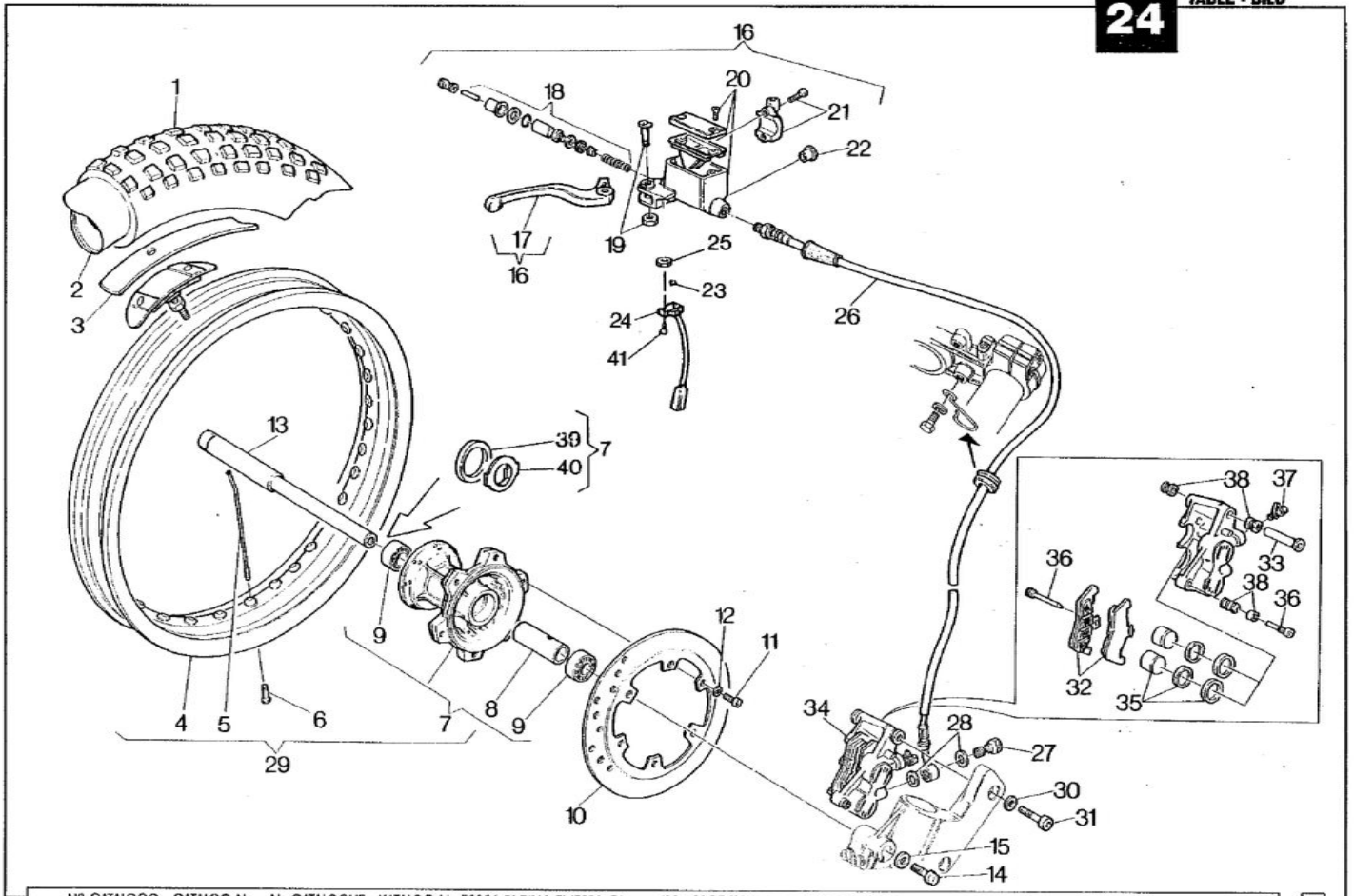

www.125supercity.net

Note Notes Noten Marke	Index No. Pos. Pos.	Code N. Part. No. N. Cod Best. Nr.	DENOMINAZIONE	DESCRIPTION	DESIGNATION	BEZEICHNUNG	Q.ty Q.tà Q.te M.ge	Validity Validità Validité Gültig
■	1	800039182	Pneumatico 2,75x21" MT40	Tyre	Pneu	Reifen	1	
■		800041642	Pneumatico 2,75x21" 45P	Tyre	Pneu	Reifen	1	
	2	800018648	Camera d'aria con valvola	Tube	Chambre à air	Gummischlauch	1	
	3	800013346	Fascia copriraggi	Rim strip	Bande	Band	1	
	4	800056123	Cerchio	Rim	Jante	Felge	1	
	5	800051961	Raggio	Spoke	Rayon	Speiche	36	
	6	80N029004	Nipplo	Nipple	Nipple	Nippel	36	
	7	800051967	Mozzo (codice colore A)	Hub (color code A)	Moyeu (code coleur A)	Radnabe (Code Farbe A)	1	
		800062485	Mozzo (codice colore B)	Hub (color code B)	Moyeu (code coleur B)	Radnabe (Code Farbe B)	1	
	8	800051959	Distanziale interno	Spacer	Entretoise	Distanzstuck	1	
	9	800015658	Cuscinetto	Bearing	Roulement	Lager	2	
	10	800061073	Disco freno §230	Brake disc	Disque frein	Bremsscheibe	1	
	11	800053185	Vite	Screw	Vis	Schraube	6	
	12	60N115767	Rosetta elastica	Spring washer	Rondelle élastique	Federscheibe	6	
	13	800051969	Perno ruota	Axle	Axe	Stift	1	
	14	800048773	Vite	Screw	Vis	Schraube	1	
	15	800048772	Rosetta piana	Flat washer	Rondelle	Scheibe	1	
	16	800056914	Assieme pompa olio comando freno	Clutch control oil pump assy.	Pompe à huile compl. commande embrayage	Oelpumpenaggregat Kupplungspedal	1	
	17	800052662	Leva comando freno	Brake control lever	Levier comm. frein	Bremshebel	1	
	18	800046645	Gruppo revisione guarnizioni	Seal set	Kit de joints	Dichtungsatz	1	
	19	800046664	Gruppo revisione perno leva	Screw kit	Kit de vis	Schrauben rep-satz	1	
	20	800046665	Gruppo revisione tappo	Cap kit	Kit capouchon	Verschluss Satz	1	
	21	800047420	Gruppo revisione cavallotto	U-bolt repair kit	Nécessaire de réparation pour étrier	U-Bolzen-Reparaturausstattung	1	
	22	800049654	Oblò	Porthole	Hublot	Kontrolloffnung	1	
	23	800057772	Nottolino interruttore stop anteriore	Front stop-switch pawl	Déclic interrupteur arret antérieur	Vorderausschalterklinke	1	
	24	800051110	Interruttore stop anteriore	Front stop switch	Interr. stop avant	Bremslichtschalter	1	
	25	60N107701	Vite	Screw	Vis	Schraube	2	
	26	800060028	Tubo olio	Pipe	Tuyau	Rohr	1	
	27	800025988	Vite	Screw	Vis	Schraube	1	
	28	800021480	Rosetta di tenuta	Washer	Rondelle	Scheibe	2	
	29	800L56127	Ruota anteriore nuda (codice colore A)	Front wheel (color code A)	Roue avant (code coleur A)	Vorderrad (Code Farbe A)	1	
		800062486	Ruota anteriore nuda (codice colore B)	Front wheel (color code B)	Roue avant (code coleur B)	Vorderrad (Code Farbe B)	1	
	30	60N115507	Rosetta	Washer	Rondelle	Scheibe	1	
	31	800053408	Vite	Screw	Vis	Schraube	1	
	32	800059214	Coppia pastiglie	Pads couple	Couple pastilles	Bremsbelag	1	
	33	800053405	Guida principale	Guide	Guide	Fuhrung	1	

www.125supercity.net

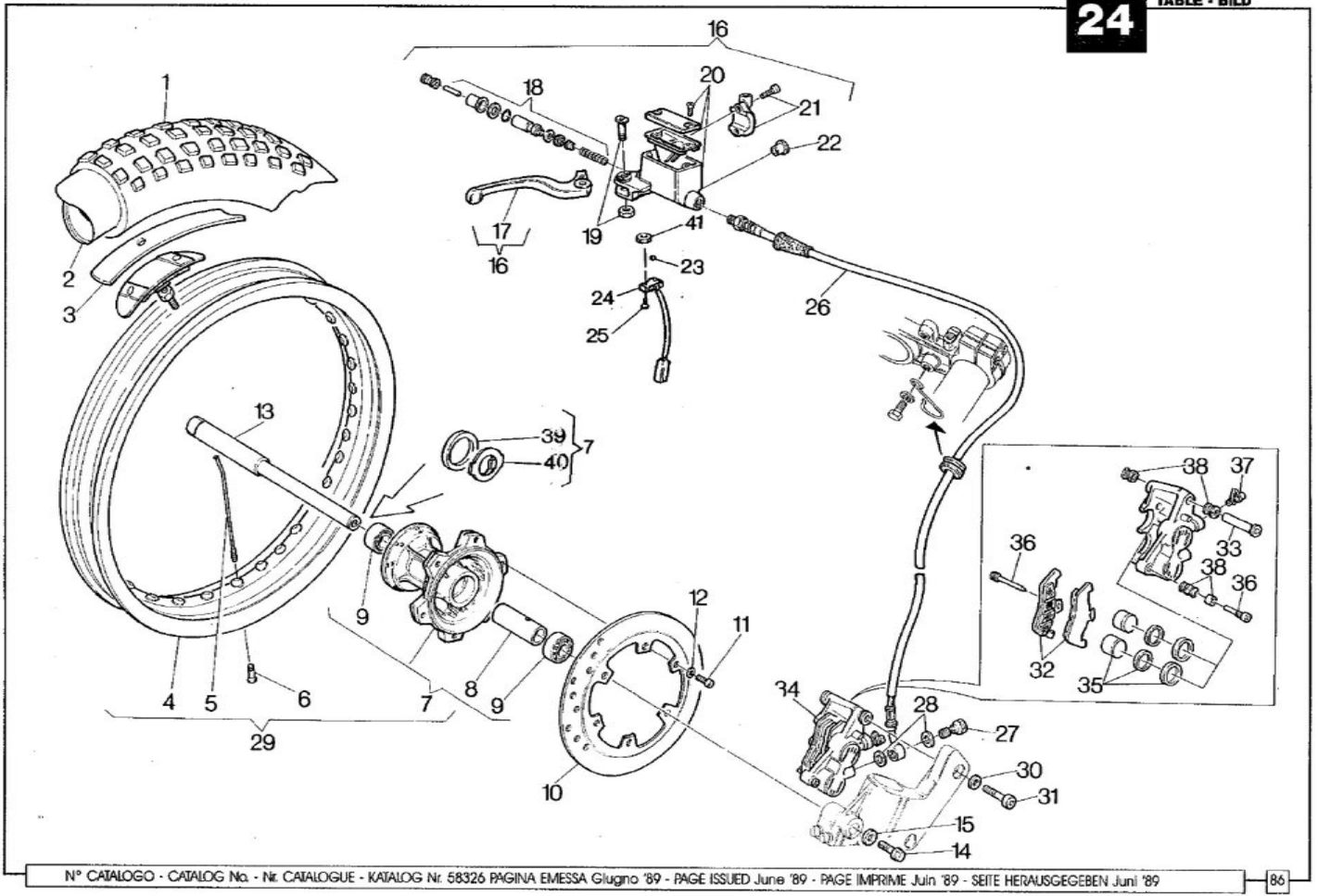

www.125supercity.net

Note Notes Notes Marke	Index No. Pos.	Code N. Part. No. N. Cod Best. Nr.	DENOMINAZIONE	DESCRIPTION	DESIGNATION	BEZEICHNUNG	Q.ty Q.tà Q.te M.ge	Validity Validità Validité Gültig
	34	800061074	Pinza	Caliper	Etrier	Greifen	1	
	35	800053251	Gruppo guarnizioni e pistoni	Gasket set	Jeu joints	Dichtunssatz	1	
	36	800053255	Gruppo revisione perni pastiglie	Pins kit	Kit de pivots	Bremsbelagrrep-Satz	1	
	37	800053258	Gruppo revisione spurgo	Screw kit	Kit de jeu	Schraubenrrep-Satz	1	
	38	800053401	Gruppo cuffie guida	Caps revision set	Groupe revision capuchons	Kappe Reparaturensatz	1	
	39	800051957	Anello di tenuta	Seal ring	Bague d'étanchéité	Dichtungsring	1	
	40	800051963	Trascinatore per rinvio	Driver	Entraineur	Mitnehmer	1	
	41	60N115001	Dado	Nut	Ecrou	Mutter	1	
			■: In alternativa	■: In alternative	■: En alternative	■: Die Auswahl		

www.125supercity.net

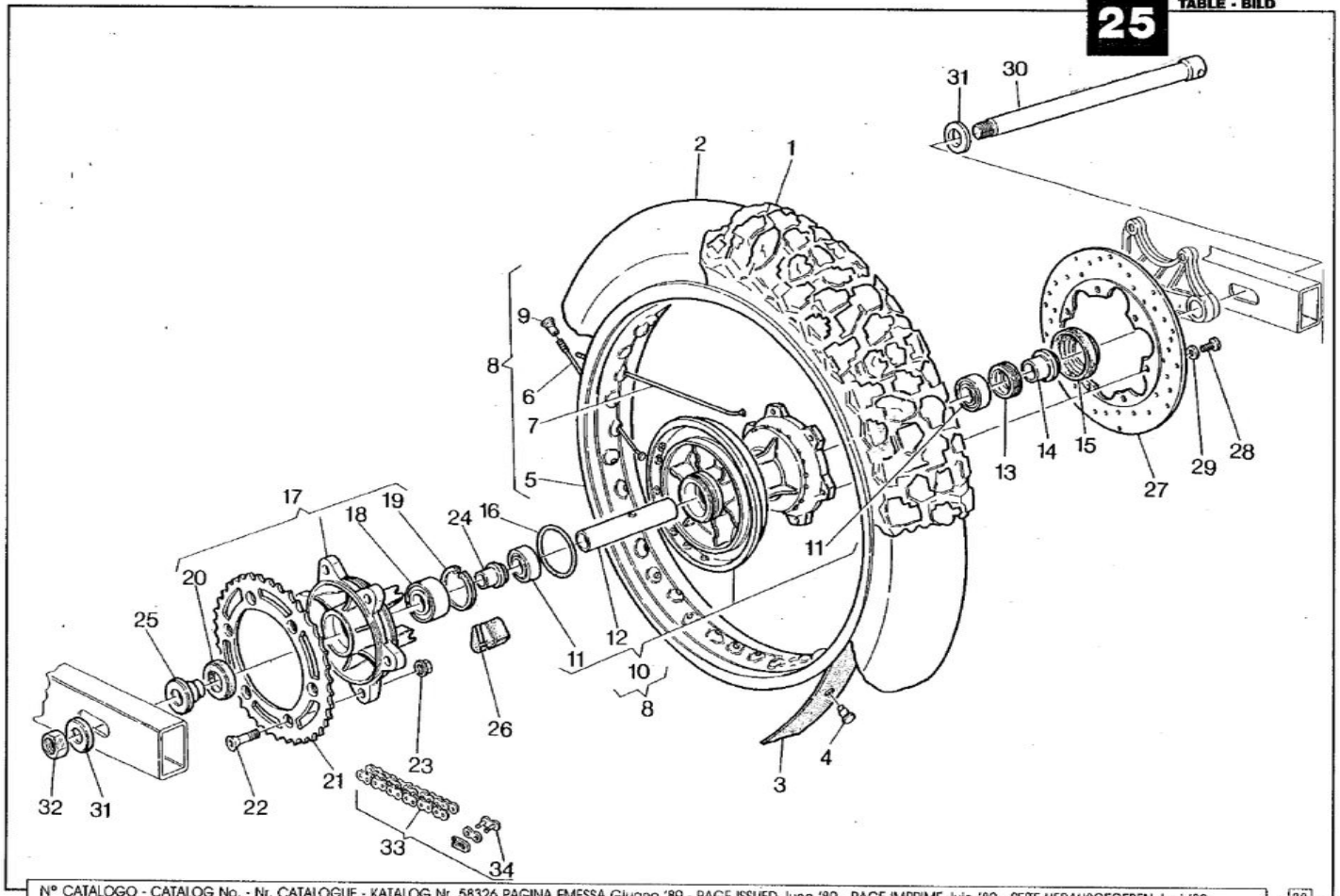

www.125supercity.net

Note Notes Notes Marke	Index No. Pos. Pos.	Code N. Part. No. N. Cod Best. Nr.	DENOMINAZIONE	DESCRIPTION	DESIGNATION	BEZEICHNUNG	Q.ty Q.tà Q.te Mge	Validity Validità Validité Gültig
	1	800040941	Pneumatico MT40-4,60x17"	Tyre	Pneu	Reifen	1	
	2	800040942	Camera d'aria con valvola	Tube	Chambre à air	Gummischlauch	1	
	3	800001688	Fascia copriraggi	Rim strip	Bande	Band	1	
	4	800009570	Tampone	Pad	Tampon	Stopfen	1	
	5	800056122	Cerchio	Rim	Jante	Felge	1	
	6	800052255	Raggio lato corona	Spoke	Rayon	Speiche	18	
	7	800052256	Raggio lato disco	Spoke	Rayon	Speiche	18	
	8	800L56130	Ruota nuda	Rear wheel	Roue AR.	Hinterrad	1	
			(codice colore A)	(color code A)	(code coleur A)	(Code Farbe A)		
		800062489	Ruota nuda	Rear wheel	Roue AR.	Hinterrad	1	
			(codice colore B)	(color code B)	(code coleur B)	(Code Farbe B)		
	9	80N029004	Nipplo	Nipple	Nipple	Nippel	36	
	10	800052258	Mozzo completo di cuscinetti	Hub assy	Moyeau compl.	Radnabe kpl.	1	
			(codice colore A)	(color code A)	(code coleur A)	(Code Farbe A)		
		800062487	Mozzo completo di cuscinetti	Hub assy	Moyeu compl.	Radnabe kpl.	1	
			(codice colore B)	(color code B)	(code coleur B)	(Code Farbe B)		
	11	800043557	Cuscinetto	Bearing	Roulement	Lager	2	
	12	800052261	Distanziale interno	Spacer	Entretoise	Distanzstuck	1	
	13	800052262	Ghiera	Ring nut	Embout	Nutmutter	1	
	14	800052272	Distanziale	Spacer	Entretoise	Distanzstuck	1	
	15	800052450	Cuffia parapolvere	Cover guard	Pare-poussière	Staub Abdeckhaube	1	
	16	800026885	Anello OR	«O» Ring	Joint «OR»	«O» Ring	1	
	17	800057014	Flangia portacorona compl.	Flange assy	Bride compl.	Flansch kpl.	1	
			(codice colore A)	(color code A)	(code coleur A)	(Code Farbe A)		
		800062488	Flangia portacorona compl.	Flange assy	Bride compl.	Flansch kpl.	1	
			(codice colore B)	(color code B)	(code coleur B)	(Code Farbe B)		
	18	800052265	Cuscinetto	Bearing	Roulement	Lager	1	
	19	60N221272	Anello ritegno cuscinetto	Ring	Bague	Ring	1	
	20	800052266	Anello di tenuta	Seal ring	Bague d'étanchéité	Dichtungsring	1	
	21	800052297	Corona Z = 40	Sprocket	Couronne	Kranz	1	
			(di serie)	(standard)	(en serie)	(Hintereinander)		
★		800052295	Corona Z = 38	Crown	Couronne	Zahnkranz	1	
★		800052296	Corona Z = 39	Sprocket	Couronne	Kranz	1	
	22	800040796	Vite fiss. corona	Screw	Vis	Schraube	6	
	23	800040720	Dado	Nut	Ecrou	Mutter	6	
	24	800052267	Distanziale interno	Spacer	Entretoise	Distanzstuck	1	
	25	800052268	Distanziale esterno	Spacer	Entretoise	Distanzstuck	1	
	26	800052269	Tampone parastrappi	Pad	Tampon	Stopfen	6	
	27	800061076	Disco freno	Brake disc	Disque frein	Bremsscheibe	1	
	28	800053185	Vite fissaggio disco	Screw	Vis	Schraube	6	

www.125supercity.net

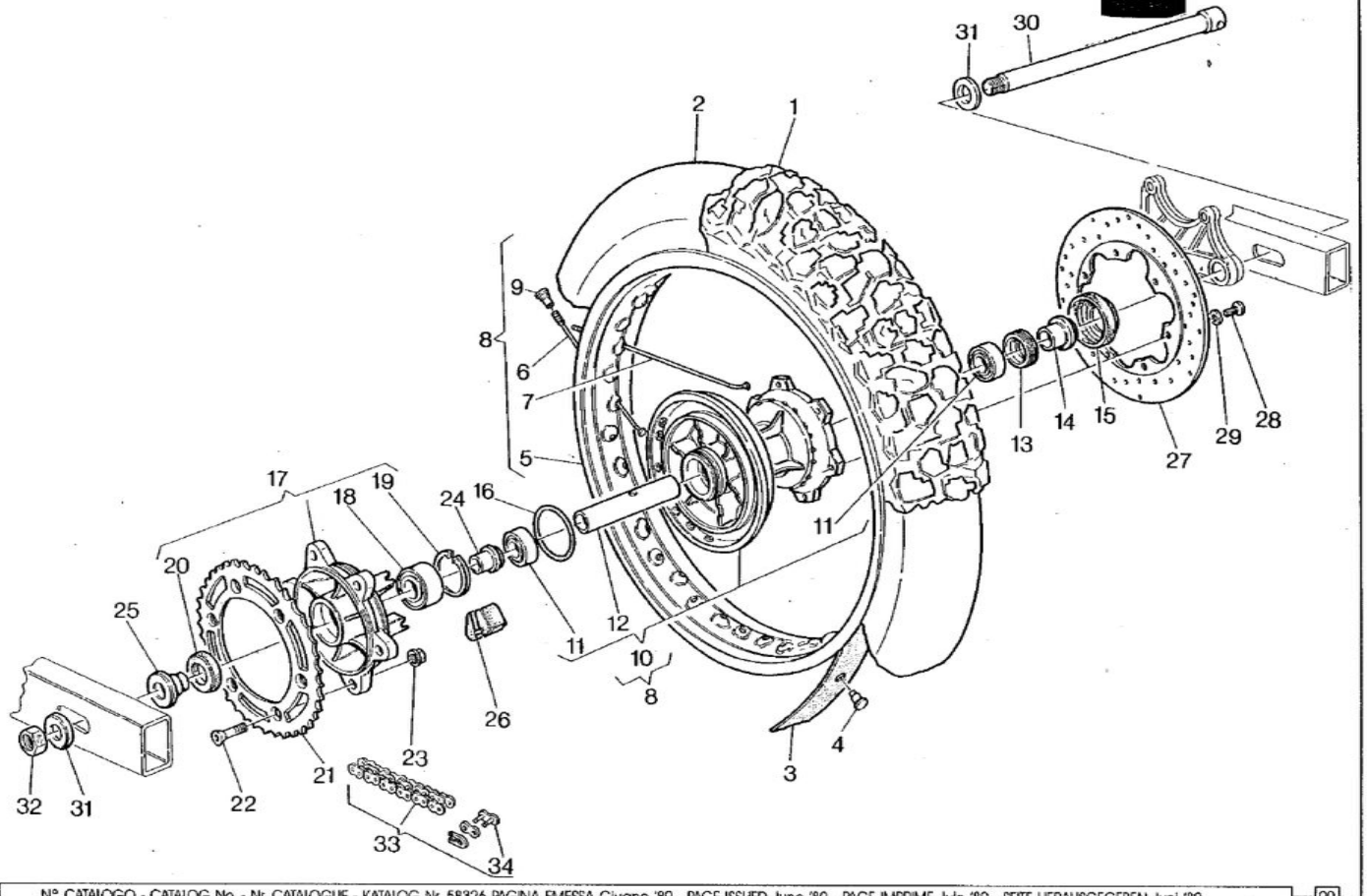

www.125supercity.net

Note Notes Notes Marke	Index No. Pos. Pos.	Code N. Part. No. N. Cod Best. Nr.	DENOMINAZIONE	DESCRIPTION	DESIGNATION	BEZEICHNUNG	Q.ty Q.tà Q.te M.ge	Validity Validità Validité Gültig
	29	60N115767	Rosetta ei. ondulata	Washer	Rondelle	Scheibe	6	
	30	800052452	Perno	Pin	Pivot	Stift	1	
	31	800031492	Rosetta	Washer	Rondelle	Scheibe	2	
	32	60N115055	Dado	Nut	Ecrou	Mutter	1	
	33	800057032	Catena	Chain	Chaine	Ketten	1	
	34	800047456	Giunto	Master link	Accouplement	Kupplung	1	
			★: A richiesta	★: Optional	★: Sur demande	★: Auf Anfrage		

www.125supercity.net

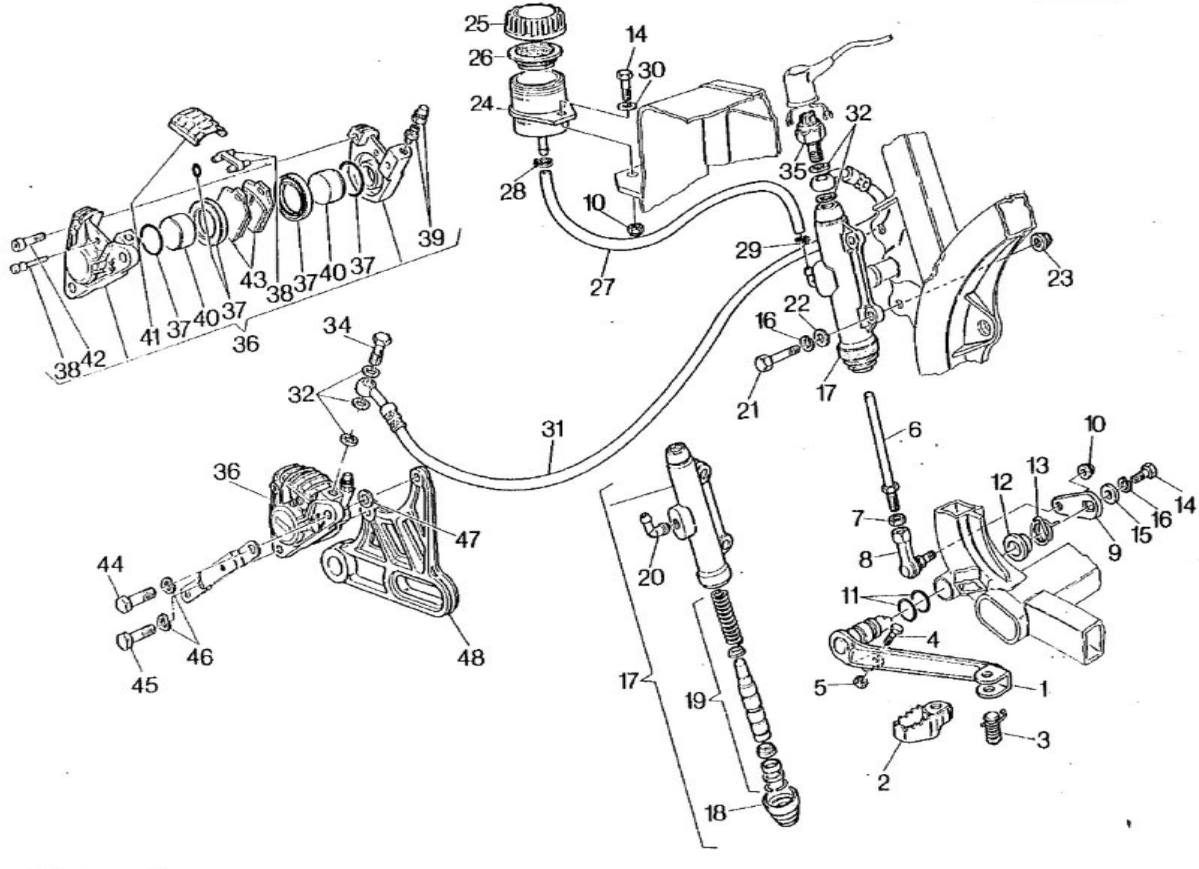

www.125supercity.net

Note Notes Notes Marke	Index No. Pos. Pos.	Code N. Part. No. N. Cod Best. Nr.	DENOMINAZIONE	DESCRIPTION	DESIGNATION	BEZEICHNUNG	Q.ty Q.tà Q.te M.ge	Validity Validità Validité Gültig
	1	800052775	Assieme leva freno	Rear brake lever assy	Levier comm. frein AR. compl.	Bremshebel kpl.	1	
	2	800045162	Pedalino	Pedal	Pedale	Pedal	1	
	3	800045412	Molla con perno	Spring	Ressort	Feder	1	
	4	60N301050	Vite regolazione pedale	Screw	Vis	Schraube	1	
	5	60N115032	Dado	Nut	Ecrou	Mutter	1	
	6	800052779	Astina	Rod	Pivot	Bolzen	1	
	7	60N115062	Dado	Nut	Ecrou	Mutter	1	
	8	800052307	Snodo sferico	Ball joint	Articulation a bille	Kugelgelenk	1	
	9	800052780	Leva freno	Rear brake lever	Levier comm. frein AR.	Bremshebel	1	
	10	800041512	Dado frenato	Nut	Ecrou	Mutter	2	
	11	800023109	Anello OR	«O» Ring	Joint «OR»	«O» Ring	2	
	12	800053001	Distanziale	Spacer	Entretoise	Distanzstuck	1	
	13	800053002	Molla ritorno leva	Spring	Ressort	Feder	1	
	14	60N101079	Vite	Screw	Vis	Schraube	2	
	15	800048814	Rosetta piana	Flat washer	Rondelle	Scheibe	1	
	16	60N115536	Rosetta elastica	Spring washer	Rondelle élastique	Federscheibe	2	
	17	800042341	Assieme pompa freno	Brake pump assy	Pompe frein compl.	Bremsepumpe kpl.	1	
	18	800042342	Cuffia parapolvere	Cover guard	Pare-poussière	Staub Abdeckhaube	1	
	19	800042343	Gruppo revisione guarnizioni	Seal set	Kit de joints	Dichtungsatz	1	
	20	800042345	Gruppo revisione raccordo	Connection set	Kit revision raccord	Anschluss reapr. satz	1	
	21	60N101083	Vite	Screw	Vis	Schraube	2	
	22	60N115504	Rosetta piana	Flat washer	Rondelle	Scheibe	2	
	23	800047303	Dado frenato	Nut	Ecrou	Mutter	1	
	24	800042347	Ass. serbatoio olio	Oil tank assy	Reservoir oil compl.	Oeltank kpl.	1	
	25	800025304	Tappo completo	Cap assy	Bouchon compl.	Deckel kpl.	1	
	26	800027065	Membrana a soffietto	Rubber boot	Soufflet	Membrane	1	
	27	800057153	Tubo dal serbatoio alla pompa	Pipe	Tuyau	Schlauch	1	
	28	800042349	Molletta	Spring	Ressort	Feder	1	
	29	800057242	Fascetta	Clamp	Collier	Schelle	1	
	30	60N115549	Rosetta piana	Flat washer	Rondelle	Scheibe	1	
	31	800054386	Condotto olio	Pipe	Tuyau	Rohr	1	
	32	800021480	Rosetta di tenuta	Washer	Rondelle	Scheibe	5	
	34	800025988	Bocchettone fiss. condotto olio	Small opening	Vis de pass	Verschlusstopfen	1	
	35	800037891	Interruttore stop idraulico	Stop switch	Interrupteur stop	Schalter	1	
	36	800055888	Assieme pinza	Caliper assy	Pince de frein compl.	Bremszange kpl.	1	
	37	800033540	Gruppo revisione guarnizioni	Seal set	Kit de joints	Dichtungsatz	1	
	38	800052697	Gruppo revisione perni pastiglie	Pins kit	Kit de pivots	Bremsbelagrrep-Satz	1	
	39	800033552	Gruppo revisione spurgo	Screw kit	Kit de jeu	Schraubenrrep-Satz	1	
	40	800033544	Pistoncino	Piston	Piston	Kolben	2	

www.125supercity.net

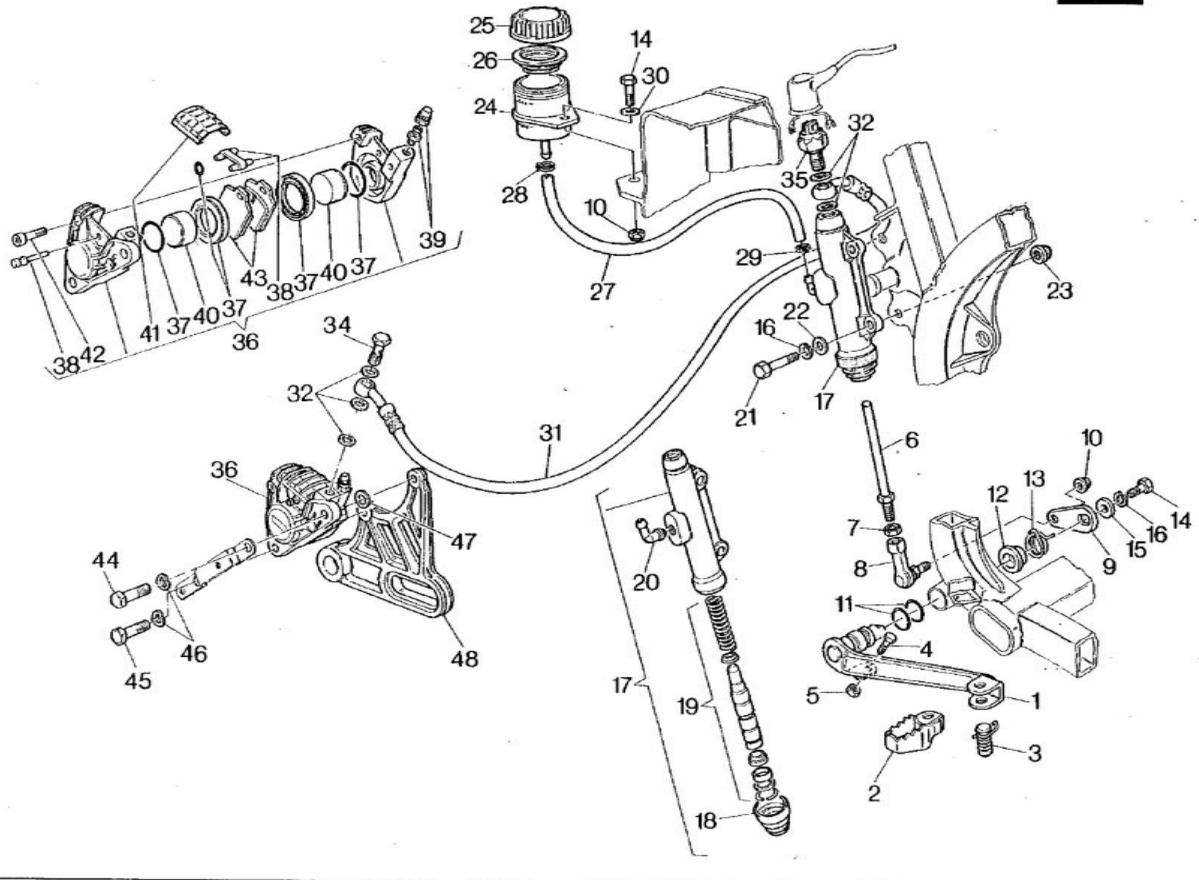

www.125supercity.net

Nota Notes Notes Marke	Index No. Pos. Pos.	Code N. Part. No. N. Cod Best. Nr.	DENOMINAZIONE	DESCRIPTION	DESIGNATION	BEZEICHNUNG	Q.ty Q.tà Q.te M.ge	Validity Validità Validité Gültig
	41	800033551	Coperchio feritoia pastiglie	Cover	Couvercle	Deckel	1	
	42	800033554	Vite unione semipinze	Assembling screw for half-caliper	Vis de connexion demi-étrier	Verbindungschraube der Sattelhälfte	2	
	43	800040413	Coppia pastiglie	Pads couple	Couple pastilles	Bremsbelag	1	
	44	60N101142	Vite	Screw	Vis	Schraube	1	
	45	60N101140	Vite	Screw	Vis	Schraube	1	
	46	60N315769	Rondella ondulata	Washer	Rondelle	Scheibe	2	
	47	80A05893	Rosetta rasamento pinza Sp. 0,2 mm.	Washer	Rondelle	Scheibe	2	
		80B05893	Rosetta rasamento pinza Sp. 0,4 mm.	Washer	Rondelle	Scheibe	2	
		80C05893	Rosetta rasamento pinza Sp. 0,6 mm.	Washer	Rondelle	Scheibe	2	
		80D05893	Rosetta rasamento pinza Sp. 0,8 mm.	Washer	Rondelle	Scheibe	2	
	48	800052354	Supporto pinza	Caliper bracket	Support pince	Bremszangehalter	1	

www.125supercity.net

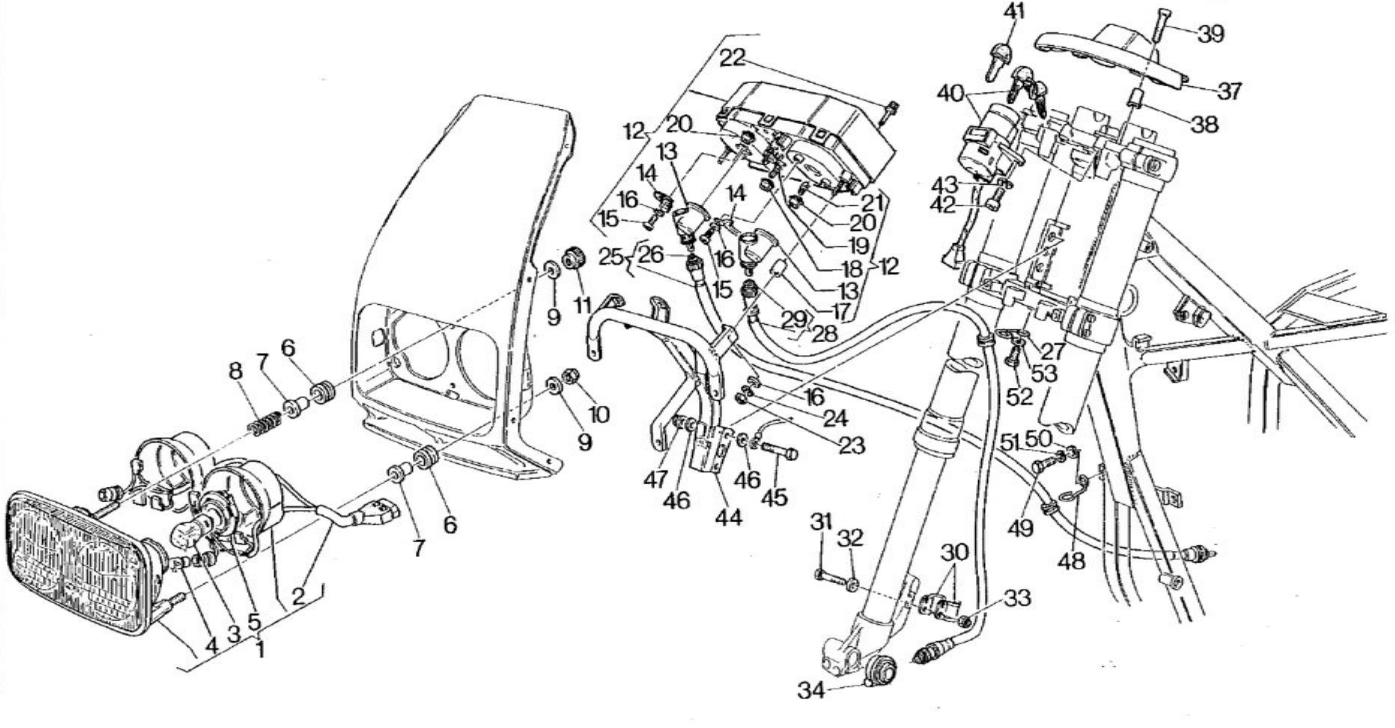

www.125supercity.net

Note Notes Notes Marke	Index No. Pos. Pos.	Code N. Part. No. N. Cod Best. Nr.	DENOMINAZIONE	DESCRIPTION	DESIGNATION	BEZEICHNUNG	Q.ty Q.tà Q.te M.ge	Validity Validità Validité Gültig
	1	800058387	Gruppo ottico	Optical group	Groupe optique	Optischegruppe	1	
	2	800058389	Gruppo cavi	Cable	Cables	Kabel	1	
	3	800058396	Lampada biluce 12V 35/35W	Bulb	Lampe	Lampe	2	
	4	800036230	Lampada 12V-5W	Bulb	Lampe	Lampe	2	
	5	800058388	Portalampada	Bulb holder	Porte-lampe	Lampenhalter	2	
	6	037072020	Gommino	Rubber	Caoutchouc	Gummistuck	3	
	7	800055675	Distanziale	Spacer	Entretoise	Distanzstuck	3	
	8	800058456	Molla	Spring	Ressort	Feder	1	
	9	800052119	Rosetta piana	Flat washer	Rondelle	Scheibe	3	
	10	800056412	Dado frenato	Nut	Ecrou	Mutter	2	
	11	800060911	Pomolo regolazione faro	Knurled nut	Embout de réglage	Verstellungsmutter	1	
	12	800058340	Gruppo strumenti	Instuments assy.	Instruments compl.	Instrumenten kpl.	1	
	13	800043141	Rinvio ad angolo	Drive unit speedmeter	Renvoi compte Km.	Vorgelege Drehungenzahler	2	
	14	800043142	Piastrina	Plate	Plaque	Platte	2	
	15	60N102871	Vite	Screw	Vis	Schraube	4	
	16	60N115502	Rosetta piana	Flat washer	Rondelle	Scheibe	7	
	17	800059463	Antivibrante	Damper bushing	Element antivibrant	Vibrierschatzelement	3	
	18	800059464	Portalampada	Bulb holder	Porte-lampe	Lampenhalter	5	
	19	800020602	Lampada	Bulb	Lampe	Lampe	5	
	20	800059465	Portalampada	Bulb holder	Porte-lampe	Lampenhalter	2	
	21	800060033	Lampada	Bulb	Lampe	Lampe	2	
	22	800059466	Pomolo azz. contachilometri	Knurled nut	Embout de réglage	Verstellungsmutter	1	
	23	60N115031	Dado	Nut	Ecrou	Mutter	3	
	24	60N115534	Rosetta elastica	Spring washer	Rondelle élastique	Federscheibe	3	
	25	800058344	Trasmissione contagiri	Tachometer cable assy	Cable compte-tours	Drehungzahlerkabel	1	
	26	800058345	Cavo contagiri	Tachometer cable	Cable compte-tours	Drehungzahlerkabel	1	
	27	800057167	Guida trasmissioni	Cable guide	Guide-cable	Kabelfuhrung	1	
	28	800060029	Trasmissione contachilometri	Speedometer cable	Cable compte-km	Kilometerzahlerkabel	1	
	29	800060030	Cavo flessibile contachilometri	Cable	Cable	Kabel	1	
	30	800043913	Piastrina fissaggio trasmissione	Plate	Plaque	Platte	2	
	31	60N101055	Vite	Screw	Vis	Schraube	2	
	32	60N115503	Rosetta piana	Flat washer	Rondelle	Scheibe	2	
	33	800030568	Dado frenato	Nut	Ecrou	Mutter	2	
	34	800058212	Rinvio contachilometri	Drive unit speedometer	Renvoi compte-kilomètres	Vorgelege Kilometerzahler	1	
	37	800059759	Copertura	Cover	Couvercle	Deckel	1	
	38	800033230	Distanziale	Spacer	Entretoise	Distanzstuck	2	
	39	800049842	Vite	Screw	Vis	Schraube	2	
	40	800041759	Inter. accensione compl.con bloccasterzo	Igni.switch with antitheft steering lock	interrupteur d'allumage avec antivol	Zundungsumschalter mit Lenkschlob	1	

www.125supercity.net

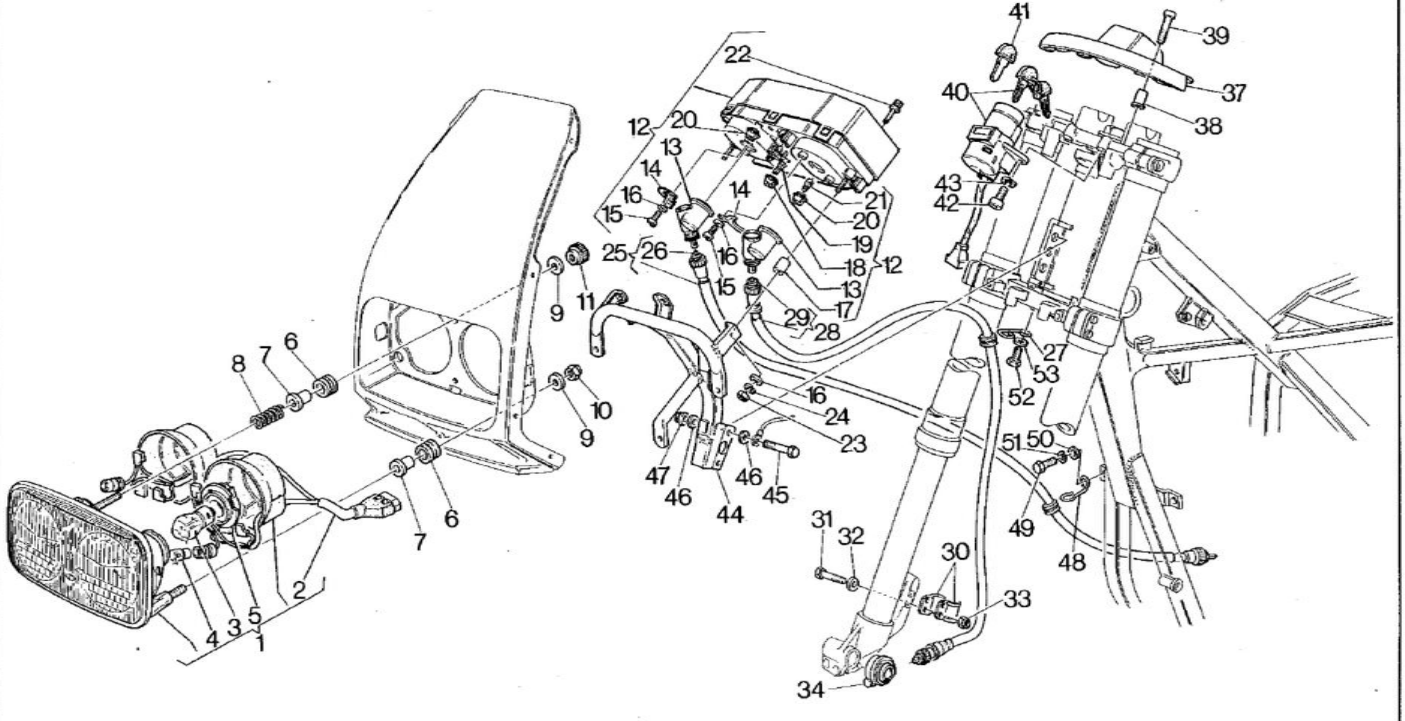

www.125supercity.net

Note Notes Notes Marke	Index No. Pos. Pos.	Code N. Part. No. N. Cod Best. Nr.	DENOMINAZIONE	DESCRIPTION	DESIGNATION	BEZEICHNUNG	Q.ty Q.tà Q.te M.ge	Validity Validità Validité Gültig
	41	800047190	Chiave grezza	Raw key	Clef primitive	Schlussel	1	
	42	60N107335	Vite	Screw	Vis	Schraube	2	
	43	60N115767	Rosetta elastica	Spring washer	Rondelle élastique	Federscheibe	2	
	44	800L58413	Telaino	Frame	Chassis	Rahmen	1	
	45	60N101081	Vite	Screw	Vis	Schraube	2	
	46	800002709	Rosetta piana	Flat washer	Rondelle	Scheibe	4	
	47	60N115193	Dado frenato	Nut	Ecrou	Mutter	2	
	48	800057161	Asola	Buttonhole	Asole	Ose	1	
	49	60N101079	Vite	Screw	Vis	Schraube	1	
	50	800004898	Rosetta piana	Flat washer	Rondelle	Scheibe	2	
	51	60N115536	Rosetta elastica	Spring washer	Rondelle élastique	Federscheibe	2	
	52	60N101078	Vite	Screw	Vis	Schraube	1	
	53	60N115778	Rosetta ondulata	Washer	Rondelle	Scheibe	1	

www.125supercity.net

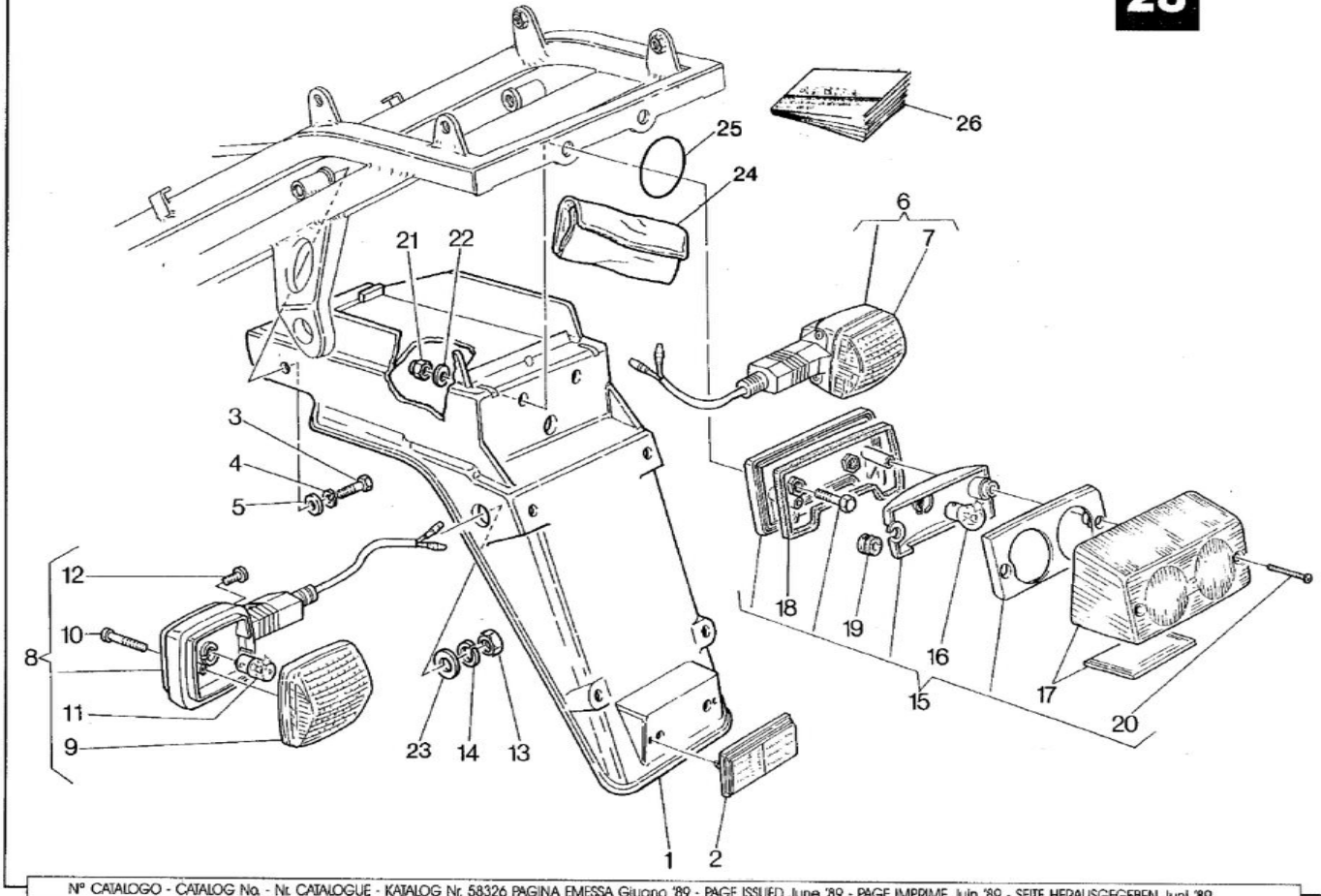

www.125supercity.net

Note Notes Notes Marks	Index No. Pos. Pos.	Code N. Part. No. N. Cod Best. Nr.	DENOMINAZIONE	DESCRIPTION	DESIGNATION	BEZEICHNUNG	Q.ty Q.tà Q.te M.ge	Validity Validità Validité Gültig
	1	800058262	Portatarga	Number plate holder	Porte plaque	Nummernschildhalter	1	
	2	800058678	Catadiottro	Reflector	Catadioptrique	Rückstrahler	1	
	3	60N101079	Vite	Screw	Vis	Schraube	2	
	4	60N115536	Rosetta elastica	Spring washer	Rondelle élastique	Federscheibe	2	
	5	800022271	Rosetta piana	Flat washer	Rondelle	Scheibe	2	
	6	800054378	Indicatore direz. post. destro	R. rear blinking	Clignotant AR. D.	Hinterblinker R.	1	
	7	800054374	Lente destra	R. Tail	Loupe D.	Linse R.	1	
	8	800054379	Indicatore direz. post. sinistro	L. rear blinking	Clignotant AR. G.	Hinterblinker L.	1	
	9	800054373	Lente sinistra	L. tail	Loupe G.	Linse L.	1	
	10	800054375	Vite	Screw	Vis	Schraube	2	
	11	800036726	Lampada 10W-12V	Bulb	Lampe	Lampe	2	
	12	800036241	Vite	Screw	Vis	Schraube	2	
	13	60N115088	Dado	Nut	Ecrou	Mutter	2	
	14	60N115541	Rosetta elastica	Spring washer	Rondelle élastique	Federscheibe	2	
	15	800058652	Assieme fanale posteriore	Rear light assy	Feau arrière compl.	Hinterlick kpl.	1	
	16	800018246	Lampada biluce 12V-5/21W	Bulb	Lampe	Lampe	1	
	17	800058235	Trasparente esterno	Outside tail	Loupe ext.	Linse	1	
	18	800047201	Guarnizione	Gasket	Joint	Dichtung	1	
	19	800047202	Antivibrante	Damper bushing	Element antivibrant	Vibrierschatzelement	2	
	20	800035333	Vite	Screw	Vis	Schraube	2	
	21	60N115193	Dado	Nut	Ecrou	Mutter	2	
	22	800002709	Dado	Nut	Ecrou	Mutter	2	
	23	60N115508	Rosetta piana	Flat washer	Rondelle	Scheibe	2	
	24	800037141	Borsa attrezzi	Tools case	Trousse à outils	Werkzeugtasche	1	
	25	800059567	Cinghietta	Belt	Courroie	Riemen	1	
	26	800058327	Libretto istruzioni	Owner's manual	Livret d'istruction	Handbuchs	1	

www.125supercity.net

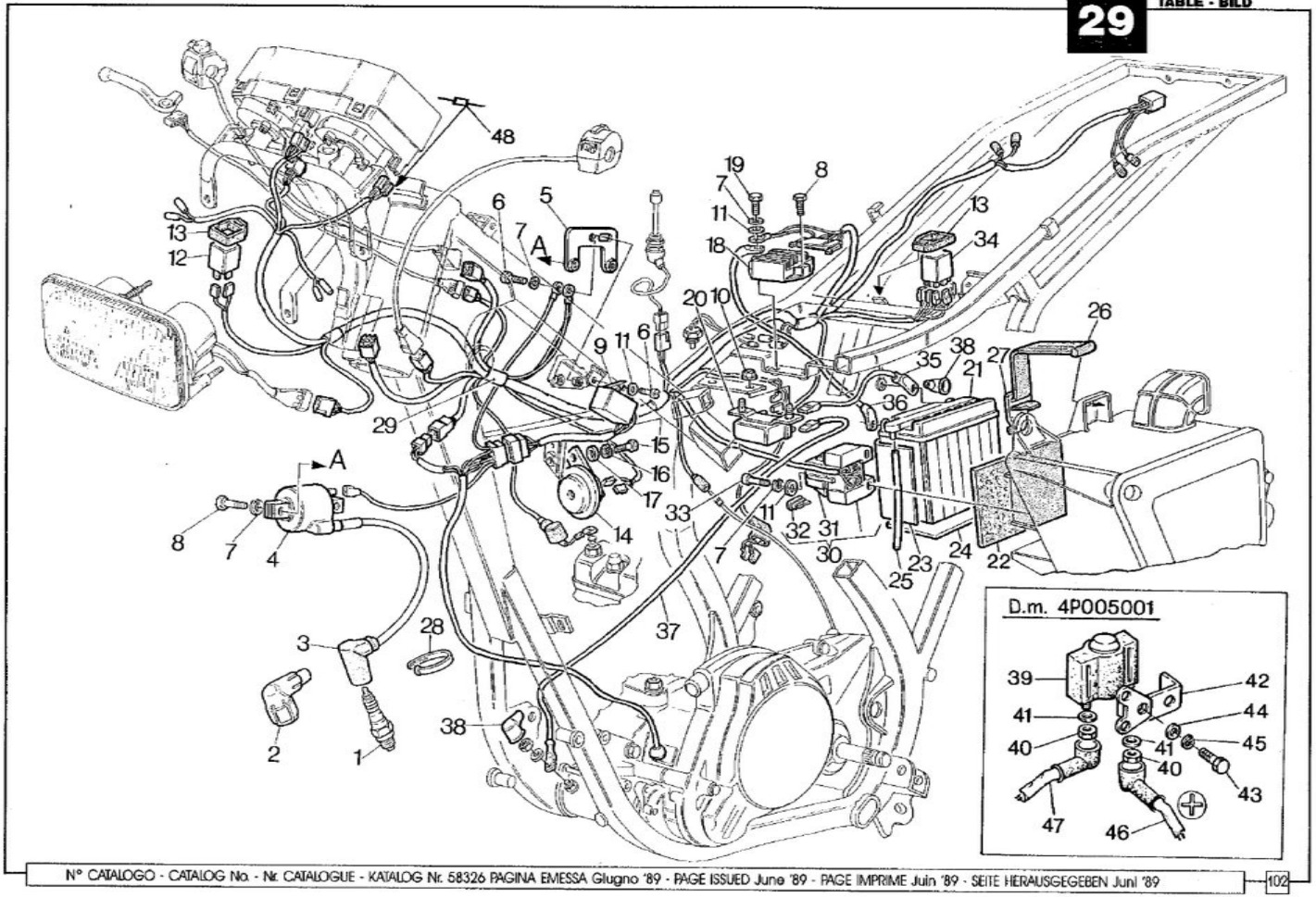

www.125supercity.net

Note Notes Notes Marke	Index No. Pos. Pos.	Code N. Part. No. N. Cod Best. Nr.	DENOMINAZIONE	DESCRIPTION	DESIGNATION	BEZEICHNUNG	Q.ty Q.tà Q.te M.ge	Validity Validità Validité Gültig
	1	800051384	Candela	Spark	Bougie	Zundung kerze	1	
	2	800026548	Pipetta candela schermata	Spark plug joint	Pipette bougie	Zundkerzenhaube	1	
		800062386	Pipetta candela schermata	Spark plug joint	Pipette bougie	Zundkerzenhaube	1	
	3	800023158	Pipetta candela	Spark plug cap	Capouchon bougie	Kappe	1	
	4	800042272	Bobina elettronica	Spark coil	Bobine	Spule	1	
	5	800051824	Piastra supporto bobina	Plate	Plaque	Platte	1	
	6	60N101079	Vite	Screw	Vis	Schraube	3	
	7	60N115536	Rosetta elastica	Spring washer	Rondelle élastique	Federscheibe	8	
	8	60N101081	Vite	Screw	Vis	Schraube	4	
	9	800042273	Centralina elettronica	Ignition module	Centraline électronique	Zentralsteuerung	1	F.m. 4P005000
		800059394	Centralina elettronica	Ignition module	Centraline électronique	Zentralsteuerung	1	D.m. 4P005001
	10	800041512	Dado	Nut	Ecrou	Mutter	2	F.m. 4P005000
	11	60N115504	Rosetta piana	Flat washer	Rondelle	Scheibe	2	
	12	800046283	Intermittenza per indicatore di direzione 10+10W	Flasher	Intermittance	Aussetzung	1	
	13	800046461	Supporto elastico	Elastic holder	Support élastique	Elasticherhalter	1	
	14	800050555	Avvisatore acustico	Horn	Signal acoustique	Hope	1	
	15	60N101138	Vite	Screw	Vis	Schraube	1	
	16	60N115538	Rosetta elastica	Spring washer	Rondelle élastique	Federscheibe	1	
	17	60N101911	Rosetta piana	Flat washer	Rondelle	Scheibe	1	
	18	800042274	Regolatore di tensione	Voltage regulator	Régulateur de ténsion	Spannungsregler	1	
	19	60N101083	Vite	Screw	Vis	Schraube	1	
	20	800053879	Teleruttore avv. elettrico	Remote switch	Télérupteur	Fernschalter	1	F.m. 4P005000
	21	800054372	Batteria 12V-9A	Battery	Accumulator	Akkumulator	1	
	22	800057723	Spessore elastico	Rubber pad	Epaisseur élastique	Elastische Seitendicke	1	
	23	800057217	Adesivo nero	Black trim	Décal. noire	Abziehbild Schwarz	1	
	24	800057673	Spessore adesivo	Pad	Epaisseur	Seitendicke	1	
	25	800036347	Tubetto sfiato	Exhaust pipe	Tuyau d'échappement	Entluftungsschlauch	1	
	26	800023433	Cinghia	Belt	Courroie	Riemen	1	
	27	800050350	Fermaglio	Retainer	Arret	Aufhalter	1	
	28	800034002	Fascetta L=240 o 260	Clamp	Collier	Schelle	12	
		800021811	Fascetta L=170	Clamp	Collier	Schelle	2	
	29	800058312	Gruppo principale cavi	Cable assy	Cables compl.	Kabel kpl.	1	F.m. 4P005000
		800063520	Gruppo principale cavi	Cable assy	Cables compl.	Kabel kpl.	1	D.m. 4P005001
	30	800058400	Blocchetto porta fusibili	Fuse holder block	Cale porte-fusibles	Sicherungskorper	1	
	31	800049887	Coperchietto	Cover	Couvercle	Deckel	1	
	32	800047472	Fusibile 15A	Fuse	Fusible	Sicherung	4	
	33	60N107335	Vite	Screw	Vis	Schraube	2	
	34	800055306	Centralina consenso avviamento	Electronic ignition control	Centrale controle démarrage	Zentrale Anlasserkontrolle	1	
	35	800055299	Cavo dal teleruttore alla batteria	Cable	Cable	Kabel	1	F.m. 4P005000

www.125supercity.net

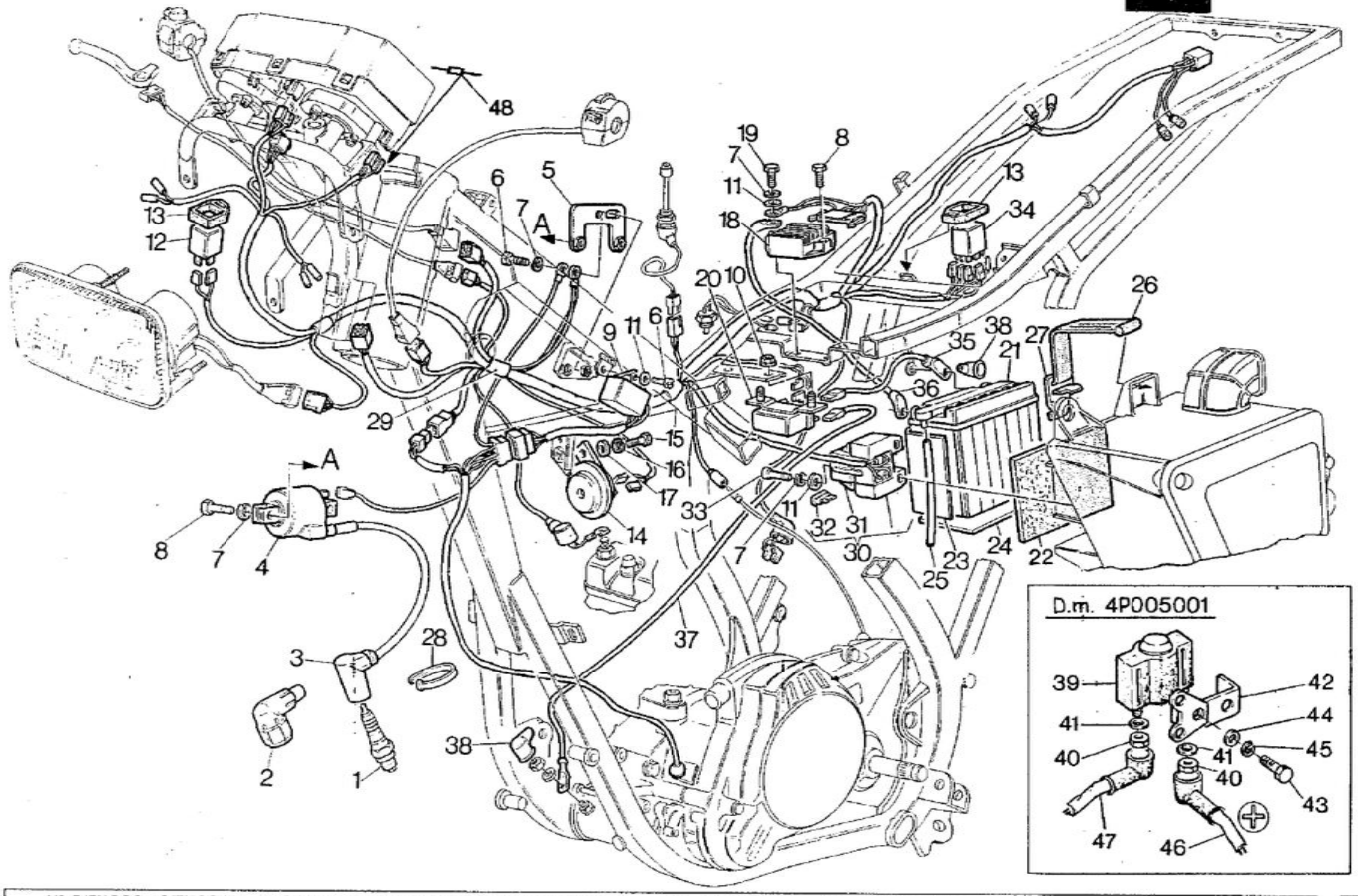

www.125supercity.net

Note Notes Notes Marke	Index No. Pos. Pos.	Code N. Part. No. N. Cod Best. Nr.	DENOMINAZIONE	DESCRIPTION	DESIGNATION	BEZEICHNUNG	Q.ty Q.tà Q.te M.ge	Validity Validità Validité Gültig
	36	800055300	Cavo di massa per batteria	Cable	Cable	Kabel	1	
	37	800055301	Cavo teleruttore - motorino avviamento	Start. motor - remote switch cable	Télérupt. - mot. demar. cable	Anlass. - fernschalter kabel	1	F.m. 4P005000
	38	800040922	Cappuccio	Cap	Capouchon	Kappe	2	
	39	39740011A	Teleruttore avv. elettrico	Remote switch	Télérupteur	Fernschalter	1	D.m. 4P005001
	40	60N115033	Dado	Nut	Ecrou	Mutter	1	D.m. 4P005001
	41	60N115536	Rosetta elastica	Spring washer	Rondelle élastique	Federscheibe	2	D.m. 4P005001
	42	800063501	Supporto teleruttore	Holder	Support	Halter	1	D.m. 4P005001
	43	60N102504	Vite	Screw	Vis	Schraube	2	D.m. 4P005001
	44	60N115504	Rosetta piana	Flat washer	Rondelle	Scheibe	2	D.m. 4P005001
	45	60N115536	Rosetta elastica	Spring washer	Rondelle élastique	Federscheibe	1	D.m. 4P005001
	46	800063521	Cavo dal teleruttore alla batteria	Cable	Cable	Kabel	1	D.m. 4P005001
	47	800063522	Cavo dal teleruttore al motorino	Cable	Cable	Kabel	1	D.m. 4P005001
	48	800064987	Resistenza spia livello benzina				1	D.m. 4P005001

www.125supercity.net

MOTORE

Tipo ..... monocilindrico 2 tempi con aspirazione lamellare e valvola C.T.S. (a comando meccanico F.m. 4P005000; a comando elettronico D.m. 4P005001) sullo scarico
Raffreddamento ..... a liquido
Alesaggio ..... mm 56
Corsa ..... mm 50,6
Cilindrata ..... cm³ 124,63
Rapporto di compressione a valvola chiusa 7,5:1
Rapporto di compressione a valvola aperta 6,3:1
Volume camera di scoppio (con filetto candela) ..... cm³ 12,7÷13
Avviamento .. elettrico ed a pedale (F.m. 4P005000) elettrico (D.m. 4P005001)

LUBRIFICAZIONE

Motore ..... mediante pompa olio a portata variabile
Trasmissione primaria/
Cambio velocità ..... mediante l'olio contenuto nel basamento

ACCENSIONE

Tipo ..... Elettronica
Anticipo all'accensione ..... 14° 30' P.P.M.S. (corsa pistone= 1 mm)
Distanza elettrodi candela ..... mm 0,5

ALIMENTAZIONE (F.m. 4P005000)

Diametro diffusore ..... mm 28
Getto massimo ..... 135 (•) 138(••)
Getto potenza 50
Getto starter 65
Getto minimo ..... 36 (•) 48(••)
Valvola gas ..... 40 (•) 50(••)
Spillo conico ..... X 29 (•) X 52(••)
Tacca fiss. spillo conico 2ª
Polverizzatore ..... 270 DV (•) 270 BA(••)
Galleggiante ..... 9,5 g
Vite aria aperta di giri ..... 2 (•) 1 e 1/2(••)

(•): Fino alla matricola 4P003105
(••): Dalla matricola 4P003106

ENGINE

Type ..... two-strokes single cylinder by lamellar suction and CTS valve (F.m. 4P005000 model: mechanic control; D.m. 4P005001 model: electronic control) on the exhaust
Cooling ..... by liquid
Bore ..... mm 56
Stroke ..... mm 50,6
Piston displacement ..... cm³ 124,63
Closed valve compression ratio 7,5:1
Open valve compression ratio 6,3:1
Combustion chamber volume (with spark plug thread) ..... cm³ 12,7÷13
Starting ..... electric and kick start (F.m. 4P005000) electric (D.m. 4P005001)

LUBRICATION

Engine ..... by a variable capacity oil pump
Primary drive transmission/
Gearbox ..... by the oil contained in the crankcase

IGNITION

Type ..... Electronic
Ignition Timing ..... 14° 30° B.T.D.C. (piston stroke= 1 mm)
Spark plug gap ..... mm 0,5

CARBURETOR (F.m. 4P005000)

Venturi Diameter ..... mm 28
High speed jet ..... 135 (•) 138(••)
Power jet 50
Starter jet 65
Low speed jet ..... 36 (•) 48(••)
Throttle piston ..... 40 (•) 50(••)
Metering pin ..... X 29 (•) X 52(••)
Metering pin position 2nd
Main nozzle ..... 270 DV (•) 270 BA(••)
Float ..... 9,5 g
Idle mixture adjusting screw ..... 2 (•) 1 and 1/2(••)

(•): Until V.I.N. 4P003105
(••): From V.I.N. 4P003106

MOTEUR

Type ..... Monocylindrique à deux temps avec aspiration lamellaire et soupape CTS (à commande mécanique F.m. 4P005000; à commande électronique D.m. 4P005001) sur l'échappement
Refroidissement ..... à liquide
Alésage ..... mm 56
Levée ..... mm 50,6
Cilindrée ..... cm³ 124,63
Rapport de compression à soupape fermée 7,5:1
Rapport de compression à soupape ouverte ... 6,3:1
Volume total de la chambre d'explosion (avec filet bougie) ..... cm³ 12,7:13
Démarrage . électrique et à pedale (F.m. 4P005000) électrique (D.m. 4P005001)

GRAISSAGE

Moteur ..... avec pompe huile à débit variable
Transmissmion principale/
Change vitesse ..... avec la huile contenue dans l'affût

ALLUMAGE

Type ..... électronique
Avance à l'allumage ..... 14° 30' P.P.M.S. (levée piston= 1 mm)
Distance électrodes ..... mm 0,5

ALIMENTATION (F.m 4P005000)

Diamètre diffuseur ..... mm 28
Jet max. ..... 135 (•) 138(••)
Jet puissance 50
Jet starter 65
Jet min. ..... 36 (•) 48(••)
Soupape gaz ..... 40 (•) 50(••)
Epingle conique ..... X 29 (•) X 52(••)
Encoche de fixage épingle conique 2ème
Pulvérisation ..... 270 DV (•) 270 BA(••)
Flotteur ..... 9,5 g
Vis air, ouverte de rotations ..... 2 (•) 1 et 1/2(••)

(•): Jusq'au matricule 4P003105
(••): Du matricule 4P003106

MOTOR

Typ ..... Zweitakter-Einzylindermotor mit lamellarem Saugen und C.T.S.-Ventil (Maschinenantrieb F.m. 4P005000; Elektronensteuerung D.m. 4P005001) auf dem Auspuff
Kühlung ..... Durch Flüssigkeit
Bohrung ..... mm 56
Hub ..... mm 50,6
Hubraum ..... cm³ 124,63
Verdichtungsverhältnis mit geschlossenem Ventil 7,5:1
Verdichtungsverhältnis mit geöffnetem Ventil 6,3:1
Verbrennungskammervolumen (mit Kerzengewinde) ..... cm³ 12,7÷13
Anlass ..... Elektrisch / Pedalanlauf (F.m. 4P005000) Elektrisch (D.m. 4P005001)

SCHMIERUNG

Motor ... durch ölpumpe mit variabler Forderleistung
Getriebe ..... durch das im Kürbelgehäuse enthaltene öl

ZÜNDUNG

Typ ..... Elektronisch
Zündverstellung ..... 14° 30' P.P.M.S. (Kolbenhub= 1 mm)
Elektrodenabstand ..... mm 0,5

VERGASER (F.m. 4P005000)

Luftdüsendurchmesser ..... mm 28
Max. Düse ..... 135 (•) 138(••)
Leistungsdüse 50
Starterdüse 65
Min. Düse ..... 36 (•) 48(••)
Gasventil ..... 40 (•) 50(••)
Konische Nadel ..... X 29 (•) X 52(••)
Einschnitt für Befestigung der konischen Nadel ..... 2.
Düse ..... 270 DV (•) 270 BA(••)
Schwimmer ..... 9,5 g
Luftschraube, geöffnet um ..... 2 Umdrehungen (•) 1 und 1/2 Umdrehungen(••)

(•): Bis Matrikel 4P003105
(••): Vom Matrikel 4P003106

www.125supercity.net

ALIMENTAZIONE (D.m. 4P005001)

Diametro diffusore	mm 28
Getto massimo	130
Getto potenza	90
Getto starter	65
Getto minimo	47
Valvola gas	60
Spillo conico	X 18
Tacca fiss. spillo conico	3ª
Polverizzatore	266 CU
Galleggiante	6,5 g
Vite aria aperta di giri	1 e 3/4

TRASMISSIONE PRIMARIA

Pignone motore	z 20
Corona frizione	z 65
Rapporto di trasmissione	3,25

CAMBIO

Tipo ..... con ingranaggi sempre in presa
Rapporti di trasmissione:

in 1ª velocità	3,090 (•)
	2,727 (••)
in 2ª velocità	1,857
in 3ª velocità	1,352
in 4ª velocità	1,095
in 5ª velocità	0,956
in 6ª velocità	0,863

TRASMISSIONE SECONDARIA

Pignone uscita cambio	z 13
Corona sulla ruota	z 40
Rapporto di trasmissione	3,076
Catena di trasmissione	5/8"×1/4"

RAPPORTI TOTALI DI TRASMISSIONE

in 1ª velocità	30,909 (•)
	27,273 (••)
in 2ª velocità	18,571
in 3ª velocità	13,529
in 4ª velocità	10,952
in 5ª velocità	9,565
in 6ª velocità	8,636

TELAIO

Tipo ..... monotrave sdoppiantesi all'altezza dello scarico; in tubi rettangolari e quadri di acciaio ad alta resistenza

(•): Fino alla matricola 4P003105
(••): Dalla matricola 4P003106

CARBURETOR (D.m. 4P005001)

Venturi Diameter	mm 28
High speed jet	130
Power jet	90
Starter jet	65
Low speed jet	47
Throttle piston	60
Metering pin	X 18
Metering pin position	3nd
Main nozzle	266 CU
Float	6,5 g
Idle mixture adjusting screw	1 and 3/4

PRIMARY DRIVE

Drive pinion gear	z 20
Clutch ring gear	z 65
Ratio	3,25

TRANSMISSION

Constant mesh gear type
Internal ratios:

1st	3,090 (•)
	2,727 (••)
2nd	1,857
3rd	1,352
4th	1,095
5th	0,956
6th	0,863

SECONDARY DRIVE

Transmission sprocket	z 13
Rear wheel sprocket	z 40
Ratio	3,076
Chain	5/8"×1/4

FINAL RATIOS

1st	30,909 (•)
	27,273 (••)
2nd	18,571
3rd	13,529
4th	10,952
5th	9,565
6th	8,636

FRAME

Type ..... rectangular and squadre single beam made of high resistance steel, forking near the exhaust

(•): Until V.I.N. 4P003105
(••): From V.I.N. 4P003106

ALIMENTATION (D.m 4P005001)

Diamètre diffuseur	mm 28
Jet max.	130
Jet puissance	90
Jet starter	65
Jet min.	47
Soupape gaz	60
Epingle conique	X 18
Encoche de fixage épingle conique	3ème
Pulvérisation	266 CU
Flotteur	6,5 g
Vis air, ouverte de rotations	1 et 3/4

TRANSMISSION PRINCIPALE

Pignon moteur	z 20
Couronne friction	z 65
Rapport de transmission	3,25

CHANGEMENT DE VITESSE

Type ..... à engrenages toujours en prise
Rapports de transmission:

en 1ère	3,090 (•)
	2,727 (••)
en 2ème	1,857
en 3ème	1,352
en 4ème	1,095
en 5ème	0,956
en 6ème	0,863

TRANSMISSION SECONDAIRE

Pignon sortie change	z 13
Couronne sur la roue	z 40
Rapport de transmission	3,076
Chaine de transmission	5/8"×1/4"

RAPPORTS TOTALS DE TRANSMISSION

en 1ère	30,909 (•)
	27,273 (••)
en 2ème	18,571
en 3ème	13,529
en 4ème	10,952
en 5ème	9,565
en 6ème	8,636

CARCASSE

Type .... à une seule poutre, se doublant à l'hauteur de l'échappement, constituée par des tubes rectangulaires et carrés en acier à haute resistance.

(•): Jusq'au matricule 4P003105
(••): Du matricule 4P003106

VERGASER (D.m. 4P005001)

Luftdüsendurchmesser	mm 28
Max. Düse	130
Leistungsdüse	90
Starterdüse	65
Min. Düse	47
Gasventil	60
Konische Nadel	X 18
Einschnitt für Befestigung der konischen Nadel	3.
Düse	266 CU
Schwimmer	6,5 g
Luftschraube, geöffnet um	1 und 3/4 Umdrehungen

PRIMÄRANTRIEB

Antriebsritzel	z 20
Kupplungskranz	z 65
Übersetzungsverhältnis	3,25

GETRIEBE

Typ ..... mit Zahnrädern immer im Eingriff
Übersetzungsverhältnisse:

mit erstem Gang eingeschaltet	3,090 (•)
	2,727 (••)
mit zweitem Gang eingeschaltet	1,857
mit drittem Gang eingeschaltet	1,352
mit viertem Gang eingeschaltet	1,095
mit fünftem Gang eingeschaltet	0,956
mit sechstem Gang eingeschaltet	0,863

SEKUNDÄRER ANTRIEB

Getrieberitzel	z 13
Radkranz	z 40
Übersetzungsverhältnis	3,076
Antriebskette	5/8"×1,4

TOTALES ÜBERSETZUNGSVERHÄLTNIS

mit erstem Gang eingeschaltet	30,909 (•)
	27,273 (••)
mit zweitem Gang eingeschaltet	18,571
mit drittem Gang eingeschaltet	13,529
mit viertem Gang eingeschaltet	10,952
mit fünftem Gang eingeschaltet	9,565
mit sechstem Gang eingeschaltet	8,636

CHASSIS

Typ ..... mit Einzelbalken, mit Zweiteilung bei dem Auspuff; bestehend aus viereckigen und rechteckigen ultrafesten Stahlröhren.

(•): Bis Matrikel 4P003105
(••): Vom Matrikel 4P003106

www.125supercity.net

SOSPENSIONE ANTERIORE
Tipo ..... forcella teleidraulica a steli rovesciati ∅ 40 mm. Corsa sull'asse gambe 220 mm

SOSPENSIONE POSTERIORE
Tipo ..... SOFT DAMP a flessibilità variabile con monoammortizzatore idraulico MARZOCCHI con molla a precarica regolabile. Corsa ruota 240 mm

FRENO ANTERIORE
Tipo ..... a disco fisso ∅ 230 mm con comando idraulico; pinza flottante.

FRENO POSTERIORE
Tipo ..... a disco fisso ∅ 220 mm con comando idraulico; pinza fissa.

CERCHIO ANTERIORE
Tipo ..... in acciaio
Dimensioni ..... 1,6"×21"

CERCHIO POSTERIORE
Tipo ..... in acciaio
Dimensioni ..... 2,15"×17"

PNEUMATICO ANTERIORE
Marca e tipo ..... in alternativa: Pirelli MT 40 Dunlop K550 - Metzeler 45P
Dimensioni ..... 2,75"×21"
Pressione di gonfiaggio a freddo ..... Kg/cm² 1,5 - psi 21,5

PNEUMATICO POSTERIORE
Marca e tipo ..... in alternativa: Pirelli MT 40 Dunlop K550 - Metzeler 51R
Dimensioni ..... 4,60"×17"
Pressione di gonfiaggio a freddo ..... Kg/cm² 1,8 - psi 25,5
Pressione di gonfiaggio a freddo con passeggero ..... Kg/cm² 2,0 - psi 28,5

FRONT SUSPENSION
Type ..... MARZOCCHI telescopic hydraulic fork with upside-down legs. Stems diam. 40 mm. Stroke on the legs axis: 220 mm

REAR SUSPENSION
Type ..... variable flexibility SOFT DAMP with MARZOCCHI hydraulic single damper and adjustable preload spring. Wheel stroke: 240 mm

FRONT BRAKE
Type ..... fixed disc diam. 230 mm. with hydraulic control; floating caliper.

REAR BRAKE
Type ..... fixed disc diam. 220 mm with hydraulic control; fixed caliper.

FRONT RIM
Type ..... steel
Size ..... 1,6"×21"

REAR RIM
Type ..... steel
Size ..... 2,15"×17"

FRONT TIRE
Make and type ..... in alternative: Pirelli MT 40 Dunlop K550 - Metzeler 45P
Tire Size ..... 2,75"×21"
Cold tire pressure ..... Kg/cm² 1,5 - psi 21,5

REAR TIRE
Make and type ..... in alternative: Pirelli MT 40 Dunlop K550 - Metzeler 51R
Tire Size ..... 4,60"×17
Cold tire pressure ..... Kg/cm² 1,8 - psi 25,5
Cold tire pressure with passenger ..... Kg/cm² 2,0 - psi 28,5

SUSPENSION AVANT
Type ..... fourche téléhydraulique MARZOCCHI avec gambes renversées. Tiges ∅40 mm. Levée sur l'axe jambes 220 mm.

SUSPENSION ARRIERE
Type ..... SOFT DAMP à flexibilité variable avec monoamortisseur hydraulique MARZOCCHI avec ressort à prechargement réglable. Levée roue 240 mm

FREIN AVANT
Type ..... à disque fixe ∅ 230 mm avec commande hydraulique; pince flottante.

FREIN ARRIERE
Type ..... à disque fixe ∅ 220 mm avec commande hydraulique; pince fixe.

JANTE AVANT
Type ..... en acier
Dimensions ..... 1,6"×21"

JANTE ARRIERE
Type ..... en acier
Dimensions ..... 2,15"×17"

PNEU AVANT
Marque et type ..... en alternative: Pirelli MT 40 Dunlop K550 - Metzeler 45P
Dimensions ..... 2,75"×21"
Pression de gonflement à froid ..... Kg/cm² 1,5 - psi 21,5

PNEU ARRIERE
Marque et type ..... en alternative: Pirelli MT 40 Dunlop K550 - Metzeler 51R
Dimensions ..... 4,60"×17"
Pression de gonflement à froid ..... Kg/cm² 1,8 - psi 25,5
Pression de gonflement à froid avec passager ..... Kg/cm² 2,0 - psi 28,5

VORDERFEDERUNG
Typ ..... mit telehydraulischer Gabel mit umgekehrten Beinen. Schäfte ∅40 mm. Hub auf der Beinenachse 220 mm.

HINTERFEDERUNGL
Typ ..... SOFT DAMP mit variabler Biegsamkeit, mit hydraulischem Einzeldämpfer, MARZOCCHI mit Feder mit voreinstellbarer Spannung. Radhub 240mm.

VORDERBREMSE
Typ ..... mit fester Scheibe ∅ 230 mm mit hydraulischer Steuerung; schwimmende Zange

HINTERRADBREMSE
Typ ..... mit fester Scheibe ∅ 220 mm mit hudraulzischder Steyerybg; feste Zange.

VORN FELGE
Typ ..... die Stahl
Masse ..... 1,6"×21"

HINT FELGE
Typ ..... die Stahl
Masse ..... 2,15"×17"

VORDERREIFEN
Marke und typ ..... die auswahl: Pirelli MT 40 Dunlop K550 - Metzeler 45P
Masse ..... 2,75"×21"
Reifenluftdruck, kalt ..... Kg/cm² 1,5 - psi 21,5

HINTERREIFEN
Marke und typ ..... die auswahl: Pirelli MT 40 Dunlop K550 - Metzeler 51R
Masse ..... 4,60"×17"
Reifenluftdruck, kalt ..... Kg/cm² 1,8 - psi 25,5
Reifendruckluft, kalt mit Fahrgast ..... Kg/cm² 2,0 - psi 28,5

www.125supercity.net

DIMENSIONI, PESO, CAPACITÀ

Interasse ..... mm 1375
Lunghezza totale ..... mm 2040
Larghezza manubrio ..... mm 820
Altezza massima ..... mm 1335
Altezza sella ..... mm 870
Altezza minima da terra ..... mm 320
Peso a secco ..... Kg 131
Capacità serbatoio carburante ..... l 14
Riserva carburante (accensione spia) ..... l 3
Capacità serbatoio olio ..... l 1,1
Olio nel basamento ..... l 0,60-0,65
Liquido circuito di raffreddamento ..... l 1,2
Quantità e tipo di olio per gamba
a) livello olio all'interno del tubo portante (compl. di tubetto, molla e puntale): 100 mm. dalla sommità del tubo stesso (olio SAE 5)
b) quantità olio all'interno dello scorrevole: 80 cc (olio SAE 15)

DIMENSIONS, WEIGHT, CAPACITIES

Wheelbase ..... mm 1375
Overall legth ..... mm 2040
Handlebars width ..... mm 820
Overall height ..... mm 1335
Saddle height ..... mm 870
Minimum ground clearance ..... mm 320
Dry wheight ..... Kg 131
Fuel tank capacity ..... l 14
Fuel reserve (W/LON) ..... l 3
Oil tank capacity ..... l 1,1
Transmission oil ..... l 0,60-0,65
Coolant ..... l 1,2
Oil brand and quantity to fill each fork leg
a) Oil stand inside main tube (complete of spacer, spring and spring bush): 100 mm from tube top (Oil brand: SAE 5)
b) Oil quantity inside extension tube: 80 cc (Oil brand: SAE 15)

DIMENSIONS, POIDS, CAPACITIES

Empattement ..... mm 1375
Longueur totale ..... mm 2040
Largeur guidon ..... mm 820
Hauteur max. ..... mm 1335
Hauteur selle ..... mm 870
Hauteur min. du sol ..... mm 320
Poids à sec ..... Kg 131
Contenance réservoir à carburant ..... l 14
Réserve carburant (éclairage voyant) ..... l 3
Contenance réservoir huile ..... l 1,1
Huile dans l'affût ..... l 0,60-0,65
Liquide circuit de refroidissement ..... l 1,2
Quantité et type d'huile pour chaque pied télescopique
a) niveau d'huile à l'intérieur du tube du guidon (avec entretoise, ressort et douille): 100 mm de la saillie du tube (huile SAE 5)
b) quantité d'huile à l'intérieur du tube télescopique: 80 cc (huile SAE 15)

MASSE, GEWICHT, FASSUNGSVERMÖGEN

Achsenabstand ..... mm 1375
Gesamtlänge ..... mm 2040
Lenkerbreite ..... mm 820
Max. Höhe ..... mm 1335
Sattelhöhe ..... mm 870
Min. Höhe vom Boden ..... mm 320
Gewicht ohne Kraftstoff ..... Kg 131
Kraftstoffbehälter-Fassungsvermögen ..... l 14
Reservebehälter (Reserveanzeige) ..... l 3
Ölbehälter-Fassungsvermögen ..... l 1,1
Öl im Kurbelgehäuse ..... l 0,60-0,65
Kühlungsflüssigkeit ..... l 1,2
Ölmenge und - qualität für jedes Bein:
a) Ölstand im Tragrohr (komplett mit Abstandstück, Feder und Federbüchse): 100 mm vom Rohroberrand (Öl: SAE 15)
b) Ölmenge im Teleskoprohr: 80 Kc (Öl: SAE 15)

TABELLA DI LUBRIFICAZIONE - TABLE FOR LUBRICATION

Olio lubrificazione motore / Engine oil	AGIP 2T RACING PLUS-SAE 15W30
Olio lubrificazione cambio / Trasmissione primaria	AGIP F.1 SUPERMOTOROIL
Transmission oil / Primary drive	15 W50
Liquido refrigerante motore / Coolant	AGIP PERMANENT EXTRA
Liquido impianti frenanti / Brakes fluid	AGIP F.1 BRAKE FLUID
	SUPER HD (DOT 4)
Grasso per trasmissioni flessibili / Cables grease	AGIP GREASE 30
Olio lubrificazione catena / Chain oil	AGIP ROCOL CHAIN AND DRIVE SPRAY
Olio forcella anteriore / Front fork oil	SAE 5 - SAE 15

TABELLE DE GRAISSAGE - SCHMIERMITTELTABELLE

Huile graissage moteur / Motorschmierungsöl	AGIP 2T RACING PLUS-SAE 15W30
Huile graissage change / Transmission principale	AGIP F.1 SUPERMOTOROIL
Getriebeschmierungsöl	15 W50
Liquide de refroidissement moteur / Motorkühler	AGIP PERMANENT EXTRA
Liquide freins / Bremsenflüssigkeit	AGIP F.1 BRAKE FLUID
	SUPER HD (DOT 4)
Graissage pourt transmissions flexibles / Schmierung für biegsame Kabel	AGIP GREASE 30
Huile graissage chaîne / Schmieröl für die Kette	AGIP ROCOL CHAIN AND DRIVE SPRAY
Huile fourche avant / Öl für die Vordergabel	SAE 5 - SAE 15

www.125supercity.net

PARTE ELETTRICA / IMPIANTO ELETTRICO

L'impianto di accensione è composto da:
- Generatore da 12V-120W a ricarica totale batteria;
- Motorino d'avviamento 12V-500W;
- Bobina elettronica;
- Centralina elettronica;
- Regolatore di tensione;
- Teleruttore avviamento elettrico;
- Centralina controllo avviamento.

Il comando elettronico della valvola di scarico è costituito da una centralina di controllo dell'apertura della valvola e da un motorino di comando della valvola da 12V-3,3W (D.m. 4P005001).

L'impianto elettrico consta dei seguenti elementi principali:
- Doppio faro anteriore con lampada biluce 12V-35/35W e lampada luce di posizione 12V-5W;
- Cruscotto con lampade contachilometri, contagiri e termometro da 12V-2W, lampade spie da 12V-1,2W;
- Indicatori di direzione con lampada 12V-10W;
- Batteria da 12V-9Ah;
- N° 4 fusibili da 15A, due dei quali di riserva;
- Fanale posteriore con lampada segnalazione arresto 12V-21W e lampada luce di posizione 12V-5W.

ELECTRIC COMPONENTS/ELECTRIC SYSTEM

The ignition system is composed of:
- Generator: 12V-120W for a full battery recharge;
- Starting motor 12V-500W;
- Electronic coil;
- Electronic control unit;
- Voltage regulator;
- Solenoid starter;
- Starting control system.

The exhaust valve electronic control is formed by a valve opening control unit and by a 12V-3,3W valve control motor (D.m. 4P005001).

Main components of the electric system:
- Two-light front headlamp with bulb 12V-35/35W and parking light bulb 12V-5W;
- Dashboard with bulbs for odometer, revolution counter and thermometer 12V-2W, pilot lamps 12V-1,2W;
- Turn indicators with bulbs 12V-10W;
- 12V-9Ah Battery;
- N 4 fuses 15A (two of them are spare fuses);
- Tail light with stop light 12V-21W and parking light bulb 12V-5W.

INSTALLATION ELECTRIQUE

L'installation d'allumage est composée par:
- Générateur 12V-120W à rechargement total batterie;
- Démarreur 12V-500W;
- Bobine électronique;
- Distributeur électronique;
- Régulateur de tension;
- Télérupteur démarrage électrique;
- Distributeur contrôle démarrage.

La commande électronique se compose d'un distributeur qui commande l'ouverture de la soupape, et d'un moteur qui commande la soupape à 12V-3,3W (D.m. 4P005001).

L'installation électrique se compose des éléments principaux suivants:
- Double phare antérieur avec lampe à deux feux 12V-35/35 W et lampe feux de position 12V-5W;
- Tableau de bord avec lampes pour compteur kilométrique, tours et thermomètre 12V-2W, lampes témoins 12V-1,2W;
- Clignotants avec lampe 12V-10W;
- Batterie de 12V-9Ah;
- Nr. 4 fusibles 15A, dont deux de réchange;
- Feux arrière avec lampe de signalisation d'arrêt 12V-21W et lampe feux de position 12V-5W.

ELEKTRISCHE ANLAGE

Die Zündanlage besteht aus folgenden:
- Generator 12V-120W für die komplette Nachladung der Batterie;
- Anlassmotor 12V-500W;
- Elektronische Spule;
- Elektronisches Aggregat;
- Spannungsregler;
- Fernschlater für das elektrische Anlassen;
- Aggregat für die Anlassenkontrolle.

Die Elektronensteuerung des Auslassventil besteht aus einem Steuergehäuse für die Ventilöffnung und einem Motorantrieb für das Ventil 12V-3,3V (D.m. 4P005001).

Die elektrische Anlage besteht aus folgenden:
- Verderer Zweilicht-Scheinwerfer mit Doppellichtlampe 12V-35/35 und Lampe für die Parkleuchte 12V-5W;
- Instrumentenbrett mit Lampen für den Kilometerzähler und den Drehzahlmesser, Thermometer 12V-2W und die Kontrolleuchten 12V-1,2W;
- Drehungszeiger mit Lampe 12V-10W;
- Batterie 12V-9Ah;
- 4 Sicherungen 15A, unter denen 2 als Ersatz;
- Hinterleuchte mit Bremslicht 12V-21W und Parkleuchte 12V-5W.

www.125supercity.net

ACCOPPIAMENTI / GIOCHI

- Accoppiamento cilindro-pistone:
  a) rilevare il Ø di classificazione del cilindro a 10 mm dal piano superiore, parallelamente all'asse aspirazione e scarico;
  b) rilevare il Ø di classificazione del pistone a 20 mm dalla base del mantello, perpendicolarmente all'asse spinotto.
  Gioco di accoppiamento: 0,015÷0,035 mm
- Accoppiamento spinotto-pistone-piede di biella: Gioco radiale 0,002÷0,010 mm
- Gioco radiale testa di biella: 0,014÷0,022 mm
- Gioco assiale testa di biella: 0,50÷0,60 mm
- Quote controllo cambio in fase ricomposizione motore (mm):

COUPLINGS / CLEARANCES

- Cylinder-piston coupling:
  a) measure the cylinder classifying Ø at a distance of 10 mm from the upper surface, parallel to the induction and exhaust axis;
  b) measure the piston classifying Ø at a distance of 20 mm from the skirt base, perpendicularly to the pin axis.
  Coupling clearance: 0,015÷0,035 mm
- Coupling among pin-piston-small end: Radial clearance: 0,002÷0,010 mm
- Small end radial clearance: 0,014÷0,022 mm
- Small end axial play: 0,50÷0,60 mm
- Change control dimensions during motor recomposition (mm):

ACCOUPLEMENTS / JEUX

- Accouplement cylindre-piston:
  a) Rélever le Ø de classification du cylindre à 10 mm du plan supérieur, parallelement à l'axe d'aspiration et d'échappement.
  b) Rélever le Ø de classification du piston à 20 mm de la base du manteau, perpendiculièrement a l'axe du piston.
  Jeu d'accouplement: 0,015÷0,035 mm
- Accouplement axe-piston pied de bielle: Jeu radial 0,002÷0,010 mm
- Jeu radial tête de bielle: 0,014÷0,022 mm
- Jeu axial tête de bielle: 0,50÷0,60 mm
- Ce contrôle change en phase de recomposition moteur (mm):

KUPPLUNGEN / SPIELE

- Kupplung Zylinder/Kolben:
  a) den Klassierungsdurchmesser des Zylinders 10 mm entfernt von der oberen Ebene aufnehmen, der Saug- und Auslassachse parallel;
  b) den Klassierungsdurchmesser des Kolbens 20 mm entfernt von der Basis des Schaftes, der Bolzenachse senkrecht.
  Kupplungsspiel: 0,015÷0,035 mm
- Kupplung Bolzen-Kolben-Kolbenbolzenende: Lagerspiel 0,002÷0,010 mm
- Lagerspiel Pleuelkopf: 0,014÷0,022 mm
- Axialspiel Pleuelkopf: 0,50÷0,60 mm
- Mass für Kontrolle des Getriebes bei der Umarbeitung des Motors (mm):

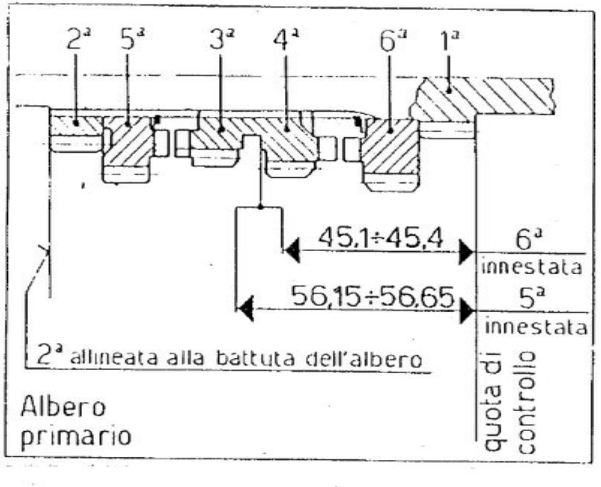

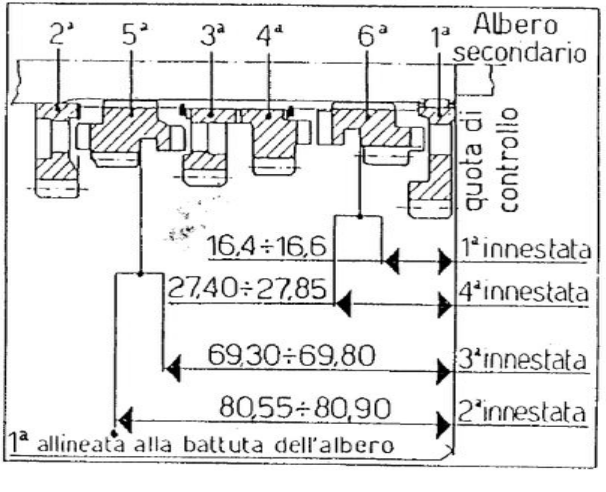

www.125supercity.net

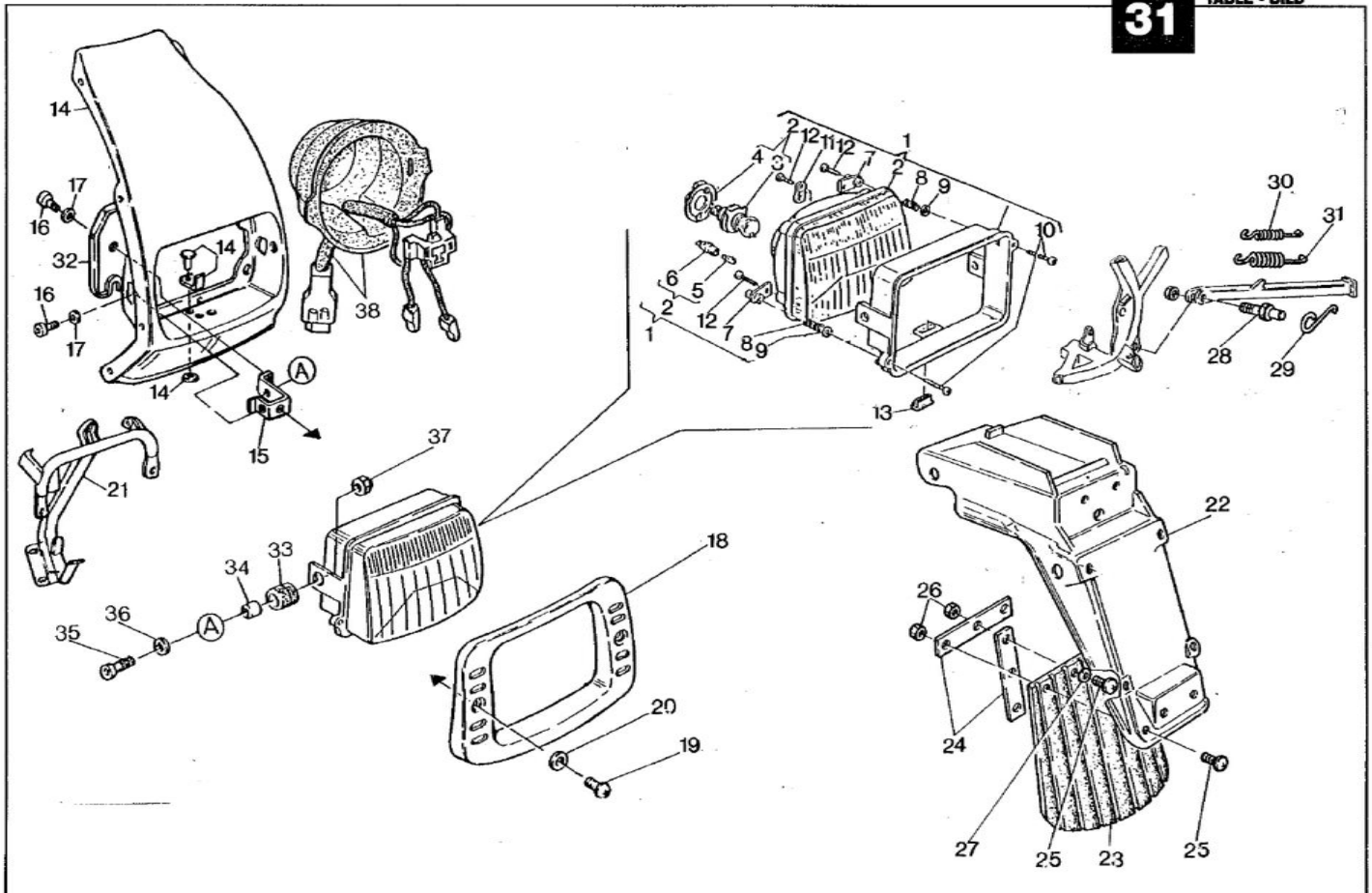

www.125supercity.net

Note Notes Notes Marke	Index No. Pos. Pos.	Code N. Part. No. N. Cod Best. Nr.	DENOMINAZIONE	DESCRIPTION	DESIGNATION	BEZEICHNUNG	Q.ty Q.tà Q.te M.ge	Validity Validità Validité Gültig
	1	800050753	Gruppo ottico completo di ghiera	Head light with ring nut assy	Phare compl. avec collier	Scheinwerfer kpl. mit Nutmutter	1	
	2	800049884	Gruppo ottico compl. di lampada	Head light with lamps assy	Phare compl. avec lampes	Scheinwerfer kpl. mit Birne	1	
	3	800026675	Lampada biluce 12V-45/40W	Lamp	Lampe	Birne	1	
	4	800042926	Ghiera	Ring nut	Embout	Nutmutter	1	
	5	800036230	Lampada luce città	Lamp	Lampe	Lampe	1	
	6	800036231	Portalampada	Bulb holder	Porte-lampe	Lampenhalter	2	
	7	800036245	Piastrina	Plate	Plaque	Platte	2	
	8	800036243	Molla	Spring	Ressort	Feder	2	
	9	800036244	Rondella	Washer	Rondelle	Scheibe	2	
	10	800036242	Vite	Screw	Vis	Schraube	2	
	11	800036246	Piastrina di reazione	Plate	Plaquette	Platte	1	
	12	800036241	Vite	Screw	Vis	Schraube	3	
	13	800050808	Gommino	Rubber	Caoutchouc	Gummistuck	1	
	14	800061916	Cupolino	Fairing	Dome	Verkleidung	1	
	15	800061910	Attacco	Connection	Attaque	Auschluss	1	
	16	60N102506	Vite	Screw	Vis	Schraube	4	
	17	60N115504	Rosetta piana	Flat washer	Rondelle	Scheibe	4	
	18	800061913	Mascherina	Grill	Calandre	Maske	1	
	19	800033564	Vite	Screw	Vis	Schraube	1	
	20	800056391	Rondella in nylon	Washer	Rondelle	Scheibe	2	
	21	800061912	Telaino	Frame	Chassis	Rahmen	1	
	22	800063684	Portatarga	Number plate holder	Porte plaque	Nummernschildhalter	1	
	23	800050419	Paraspruzzi	Rear end	Terminal	Hinterkiff	1	
	24	800036411	Rinforzo	Reinforcement	Renforcement	Verstarkung	2	
	25	800024962	Vite	Screw	Vis	Schraube	3	
	26	60N115192	Dado	Nut	Ecrou	Mutter	3	
	27	60N115548	Rosetta piana	Flat washer	Rondelle	Scheibe	1	
	28	800035235	Vite	Screw	Vis	Schraube	1	
	29	800060573	Bilanciere	Compensator	Balancier	Hebel	1	
	30	800033725	Molla interna	Inner spring	Ressort int.	Innenfeder	1	
	31	800033726	Molla esterna	Outer spring	Ressort exter	Aussenfeder	1	
	32	800061914	Protezione	Guard	Protection	Schutz	1	
	33	800033288	Antivibrante	Damper bushing	Element antivibrant	Vibrierschatzelement	2	
	34	800016136	Distanziale	Spacer	Entretoise	Distanzstuck	2	
	35	60N102510	Vite	Screw	Vis	Schraube	2	
	36	800047332	Rosetta piana	Flat washer	Rondelle	Scheibe	2	
	37	800056409	Dado	Nut	Ecrou	Mutter	2	
	38	800061006	Cavi fanale	Cable	Cables	Kabel	1	

www.125supercity.net

DISEGNO DRAWING DESSIN ZEICHNUNG	TAVOLA DRAWING TABLE BILD	INDEX NO. POS. N.
037072020	27	6
39740011A	29	39
60N015599	6	16
60N021002	11	15
60N021002	12	15
60N021007	7	4
60N101050	20	45
60N101050	3A	11
60N101055	27	31
60N101076	20	19
60N101077	16	23
60N101077	4	13
60N101077	4	36
60N101078	10	24
60N101078	16	29
60N101078	27	52
60N101078	5	41
60N101079	10	23
60N101079	15	13
60N101079	16	8
60N101079	16	51
60N101079	20	2
60N101079	22	37
60N101079	23	20
60N101079	26	14
60N101079	27	49
60N101079	28	3
60N101079	29	6
60N101079	4	14
60N101081	13	18
60N101081	23	15
60N101081	27	45
60N101081	29	8
60N101082	2	22
60N101083	15	12
60N101083	26	21
60N101083	29	19
60N101087	16	30
60N101094	20	11
60N101138	23	11
60N101138	29	15
60N101140	26B	45
60N101140	4	23
60N101142	13	26
60N101142	26B	44
60N101148	23	23
60N101157	16	13
60N101878	5	39
60N101911	29	17
60N102482	3	17
60N102482	8	24
60N102483	3	14
60N102483	5	15
60N102489	3	10
60N102489	3A	28
60N102504	29	43
60N102506	31	16
60N102508	9	4
60N102509	11	20
60N102509	12	20
60N102509	22	28
60N102509	2	35
60N102510	31	35
60N102510	6	11
60N102511	17	6
60N102511	6	24
60N102512	6	14
60N102515	5	23
60N102515	6	27
60N102516	5	19
60N102555	17	11
60N102556	16	5
60N102556	17	49
60N102557	17	50
60N102558	17	3
60N102561	18	3
60N102583	17	42
60N102871	27	15
60N102901	11	19
60N102901	12	19
60N103834	9	19
60N107026	18	51
60N107330	19	20
60N107330	19	27
60N107330	3	11
60N107330	3A	15
60N107335	11	4
60N107335	12	4
60N107335	27	42
60N107335	29	33
60N107335	4	20
60N107335	6	22
60N107350	22	18
60N107701	24	25
60N115001	24	41
60N115008	2	28
60N115031	27	23
60N115032	26	5
60N115033	23	27
60N115033	29	40
60N115055	25	32
60N115062	26	7
60N115066	16	26
60N115088	20	34
60N115088	28	13
60N115095	2	12
60N115151	3	30
60N115151	3A	30
60N115192	19	53
60N115192	31	26
60N115193	19	32
60N115193	20	14
60N115193	22	31
60N115193	27	47
60N115193	28	21
60N115197	18	16
60N115197	18	18
60N115198	18	30
60N115501	20	41
60N115502	27	16
60N115503	20	43
60N115503	27	32
60N115503	3	19
60N115503	3A	22
60N115503	3	36
60N115503	8	33
60N115504	16	9
60N115504	17	41
60N115504	26	22
60N115504	29	11
60N115504	29	44
60N115504	2	34
60N115504	31	17
60N115506	16	19
60N115506	16	41
60N115507	18	15
60N115507	24	30
60N115508	18	29
60N115508	20	36
60N115508	28	23
60N115534	27	24
60N115535	20	44
60N115535	3	18
60N115535	8	25
60N115536	10	26
60N115536	12	28
60N115536	15	14
60N115536	16	10
60N115536	16	44
60N115536	18	38
60N115536	18	49
60N115536	20	3
60N115536	22	38
60N115536	23	18
60N115536	23	28
60N115536	26	16
60N115536	27	51
60N115536	28	4
60N115536	29	7
60N115536	29	41
60N115536	29	45
60N115536	4	16
60N115536	4	38
60N115538	23	13
60N115538	29	16
60N115541	20	35
60N115541	28	14
60N115546	22	47
60N115548	16	56
60N115548	31	27
60N115549	15	11
60N115549	20	12
60N115549	26	30
60N115675	4	24
60N115766	11	18
60N115766	12	18
60N115766	3A	12
60N115767	24	12
60N115767	25	29
60N115767	27	43
60N115778	21	11
60N115778	27	53
60N120047	16	4
60N120066	16	20
60N221202	4	4
60N221203	9	8
60N221204	13	14
60N221206	13	11

www.125supercity.net

DISEGNO DRAWING DESSIN ZEICHNUNG	TAVOLA DRAWING TABLE BILD	INDEX NO. POS. N.	DISEGNO DRAWING DESSIN ZEICHNUNG	TAVOLA DRAWING TABLE BILD	INDEX NO. POS. N.	DISEGNO DRAWING DESSIN ZEICHNUNG	TAVOLA DRAWING TABLE BILD	INDEX NO. POS. N.	DISEGNO DRAWING DESSIN ZEICHNUNG	TAVOLA DRAWING TABLE BILD	INDEX NO. POS. N.
60N221206	13	25	800012451	14A	10	800023109	26	11	800030820	7	19
60N221208	8	5	800012696	11	13	800023118	10	8	800030860	5	4
60N221209	8	30	800012696	12	13	800023158	29	3	800030942	22	5
60N221272	25	19	800013346	24	3	800023413	10	20	800030942	22	63
60N221309	19	48	800015396	17	48	800023433	29	26	800031128	17	9
60N301050	26	4	800015397	17	47	800023646	16	3	800031492	25	31
60N302489	3	28	800015658	24	9	800023975	22	22	800031542	2	37
60N315549	18	44	800015960	6	23	800023981	14	14	800031695	13	15
60N315769	26	46	800016136	15	10	800023981	14A	14	800031696	13	16
800001025	7	20	800016136	31	34	800023983	14A	40	800031739	7	6
800001668	25	3	800016329	15	8	800023983	14	40	800031743	8	23
800001911	23	12	800017693	10	7	800023985	14	36	800031744	8	26
800002709	16	31	800018246	28	16	800024319	5	33	800031748	3	25
800002709	19	33	800018417	4	12	800024839	9	16	800031748	3A	25
800002709	27	46	800018648	24	2	800024840	9	17	800031762	13	7
800002709	28	22	800018921	10	16	800024841	9	18	800031763	13	8
800004103	14	13	800019069	10	12	800024856	9	30	800031764	13	10
800004103	14A	13	800019070	10	13	800024857	9	5	800031768	8	31
800004104	14	17	800019071	10	11	800024858	9	6	800031773	8	9
800004104	14A	17	800019155	22	35	800024905	13	6	800031813	7	11
800004898	27	50	800019604	9	7	800024947	5	24	800031854	23	9
800004898	4	15	800019620	5	35	800024962	10	10	800032064	18	6
800005891	18	52	800019789	22	66	800024962	31	25	800032065	18	7
800006597	5	29	800019789	8	27	800024962	6	13	800032203	13	22
800006597	6	6	800020474	13	17	800025044	7	10	800032205	13	24
800006725	5	37	800020536	16	55	800025117	14A	8	800032231	2	7
800007719	5	12	800020536	18	40	800025151	8	4	800032389	5	20
800009570	25	4	800020602	27	19	800025254	9	13	800032855	14	18
800009721	19	47	800021198	19	43	800025304	26	25	800032855	14A	18
800010350	2	10	800021375	9	27	800025988	24	27	800033047	1	2
800010660	22	7	800021480	24	28	800025988	26	34	800033048	1	3
800010660	22	64	800021480	26	32	800026134	9	22	800033054	1	6
800011276	2	27	800021535	16	42	800026548	29	2	800033192	7	13
800011577	11	16	800021535	23	17	800026675	31	3	800033230	27	38
800011577	12	16	800021535	4	37	800026884	10	5	800033264	6	15
800011868	7	3	800021811	29	28	800026885	25	16	800033266	6	17
800012029	14A	42	800021929	2	6	800027065	26	26	800033270	10	6
800012029	14	42	800021954	17	7	800027103	9	26	800033273	10	19
800012030	14A	41	800022271	10	25	800027353	3A	8	800033276	9	28
800012030	14	41	800022271	16	22	800027960	6	8	800033288	15	9
800012033	14	38	800022271	20	20	800028330	23	21	800033288	31	33
800012034	14	37	800022271	28	5	800029042	14A	48	800033533	18	46
800012037	14A	44	800022375	13	4	800029042	14	48	800033540	26	37
800012037	14	44	800022672	16	2	800029861	9	3	800033544	26	40
800012040	14	46	800022691	18	12	800030568	27	33	800033551	26	41
800012045	14	31	800022692	18	48	800030728	5	7	800033552	26	39
800012045	14A	31	800022946	5	22	800030809	23	10	800033554	26	42

www.125supercity.net

DISEGNO DRAWING DESSIN ZEICHNUNG	TAVOLA DRAWING TABLE BILD	INDEX NO. POS. N.	DISEGNO DRAWING DESSIN ZEICHNUNG	TAVOLA DRAWING TABLE BILD	INDEX NO. POS. N.	DISEGNO DRAWING DESSIN ZEICHNUG	TAVOLA DRAWING TABLE BILD	INDEX NO. POS. N.	DISEGNO DRAWING DESSIN ZEICHNUNG	TAVOLA DRAWING TABLE BILD	INDEX NO. POS. N.
800033564	31	19	800036244	31	9	800038958	18	28	800042278	3	6
800033641	10	21	800036245	31	7	800039049	13	27	800042278	3A	17
800033642	5	2	800036246	31	11	800039182	24	1	800042278	4	43
800033656	18	11	800036347	29	25	800039260	3A	7	800042282	13	13
800033718	5	32	800036357	5	21	800039335	2	13	800042284	13	3
800033721	9	20	800036379	13	1	800039533	16	54	800042285	4	2
800033725	31	30	800036380	3	23	800039628	19	13	800042286	8	2
800033726	31	31	800036380	3A	23	800039629	19	23	800042288	7	9
800033742	13	20	800036411	31	24	800040402	18	24	800042341	26	17
800033767	17	8	800036440	5	30	800040409	18	20	800042342	26	18
800033777	13	23	800036441	8	20	800040413	26	43	800042343	26	19
800033835	16	25	800036653	6	3	800040427	4	41	800042345	26	20
800033900	10	22	800036682	14	28	800040580	14	22	800042347	26	24
800034002	16	40	800036682	14A	28	800040580	14A	22	800042349	26	28
800034002	29	28	800036685	14	15	800040582	14	19	800042349	4	34
800034017	22	12	800036685	14A	15	800040582	14A	19	800042674	9	14
800034035	9	23	800036687	14	23	800040620	14	38	800042676	9	11
800034083	4	6	800036687	14A	23	800040720	16	12	800042677	9	12
800034292	3	2	800036726	20	33	800040720	25	23	800042700	9	10
800034323	6	3	800036726	28	11	800040796	25	22	800042898	16	27
800034358	2	3	800037141	28	24	800040813	22	17	800042926	31	4
800034690	8	14	800037198	5	25	800040922	29	38	800043065	2	31
800034924	23	8	800037292	19	51	800040941	25	1	800043067	2	29
800035060	19	44	800037343	2	5	800040942	25	2	800043141	27	13
800035086	14	27	800037391	18	37	800041039	22	23	800043142	27	14
800035086	14A	27	800037391	21	10	800041461	16	35	800043170	8	11
800035099	19	45	800037860	22	15	800041462	16	36	800043174	8	16
800035113	18	43	800037891	26	35	800041506	22	33	800043199	8	32
800035119	9	21	800037906	15	3	800041507	22	36	800043382	5	31
800035235	31	28	800037973	17	17	800041509	22	46	800043557	25	11
800035333	28	20	800037975	17	15	800041512	26	10	800043590	23	14
800035353	14	29	800037977	17	16	800041512	29	10	800043591	23	16
800035353	14A	29	800037978	17	14	800041642	24	1	800043638	20	6
800035356	14	8	800038035	18	8	800041682	9	9	800043638	21	3
800035369	6	9	800038078	6	25	800041750	5	34	800043823	1	4
800035370	6	10	800038203	2	17	800041758	4	32	800043913	27	30
800035408	2	30	800038214	5	28	800041759	27	40	800044043	14	21
800035531	22	55	800038215	5	26	800041874	22	50	800044043	14A	21
800036137	19	52	800038216	4	5	800041912	22	11	800044299	9	15
800036230	27	4	800038228	2	21	800041912	4	40	800044300	9	24
800036230	31	5	800038373	4	10	800042155	5	13	800044346	7	15
800036231	31	6	800038519	3	24	800042164	5	11	800044374	14A	3
800036241	20	30	800038707	7	24	800042257	4	1	800044978	5	27
800036241	28	12	800038726	7	17	800042259	4	3	800045030	17	4
800036241	31	12	800038727	7	16	800042272	29	4	800045036	18	26
800036242	31	10	800038956	18	22	800042273	29	9	800045128	23	4
800036243	31	8	800038957	18	23	800042274	29	18	800045162	26	2

www.125supercity.net

DISEGNO DRAWING DESSIN ZEICHNUNG	TAVOLA DRAWING TABLE BILD	INDEX NO. POS. N.
800045412	26	3
800046283	29	12
800046291	19	5
800046292	19	1
800046393	5	38
800046409	23	3
800046411	23	5
800046428	7	8
800046461	29	13
800046487	23	6
800046488	16	16
800046530	8	12
800046531	8	29
800046532	8	6
800046533	8	28
800046534	8	13
800046592	2	24
800046614	1	5
800046626	23	7
800046627	2	25
800046645	24	18
800046664	24	19
800046665	24	20
800046820	22	6
800046893	20	4
800046893	22	52
800047113	23	30
800047190	27	41
800047201	28	18
800047202	28	19
800047219	19	19
800047220	19	29
800047282	7	12
800047303	26	23
800047317	23	24
800047318	23	25
800047332	31	36
800047373	12	6
800047374	11	1
800047374	12	1
800047375	6	21
800047376	6	12
800047377	6	26
800047381	11	12
800047381	12	12
800047390	3	3
800047392	3	4
800047393	3	5
800047394	3	7
800047420	24	21
800047446	19	37
800047456	25	34
800047472	29	32
800047665	7	7
800047667	10	4
800047670	12	23
800047672	12	25
800047673	12	30
800047674	12	27
800047675	12	9
800047676	12	8
800047677	12	22
800047678	5	8
800047678	5	29
800047679	12	26
800047681	11	17
800047681	12	17
800047686	4	17
800047701	4	19
800047707	2	18
800047708	5	3
800047714	2	20
800047715	2	19
800047716	3A	9
800047716	3	32
800047719	7	2
800047822	19	14
800047823	19	15
800047825	19	16
800047826	19	17
800047827	19	18
800047841	4	7
800047845	19	26
800047959	19	25
800047963	19	22
800047964	19	21
800047966	19	24
800048257	5	10
800048410	20	40
800048463	21	14
800048591	22	56
800048636	19	46
800048772	24	15
800048773	24	14
800048801	4	39
800048803	1	8
800048814	22	39
800048814	23	19
800048814	26	15
800048848	5	40
800048850	7	5
800048852	7	21
800048853	7	23
800048855	7	22
800048856	6	4
800048861	5	14
800048862	5	16
800048864	6	20
800048865	6	2
800048874	7	14
800048875	7	18
800048878	11	2
800048878	12	2
800049016	5	9
800049016	6	5
800049050	23	22
800049531	14A	46
800049556	2	11
800049558	2	15
800049628	11	3
800049628	12	3
800049642	10	17
800049654	24	22
800049767	1	7
800049777	8	22
800049779	8	22
800049842	27	39
800049884	31	2
800049887	29	31
800049917	3	29
800049917	3A	29
800049936	3	13
800049937	3	12
800050042	12	31
800050043	11	10
800050043	12	10
800050044	11	11
800050044	12	11
800050045	11	5
800050045	12	5
800050049	11	6
800050251	12	29
800050321	19	56
800050342	19	55
800050350	29	27
800050419	31	23
800050445	4	28
800050451	4	27
800050452	4	31
800050454	4	26
800050455	4	22
800050555	29	14
800050678	17	40
800050753	31	1
800050764	19	6
800050765	19	7
800050766	19	10
800050767	19	8
800050768	19	9
800050769	19	11
800050770	19	12
800050771	19	2
800050772	19	4
800050808	31	13
800050906	2	33
800050907	2	32
800050917	18	13
800051102	18	19
800051110	24	24
800051112	18	17
800051118	18	33
800051135	19	39
800051371	11	29
800051372	11	23
800051373	11	24
800051374	11	26
800051375	11	27
800051376	11	22
800051378	11	9
800051379	11	8
800051384	29	1
800051471	11	28
800051549	5	18
800051614	1	1
800051660	10	3
800051660	10	3
800051661	10	1
800051661	10	1

www.125supercity.net

DISEGNO DRAWING DESSIN ZEICHNUNG	TAVOLA DRAWING TABLE BILD	INDEX NO. POS. N.	DISEGNO DRAWING DESSIN ZEICHNUNG	TAVOLA DRAWING TABLE BILD	INDEX NO. POS. N.	DISEGNO DRAWING DESSIN ZEICHNUG	TAVOLA DRAWING TABLE BILD	INDEX NO. POS. N.	DISEGNO DRAWING DESSIN ZEICHNUNG	TAVOLA DRAWING TABLE BILD	INDEX NO. POS. N.
800051662	10	2	800052296	25	21	800053258	24	37	800054946	2	14
800051662	10	2	800052297	25	21	800053339	5	26	800055018	16	11
800051663	6	18	800052307	26	8	800053401	24	38	800055063	4	10
800051674	16	7	800052354	26	48	800053405	24	33	800055201	21	13
800051684	16	18	800052376	19	49	800053408	24	31	800055299	29	35
800051726	12	24	800052447	8	3	800053531	18	2	800055300	29	36
800051738	18	42	800052448	8	15	800053724	19	41	800055301	29	37
800051806	4	30	800052450	25	15	800053735	22	20	800055306	29	34
800051812	4	25	800052452	25	30	800053758	4	8	800055378	22	54
800051813	4	21	800052523	22	10	800053759	4	9	800055379	19	38
800051819	4	11	800052543	3	15	800053879	29	20	800055505	14	26
800051824	29	5	800052545	3	20	800054246	22	16	800055675	27	7
800051829	16	14	800052546	3	22	800054247	22	8	800055703	21	8
800051886	6	26	800052576	18	36	800054248	22	9	800055850	19	35
800051957	24	39	800052602	10	14	800054372	29	21	800055884	2	33
800051959	24	8	800052603	15	1	800054373	20	38	800055885	2	32
800051961	24	5	800052604	15	6	800054373	28	9	800055888	26	36
800051963	24	40	800052662	24	17	800054374	20	31	800056006	6	30
800051967	24	7	800052697	26	38	800054374	28	7	800056122	25	5
800051969	24	13	800052764	18	14	800054375	20	32	800056123	24	4
800051971	5	5	800052765	18	31	800054375	28	10	800056391	31	20
800051974	16	17	800052767	18	27	800054378	28	6	800056409	31	37
800051986	14	11	800052775	26	1	800054379	28	8	800056411	16	39
800051986	14A	11	800052779	26	6	800054386	26	31	800056412	27	10
800051987	14	12	800052780	26	9	800054387	16	6	800056454	22	30
800051987	14A	12	800053001	26	12	800054388	13	19	800056578	22	14
800052078	14A	50	800053002	26	13	800054694	8	2	800056800	16	21
800052078	14	50	800053025	14	51	800054695	8	16	800056806	16	46
800052111	18	47	800053127	2	16	800054696	3A	21	800056812	16	45
800052119	27	9	800053128	8	1	800054696	3	35	800056848	16	15
800052129	10	9	800053129	8	10	800054874	8	20	800056902	22	43
800052232	6	19	800053130	8	7	800054882	2	9	800056914	24	16
800052235	19	30	800053131	8	17	800054884	2	8	800057003	19	31
800052236	11	25	800053137	18	35	800054888/1	2	2	800057004	19	34
800052255	25	6	800053158	6	28	800054888/2	2	2	800057011	16	28
800052256	25	7	800053184	16	53	800054888/3	2	2	800057014	25	17
800052258	25	10	800053185	24	11	800054888/4	2	2	800057016	18	45
800052261	25	12	800053185	25	28	800054893	3A	18	800057026	16	32
800052262	25	13	800053198	2	36	800054894	3A	14	800057032	25	33
800052265	25	18	800053199	3	21	800054895	3A	13	800057129	21	15
800052266	25	20	800053201	7	1	800054896	3A	16	800057153	26	27
800052267	25	24	800053209	15	2	800054898	3	8	800057161	27	48
800052268	25	25	800053221	15	4	800054899	3	16	800057161	4	42
800052269	25	26	800053248	5	6	800054925	4	18	800057163	9	1
800052272	25	14	800053248	5	17	800054939	19	42	800057165	2	23
800052292	6	29	800053251	24	35	800054940	19	40	800057167	27	27
800052295	25	21	800053255	24	36	800054941	19	36	800057181	20	18

www.125supercity.net

DISEGNO DRAWING DESSIN ZEICHNUNG	TAVOLA DRAWING TABLE BILD	INDEX NO. POS. N.
800057182	5	36
800057185	6	7
800057200	16	48
800057205	16	47
800057205	22	24
800057217	29	23
800057242	26	29
800057244	22	4
800057246	22	13
800057400	14	5
800057401	14	16
800057401	14A	16
800057402	14	47
800057412	14	3
800057413	14A	49
800057413	14	49
800057436	14	32
800057436	14A	32
800057437	14	34
800057437	14A	34
800057479	20	28
800057487	21	16
800057534	10	15
800057535	10	18
800057536	4	29
800057595	15	5
800057654	9	2
800057660	13	9
800057673	29	24
800057723	29	22
800057772	24	23
800057781	2	38
800057786	16	6
800057787	16	6
800057883	22	2
800057928	15	15
800057989	19	28
800058046	3	31
800058046	3A	4
800058048	3A	20
800058048	3	34
800058060	3	26
800058061	3A	10
800058061	3	33
800058137	22	32
800058138	22	34
800058185	20	29
800058186	20	37
800058212	27	34
800058230	17	1
800058235	28	17
800058262	28	1
800058285	16	1
800058289	16	37
800058292	17	2
800058293	17	5
800058295	17	44
800058296	17	10
800058297	17	45
800058298	17	39
800058299	18	5
800058304	18	39
800058308	20	17
800058312	29	29
800058313	22	1
800058314	22	19
800058323	2	1
800058324	22	21
800058327	28	26
800058340	27	12
800058344	27	25
800058345	27	26
800058387	27	1
800058388	27	5
800058389	27	2
800058396	27	3
800058400	29	30
800058456	27	8
800058652	28	15
800058660	14A	36
800058678	28	2
800058835	3	1
800058836	8	1
800058837	8	10
800058838	18	4
800058839	18	34
800058861	3	27
800058861	3A	27
800058899	16	50
800058899	20	5
800058899	21	2
800058960	21	4
800058961	21	5
800059009	17	26
800059010	17	25
800059011	17	27
800059012	17	28
800059013	17	29
800059015	17	33
800059016	17	34
800059030	12	17
800059033	3A	2
800059034	3A	1
800059078	18	32
800059082	18	1
800059214	24	32
800059230	22	51
800059287	3A	5
800059288	3A	3
800059324	4	33
800059325	4	35
800059355	22	45
800059356	22	49
800059394	29	9
800059463	27	17
800059464	27	18
800059465	27	20
800059466	27	22
800059473	16	52
800059494	22C	53
800059497	23	2
800059558	10	9
800059567	28	25
800059572	20	8
800059572	20	13
800059583	23	29
800059596	10	27
800059759	27	37
800059768	20	39
800059806	22	3
800059953	10	1
800059954	10	3
800059955	10	2
800059956	6	18
800059957	6	19
800059980	4	1
800060028	24	26
800060029	27	28
800060030	27	29
800060033	27	21
800060357	18	41
800060415	4	7
800060430	3A	26
800060431	2	1
800060452	14	51
800060457	14	1
800060462	14	3
800060550	2	1
800060573	31	29
800060652	15	7
800060701	20	27
800060702	20	24
800060703	20	23
800060704	20	26
800060705	20	25
800060706	22	41
800060707	22	40
800060736	20	22
800060759	22	42
800060805	2	14
800060911	27	11
800061006	31	38
800061068	21	17
800061073	24	10
800061074	24	34
800061076	25	27
800061123	17	13
800061124	17	43
800061125	17	18
800061127	17	19
800061128	17	20
800061129	17	21
800061130	17	22
800061131	17	23
800061132	17	24
800061133	17	30
800061134	17	30
800061135	17	30
800061136	17	31
800061137	17	32
800061138	17	35
800061139	17	36
800061140	17	37
800061141	17	38
800061143	17	12
800061145	20	42
800061147	17	46
800061167	17	1

www.125supercity.net

DISEGNO DRAWING DESSIN ZEICHNUNG	TAVOLA DRAWING TABLE BILD	INDEX NO. POS. N.	DISEGNO DRAWING DESSIN ZEICHNUNG	TAVOLA DRAWING TABLE BILD	INDEX NO. POS. N.	DISEGNO DRAWING DESSIN ZEICHNUG	TAVOLA DRAWING TABLE BILD	INDEX NO. POS. N.	DISEGNO DRAWING DESSIN ZEICHNUNG	TAVOLA DRAWING TABLE BILD	INDEX NO. POS. N.
800061252	14A	38	800062466	16	34	800064688	11	32	80B031756	12	7
800061324	20	46	800062467	16	43	800064688	12	34	80B034292	3	2
800061325	20	47	800062468	16	43	800064987	29	48	80B035357	14A	9
800061326	20	48	800062469	16	49	800065433	14A	1	80B036681	14	1
800061327	20	50	800062470	16	49	800L47753	5	1	80B037003	11	21
800061328	20	49	800062471	18	5	800L47772	6	1	80B037003	12	21
800061329	20	51	800062472	20	10	800L48494	2	4	80B043859	9	25
800061330	20	53	800062473	21	7	800L51093	18	21	80B049557	2	26
800061331	20	52	800062474	21	7	800L51096	18	25	80B056915	19	54
800061332	20	55	800062475	21	6	800L56127	24	29	80B056916	19	50
800061333	20	54	800062476	21	6	800L56130	25	8	80B057127	21	9
800061334	22	58	800062477	22	25	800L58413	27	44	80B057128	21	12
800061335	22	57	800062478	22	25	800L58888	2	39	80B057400	14A	5
800061336	22	59	800062479	22	26	800L59493	23	26	80B058169	20	1
800061337	22	61	800062480	22	26	800L60428	6	1	80B058265	20	7
800061338	22	60	800062481	22	27	800L61935	23	1	80B058266	20	9
800061339	22	43	800062482	22	27	800L62184	2	39	80B058324	22	21
800061340	18	47	800062483	22	29	800L63306	23	1	80B05893	26	47
800061341	20	16	800062484	22	29	80A005272	8	21	80B059045	22	44
800061342	21	18	800062485	24	7	80A006911	16	38	80B059046	22	48
800061343	21	19	800062486	24	29	80A007989	8	19	80C004553	13	5
800061361	20	15	800062487	25	10	80A010350	2	10	80C005272	8	21
800061910	31	15	800062488	25	17	80A011868	7	3	80C007989	8	19
800061912	31	21	800062489	25	8	80A022440	8	34	80C010350	2	10
800061913	31	18	800062491	16	28	80A022692	18	48	80C011868	7	3
800061914	31	32	800062785	4	21	80A024841	9	18	80C022440	8	34
800061916	31	14	800062786	4	8	80A031756	11	7	80C031756	11	7
800061926	19	3	800062809	4	9	80A031756	12	7	80C031756	12	7
800061938	20	21	800063036	14A	51	80A032069	18	9	80C034292	3	2
800062170	11	14	800063192	3A	19	80A034292	3	2	80C035357	14	9
800062172	5	1	800063276	18	50	80A037003	11	21	80C037003	11	21
800062170	12	14	800063413	7	12	80A037003	12	21	80C037003	12	21
800062195	9	28	800063501	29	42	80A038110	8	8	80C038110	8	8
800062200	5	42	800063520	29	29	80A043859	9	25	80C047395	3	9
800062310	17	2	800063521	29	46	80A058169	20	1	80C049557	2	26
800062311	17	4	800063522	29	47	80A058265	20	7	80C05893	26	47
800062312	17	5	800063541	22	1	80A058266	20	9	80D005272	8	21
800062313	17	13	800063542	22	62	80A05893	26	47	80D011868	7	3
800062314	17	10	800063543	22	65	80A059045	22	44	80D022440	8	34
800062315	17	44	800063684	31	22	80A059046	22	48	80D036683	14	2
800062386	29	2	800064168	14A	26	80B005272	8	21	80D037003	11	21
800062390	3A	6	800064170	14A	47	80B009408	9	29	80D037003	12	21
800062461	16	24	800064296	3A	24	80B010350	2	10	80D047395	3	9
800062462	16	24	800064336	12	32	80B011868	7	3	80D049557	2	26
800062463	16	33	800064337	12	33	80B022440	8	34	80D05893	26	47
800062464	16	33	800064338	11	30	80B022692	18	10	80E011868	7	3
800062465	16	34	800064339	11	31	80B031756	11	7	80E012032	14	7

www.125supercity.net

DISEGNO DRAWING DESSIN ZEICHNUNG	TAVOLA DRAWING TABLE BILD	INDEX NO. POS. N.	DISEGNO DRAWING DESSIN ZEICHNUNG	TAVOLA DRAWING TABLE BILD	INDEX NO. POS. N.	DISEGNO DRAWING DESSIN ZEICHNUG	TAVOLA DRAWING TABLE BILD	INDEX NO. POS. N.	DISEGNO DRAWING DESSIN ZEICHNUNG	TAVOLA DRAWING TABLE BILD	INDEX NO. POS. N.
80E012032	14A	7									
80E032069	18	9									
80E038110	8	8									
80E047395	3	9									
80E049557	2	26									
80F007989	8	19									
80F011868	7	3									
80F032069	18	9									
80F036683	14	2									
80F049557	2	26									
80F058267	20	10									
80F058959	21	1									
80F058960	21	4									
80F058961	21	5									
80G004551	13	2									
80G011868	7	3									
80G032069	18	9									
80G034292	3	2									
80G038110	8	8									
80G047395	3	9									
80G049557	2	26									
80H007989	8	18									
80H010904	13	12									
80H011868	7	3									
80H036683	14A	2									
80H047395	3	9									
80H049557	2	26									
80I012041	14A	4									
80L047395	3	9									
80N012041	14	4									
80N021507	13	21									
80N029004	24	6									
80N029004	25	9									
80Q058959	21	1									
80Y002271	1	9									
8AD005761	14	6									
8BC012041	14	4									
8FC012041	14A	6									
8RB005761	14	6									

www.125supercity.net